Greep uit de online catalogus

CCVA 2,5/ 8-G-5,08 P26THRR56

Artikelnummer: 1956027



http://catalog.phoenixcontact.net/phoenix/treeViewClick.do?UID=1956027

basiselement, nominale stroom: 12 A, nominale spanning (III/2): 320 V, aantal polen: 8, rastermaat: 5,08 mm, kleur: zwart, contactoppervlak: tin, montage: SMD/THT/THR, Gebruikersinformatie en designaanbevelingen met betrekking tot de Through Hole Reflow technologie vindt onder 'Downloads'

Houd er a.u.b. rekening mee dat de hier aangegeven gegevens uit de online catalogus afkomstig zijn. De volledige informatie en gegevens vindt u in de gebruikersdocumentatie onder http://www.download.phoenixcontact.de Op alle internet downloads zijn de Algemene gebruiksvoorwaarden van toepassing.

Commerciële gegevens

EAN	4 017918 926786
sales group	E172
VPE	140 Pcs.
Douanetarief	85366990
Brutogewicht per stuk	KG
Nettogewicht per stuk	KG
Zie cataloguspagina	Pagina 304 (CAT-1-2013)

Technische gegevens

Afmetingen / Polen

lengte	8,6 mm
rastermaat	5,08 mm
afm. a	35,56 mm
aantal polen	8
stiftafmetingen	1 x 1 mm

stiftafstand	5,08 mm
printgatdiameter	1,6 mm

Technische gegevens

artikelfamilie	CCVA 2,5/..-G
isolatiemateriaalgroep	IIIa
teststootspanning (III/3)	4 kV
teststootspanning (III/2)	4 kV
teststootspanning (II/2)	4 kV
nominale spanning (III/2)	320 V
nominale spanning (II/2)	400 V
aansluiting overeenkomstig norm	EN-VDE
nominale stroom I_N	12 A
nominale spanning U_N	250 V
belastingsstroom maximaal	12 A (per pool)
isolatiemateriaal	LCP
brandbaarheidsklasse volgens UL 94	V0
Kleur	zwart
nominale spanning UL/CUL Usegroup B	250 V
nominale stroom UL/CUL Usegroup B	10 A
nominale spanning UL/CUL Usegroup D	300 V
nominale stroom UL/CUL Usegroup D	10 A

Toelatingen

toelatingen: cULus Recognized, GOST

aangevraagde toelatingen:

Ex-toelatingen:

Toebehoren

Artikel	Omschrijving	Omschrijving
Codering		
1051993	B-STIFT	Coderingsstift, voor het handmatig beschrijven van niet-bedrukte coderingsschildjes, codering wis- en waterbestendig, lijndikte 0,5 mm
0804303	SK 5,08/3,8: 0-9	Coderingskaarten, kaart, wit, gecodeerd, horizontaal: oplopende getallen 0-9, montagetechniek: plakken, Voor klemmen met een breedte van: 5,08 mm
0804293	SK 5,08/3,8:FORTL.ZAHLEN	Coderingskaarten, kaart, wit, gecodeerd, horizontaal: oplopende getallen 1-10, 11-20 enz. tot 91-(99)100, montagetechniek: plakken, Voor klemmen met een breedte van: 5,08 mm
0805085	SK 5,08/3,8:SO	Coderingskaarten, wit, montagetechniek: plakken, Voor klemmen met een breedte van: 5,08 mm
0805412	SK 5,08/3,8:UNBEDRUCKT	Coderingskaarten, kaart, wit, niet gecodeerd, Codeerbaar met: Bezeichnungsstift, montagetechniek: plakken, Voor klemmen met een breedte van: 5,08 mm
algemeen		
1954362	CR-MSTB NAT HT	HT-polarisatieruiter, wordt voor het reflow-solderen in de groef van het basiselement geschoven, van hittebestendig, beige kunststof
stekers/adapters		
1734401	CR-MSTB	Polarisatieprofiel, wordt in de uitsparing van het basiselement resp. het geïnverteerde stekerdeel geschoven, van rode kunststof

Tekeningen

boorsjabloon/soldeerpadgeometrie

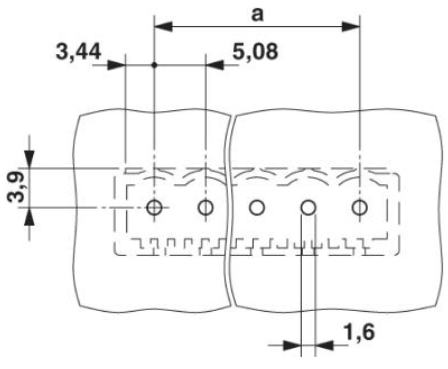

Maatschets

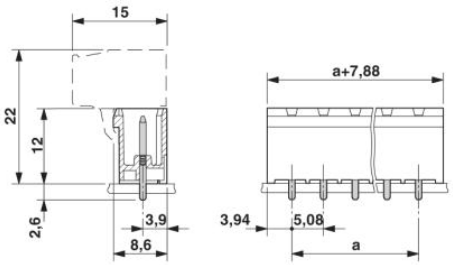

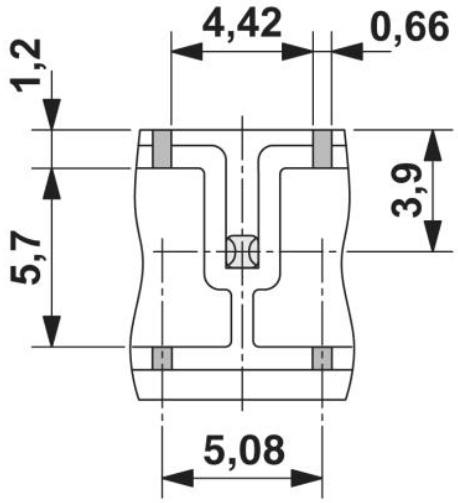

Onderaanzicht vrije ruimte voor soldeerpasta, diepte 0,55 mm

Richting van de pijl = toevoerrichting

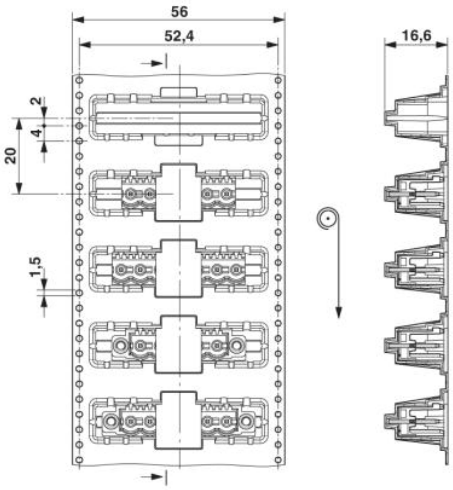

Adresgegevens

PHOENIX CONTACT Deutschland GmbH
Flachsmarktstr. 8
32825 Blomberg,Germany
Tel. +49 5235 3 12000
Fax +49 5235 3 41200
http://www.phoenixcontact.de

© 2012 Phoenix Contact
Technische wijzigingen voorbehouden