Greep uit de online catalogus

PTSM 0,5/ 4-2,5-V THR R44

Artikelnummer: 1770979



http://catalog.phoenixcontact.net/phoenix/treeViewClick.do?UID=1770979

Printklem, nominale stroom: 6 A, nominale spanning: 200 V, rastermaat: 2,5 mm, aantal polen: 4, aansluitmethode: veerdrukaansluiting, montage: SMD/THT/THR, aansluitrichting ader/ printplaat: 90 °, kleur: zwart

Houd er a.u.b. rekening mee dat de hier aangegeven gegevens uit de online catalogus afkomstig zijn. De volledige informatie en gegevens vindt u in de gebruikersdocumentatie onder http://www.download.phoenixcontact.de Op alle internet downloads zijn de Algemene gebruiksvoorwaarden van toepassing.

Commerciële gegevens

EAN	4 046356 459556
sales group	E410
VPE	310 Pcs.
Douanetarief	85369010
Brutogewicht per stuk	KG
Nettogewicht per stuk	KG
Zie cataloguspagina	Pagina 51 (CAT-1-2013)

Technische gegevens

Afmetingen / Polen

lengte	5 mm
rastermaat	2,5 mm
afm. a	7,5 mm
aantal polen	4
stiftafmetingen	0,3 X 0,8 mm
stiftafstand	2,5 mm

printgatdiameter	1,2 mm

Technische gegevens

artikelfamilie	PTSM 0,5/..-V-THR
isolatiemateriaalgroep	IIIa
teststootspanning (III/3)	2,5 kV
teststootspanning (III/2)	2,5 kV
teststootspanning (II/2)	2,5 kV
nominale spanning (III/3)	63 V
nominale spanning (III/2)	200 V
nominale spanning (II/2)	200 V
aansluiting overeenkomstig norm	EN-VDE
nominale stroom I_N	6 A
nominale aderdoorsnede	0,5 mm²
belastingsstroom maximaal	6 A
isolatiemateriaal	LCP
brandbaarheidsklasse volgens UL 94	V0
striplengte	6 mm
nominale spanning UL/CUL Usegroup B	150 V
nominale stroom UL/CUL Usegroup B	5 A

Aansluitgegevens

min. aderdoorsnede massief	0,14 mm²
max. aderdoorsnede massief	0,5 mm²
min. aderdoorsnede soepel	0,2 mm²
max. aderdoorsnede soepel	0,5 mm²
min. aderdoorsnede soepel met adereindhuls zonder kunststofhuls	0,25 mm²
max. aderdoorsnede soepel met adereindhuls zonder kunststofhuls	0,5 mm²
min. aderdoorsnede AWG/kcmil	24
max. aderdoorsnede AWG/kcmil	20
AWG volgens UL/CUL min.	26
AWG volgens UL/CUL max.	20

Toelatingen

toelatingen cULus Recognized, GOST

aangevraagde toelatingen:

Ex-toelatingen:

Toebehoren

Artikel	Omschrijving	Omschrijving
gereedschap		
1205202	SZS 0,4X2,0	Microschroevendraaier, sleufkop, afmetingen: 0,4 x 2,0 x 60 mm, 2-componentengreep, voor extra grip, met draaibaar kapje

Tekeningen

boorsjabloon/soldeerpadgeometrie

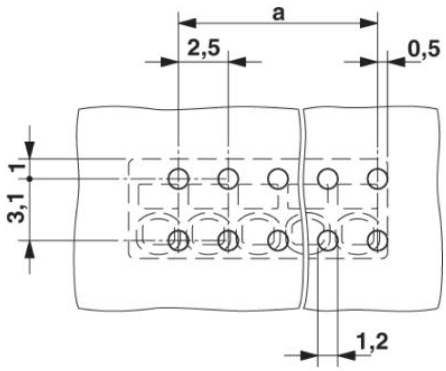

Maatschets

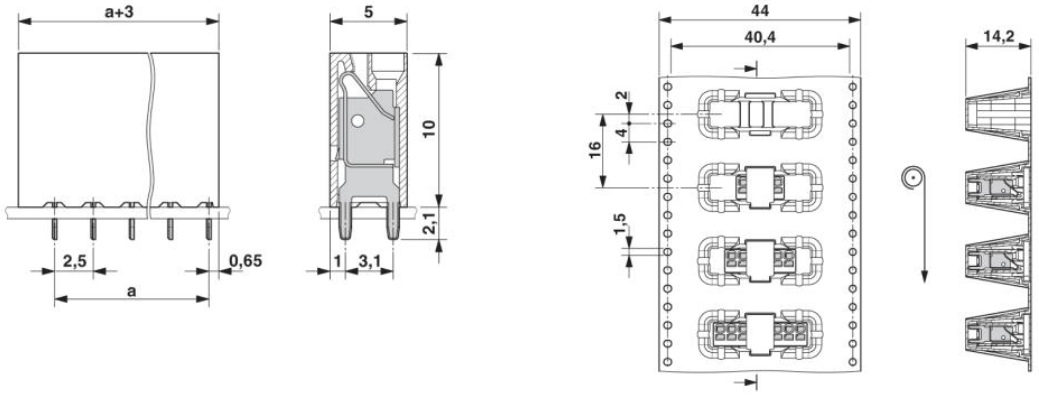

Adresgegevens

PHOENIX CONTACT Deutschland GmbH
Flachsmarktstr. 8
32825 Blomberg,Germany
Tel. +49 5235 3 12000
Fax +49 5235 3 41200
http://www.phoenixcontact.de



© 2012 Phoenix Contact
Technische wijzigingen voorbehouden