Greep uit de online catalogus

MCV 1,5/ 3-G-3,81 P26 THR

Artikelnummer: 1707434

De afbeelding toont een 10-polige variant van het artikel

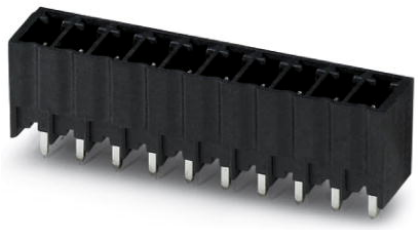

http://catalog.phoenixcontact.net/phoenix/treeViewClick.do?UID=1707434

basiselement, nominale stroom: 8 A, nominale spanning (III/2): 160 V, aantal polen: 3, rastermaat: 3,81 mm, kleur: zwart, contactoppervlak: tin, montage: SMD/THT/THR, Gebruikersinformatie en designaanbevelingen met betrekking tot de Through Hole Reflow technologie vindt onder 'Downloads'

Houd er a.u.b. rekening mee dat de hier aangegeven gegevens uit de online catalogus afkomstig zijn. De volledige informatie en gegevens vindt u in de gebruikersdocumentatie onder http://www.download.phoenixcontact.de Op alle internet downloads zijn de Algemene gebruiksvoorwaarden van toepassing.

Commerciële gegevens

EAN	4 046356 034135
sales group	E171
VPE	50 Pcs.
Douanetarief	85366990
Brutogewicht per stuk	KG
Nettogewicht per stuk	KG
Zie cataloguspagina	Pagina 217 (CAT-1-2013)

Technische gegevens

Afmetingen / Polen

lengte	7,25 mm
rastermaat	3,81 mm
afm. a	7,62 mm
aantal polen	3
stiftafmetingen	0,8 x 0,8 mm

printgatdiameter	1,4 mm

Technische gegevens

artikelfamilie	MCV 1,5/..-G-THR
isolatiemateriaalgroep	IIIa
teststootspanning (III/3)	2,5 kV
teststootspanning (III/2)	2,5 kV
teststootspanning (II/2)	2,5 kV
nominale spanning (III/2)	160 V
nominale spanning (II/2)	250 V
aansluiting overeenkomstig norm	EN-VDE
nominale stroom I_N	8 A
nominale spanning U_N	160 V
belastingsstroom maximaal	8 A
isolatiemateriaal	LCP
brandbaarheidsklasse volgens UL 94	V0
Kleur	zwart
nominale spanning UL/CUL Usegroup B	300 V
nominale stroom UL/CUL Usegroup B	8 A
nominale spanning UL/CUL Usegroup D	300 V
nominale stroom UL/CUL Usegroup D	8 A

Toelatingen

toelatingen: cULus Recognized, GOST

aangevraagde toelatingen:

Ex-toelatingen:

Toebehoren

Artikel	Omschrijving	Omschrijving
Codering		
1051993	B-STIFT	Coderingsstift, voor het handmatig beschrijven van niet-bedrukte coderingsschildjes, codering wis- en waterbestendig, lijndikte 0,5 mm
0804109	SK 3,81/2,8:FORTL.ZAHLEN	Coderingskaarten, kaart, wit, gecodeerd, horizontaal: oplopende getallen 1-10, 11-20 enz. tot 91-(99)100, montagetechniek: plakken, Voor klemmen met een breedte van: 3,81 mm
0805056	SK 3,81/2,8:SO	Coderingskaarten, wit, montagetechniek: plakken, Voor klemmen met een breedte van: 3,81 mm
0803883	SK U/2,8 WH:UNBEDRUCKT	Coderingskaarten, vellen, wit, niet gecodeerd, Codeerbaar met: Plotter, Office-Drucksysteme, montagetechniek: plakken
algemeen		
1841174	MC 1,5/10-LWL 1,5-3,81	Lichtgeleider, rastermaat: 3,81 mm, aantal polen: 10, afm. a: 1,5 mm, kleur: transparant
1841190	MC 1,5/10-LWL 2,3-3,81	Lichtgeleider, rastermaat: 3,81 mm, aantal polen: 10, afm. a: 2,3 mm, kleur: transparant
1841213	MC 1,5/10-LWL 4-3,81	Lichtgeleider, rastermaat: 3,81 mm, aantal polen: 10, afm. a: 4 mm, kleur: transparant
stekers/adapters		
1734634	CP-MSTB	Polarisatieprofiel, wordt in de groef van het stekerdeel resp. het geïnverteerde basiselement geschoven, van rode kunststof

Tekeningen

boorsjabloon/soldeerpadgeometrie

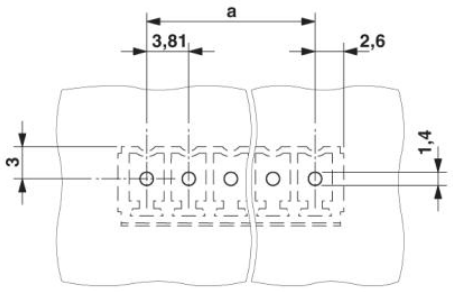

diagram

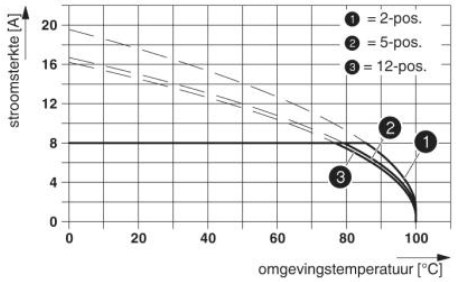

Maatschets

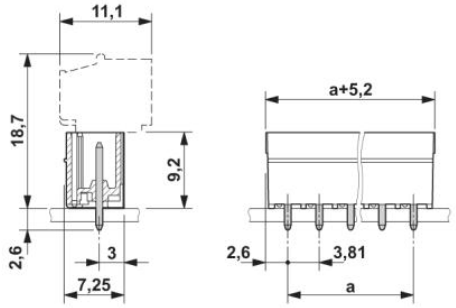

Adresgegevens

PHOENIX CONTACT Deutschland GmbH
Flachsmarktstr. 8
32825 Blomberg,Germany
Tel. +49 5235 3 12000
Fax +49 5235 3 41200
http://www.phoenixcontact.de



© 2012 Phoenix Contact
Technische wijzigingen voorbehouden