**Greep uit de online catalogus**

# UMSTBVK 2,5/12-ST-5,08

Artikelnummer: 1833917

De afbeelding toont een 10-polige variant van het artikel



http://catalog.phoenixcontact.net/phoenix/treeViewClick.do?UID=1833917

stekerdeel, nominale stroom: 12 A, nominale spanning (III/2): 320 V, aantal polen: 12, rastermaat: 5,08 mm, aansluittype: schroefaansluiting, kleur: groen, contactoppervlak: tin, montage: montagerail

Houd er a.u.b. rekening mee dat de hier aangegeven gegevens uit de online catalogus afkomstig zijn. De volledige informatie en gegevens vindt u in de gebruikersdocumentatie onder http://www.download.phoenixcontact.de Op alle internet downloads zijn de Algemene gebruiksvoorwaarden van toepassing.

## Commerciële gegevens

| | |
|---|---|
| EAN | 4 017918 110659 |
| sales group | E121 |
| VPE | 50 Pcs. |
| Douanetarief | 85366990 |
| Brutogewicht per stuk | KG |
| Nettogewicht per stuk | KG |
| Zie cataloguspagina | Pagina 362 (CAT-1-2013) |

## Technische gegevens

### Afmetingen / Polen

| | |
|---|---|
| breedte | 42,5 mm |
| rastermaat | 5,08 mm |
| afm. a | 55,88 mm |
| aantal polen | 12 |
| schroefdraad | M3 |
| min. aandraaimoment | 0,5 Nm |

| | |
|---|---|
| max. aandraaimoment | 0,6 Nm |

**Technische gegevens**

| | |
|---|---|
| artikelfamilie | UMSTBVK 2,5/..-ST |
| isolatiemateriaalgroep | I |
| teststootspanning (III/3) | 4 kV |
| teststootspanning (III/2) | 4 kV |
| teststootspanning (II/2) | 4 kV |
| nominale spanning (III/2) | 320 V |
| nominale spanning (II/2) | 630 V |
| aansluiting overeenkomstig norm | EN-VDE |
| nominale stroom $I_N$ | 12 A |
| nominale spanning $U_N$ | 320 V |
| nominale aderdoorsnede | 2,5 mm² |
| isolatiemateriaal | PA |
| brandbaarheidsklasse volgens UL 94 | V0 |
| teststift | A3 |
| striplengte | 7 mm |

**Aansluitgegevens**

| | |
|---|---|
| min. aderdoorsnede massief | 0,2 mm² |
| max. aderdoorsnede massief | 2,5 mm² |
| min. aderdoorsnede soepel | 0,2 mm² |
| max. aderdoorsnede soepel | 2,5 mm² |
| min. aderdoorsnede soepel met adereindhuls zonder kunststofhuls | 0,25 mm² |
| max. aderdoorsnede soepel met adereindhuls zonder kunststofhuls | 2,5 mm² |
| min. aderdoorsnede soepel met adereindhuls met kunststofhuls | 0,25 mm² |
| max. aderdoorsnede soepel met adereindhuls met kunststofhuls | 2,5 mm² |
| 2 aders met dezelfde min. doorsnede massief | 0,2 mm² |
| 2 aders met dezelfde max. doorsnede massief | 1 mm² |
| 2 aders met dezelfde min. doorsnede soepel | 0,2 mm² |
| 2 aders met dezelfde max. doorsnede soepel | 1,5 mm² |
| 2 aders met dezelfde min. doorsnede soepel met AEH zonder kunststofhuls | 0,25 mm² |

| | |
|---|---|
| 2 aders met dezelfde max. doorsnede soepel met AEH zonder kunststofhuls | 1 mm² |
| 2 aders met dezelfde min. doorsnede soepel met TWIN-AEH met kunststofhuls | 0,5 mm² |
| 2 aders met dezelfde max. doorsnede soepel met TWIN-AEH met kunststofhuls | 1,5 mm² |
| min. aderdoorsnede AWG/kcmil | 24 |
| max. aderdoorsnede AWG/kcmil | 12 |

## Toelatingen



| | |
|---|---|
| toelatingen | CSA, cULus Recognized, GOST, VDE Gutachten mit Fertigungsüberwachung, CCA, IECEE CB Scheme |

aangevraagde toelatingen:

Ex-toelatingen:

## Toebehoren

| Artikel | Omschrijving | Omschrijving |
|---|---|---|
| **Codering** | | |
| 0804293 | SK 5,08/3,8:FORTL.ZAHLEN | Coderingskaarten, kaart, wit, gecodeerd, horizontaal: oplopende getallen 1-10, 11-20 enz. tot 91-(99)100, montagetechniek: plakken, Voor klemmen met een breedte van: 5,08 mm |
| **algemeen** | | |
| 1733169 | EBP 2- 5 | Inlegbrug, volledig geïsoleerd, voor stekerverbindingen met 5,0 resp. 5,08 mm-raster, aantal polen: 2 |
| **gereedschap** | | |
| 1205053 | SZS 0,6X3,5 | Bedieningsgereedschap, voor ST-klemmen, geïsoleerd, ook geschikt als sleufkopschroevendraaier, afmetingen: 0,6 x 3,5 x 100 mm, 2-componentengreep, voor extra grip |
| **stekers/adapters** | | |
| 1734634 | CP-MSTB | Polarisatieprofiel, wordt in de groef van het stekerdeel resp. het geïnverteerde basiselement geschoven, van rode kunststof |

## Aanvullende producten

| Artikel | Omschrijving | Omschrijving |
|---|---|---|
| **algemeen** | | |
| 1859616 | EMSTBVA 2,5/12-G-5,08 | basiselement, nominale stroom: 12 A, nominale spanning (III/2): 320 V, aantal polen: 12, rastermaat: 5,08 mm, kleur: groen, contactoppervlak: tin, montage: inpersen |
| 1873456 | FKIC 2,5/12-ST-5,08 | stekerdeel, nominale stroom: 12 A, nominale spanning (III/2): 320 V, aantal polen: 12, rastermaat: 5,08 mm, aansluittype: veerdrukaansluiting, kleur: groen, contactoppervlak: tin |
| 1786271 | IC 2,5/12-ST-5,08 | stekerdeel, nominale stroom: 12 A, nominale spanning (III/2): 320 V, aantal polen: 12, rastermaat: 5,08 mm, aansluittype: schroefaansluiting, kleur: groen, contactoppervlak: tin |
| 1823943 | ICC 2,5/12-STZ-5,08 | stekerdeel, nominale stroom: 12 A, nominale spanning (III/2): 320 V, aantal polen: 12, rastermaat: 5,08 mm, aansluittype: crimpaansluiting, kleur: groen, Bijbehorende crimp-stiftcontacten met gegevens over de stroom [A] en het aderdoorsnedebereik [mm²]: 10A/ICC-MT 0,5-1,0 (3190577); 10A/ICC-MT 0,5-1,0 BA (3190603); 12A/ICC-MT 1,5-2,5 (3190580); 12A/ICC-MT 1,5-2,5 BA (3190593). BA = bandcontacten |
| 1759114 | MSTB 2,5/12-G-5,08 | basiselement, nominale stroom: 12 A, nominale spanning (III/2): 320 V, aantal polen: 12, rastermaat: 5,08 mm, kleur: groen, contactoppervlak: tin, montage: solderen |
| 1757349 | MSTBA 2,5/12-G-5,08 | basiselement, nominale stroom: 12 A, nominale spanning (III/2): 320 V, aantal polen: 12, rastermaat: 5,08 mm, kleur: groen, contactoppervlak: tin, montage: solderen |
| 1758115 | MSTBV 2,5/12-G-5,08 | basiselement, nominale stroom: 12 A, nominale spanning (III/2): 320 V, aantal polen: 12, rastermaat: 5,08 mm, kleur: groen, contactoppervlak: tin, montage: solderen |
| 1755833 | MSTBVA 2,5/12-G-5,08 | basiselement, nominale stroom: 12 A, nominale spanning (III/2): 320 V, aantal polen: 12, rastermaat: 5,08 mm, kleur: groen, contactoppervlak: tin, montage: solderen |

## Tekeningen

diagram

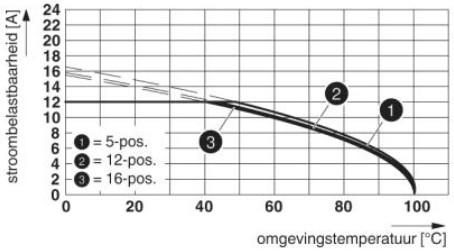


**Type: (U)MSTBVK 2,5/...-ST-5,08 met IC 2,5/...-ST-5,08**

Maatschets

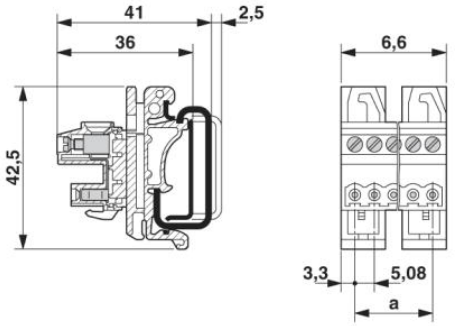

## Adresgegevens

PHOENIX CONTACT Deutschland GmbH
Flachsmarktstr. 8
32825 Blomberg,Germany
Tel. +49 5235 3 12000
Fax +49 5235 3 41200
http://www.phoenixcontact.de

© 2012 Phoenix Contact
Technische wijzigingen voorbehouden