Greep uit de online catalogus

PTA 1,5/ 2-5,0

Artikelnummer: 1988804

De afbeelding toont een 10-polige variant van het artikel



http://catalog.phoenixcontact.net/phoenix/treeViewClick.do?UID=1988804

Printklem, nominale stroom: 17,5 A, nominale spanning: 400 V, rastermaat: 5 mm, aantal polen: 2, aansluitmethode: schroefaansluiting, montage: solderen, aansluitrichting ader/printplaat: 45 °, kleur: groen

Houd er a.u.b. rekening mee dat de hier aangegeven gegevens uit de online catalogus afkomstig zijn. De volledige informatie en gegevens vindt u in de gebruikersdocumentatie onder http://www.download.phoenixcontact.de Op alle internet downloads zijn de Algemene gebruiksvoorwaarden van toepassing.

Commerciële gegevens

EAN	4 046356 036795
sales group	E402
VPE	250 Pcs.
Douanetarief	85369010
Brutogewicht per stuk	KG
Nettogewicht per stuk	KG
Zie cataloguspagina	Pagina 421 (CAT-1-2013)

Technische gegevens

Afmetingen / Polen

rastermaat	5 mm
afm. a	5 mm
aantal polen	2
stiftafmetingen	1,0 mm
stiftafstand	5 mm
printgatdiameter	1,3 mm

schroefdraad	M2,6
min. aandraaimoment	0,35 Nm
max. aandraaimoment	0,4 Nm

Technische gegevens

artikelfamilie	PTA 1,5
isolatiemateriaalgroep	I
teststootspanning (III/3)	4 kV
teststootspanning (III/2)	4 kV
teststootspanning (II/2)	4 kV
nominale spanning (III/3)	250 V
nominale spanning (III/2)	400 V
nominale spanning (II/2)	630 V
aansluiting overeenkomstig norm	EN-VDE
nominale stroom I_N	17,5 A
nominale aderdoorsnede	1,5 mm²
belastingsstroom maximaal	24 A
isolatiemateriaal	PA
brandbaarheidsklasse volgens UL 94	V0
teststift	A1 / B1
striplengte	5 mm
nominale spanning UL/CUL Usegroup B	300 V
nominale stroom UL/CUL Usegroup B	15 A
nominale spanning UL/CUL Usegroup D	300 V
nominale stroom UL/CUL Usegroup D	10 A

Aansluitgegevens

min. aderdoorsnede massief	0,14 mm²
max. aderdoorsnede massief	2,5 mm²
min. aderdoorsnede soepel	0,14 mm²
max. aderdoorsnede soepel	2,5 mm²
min. aderdoorsnede soepel met adereindhuls zonder kunststofhuls	0,25 mm²
max. aderdoorsnede soepel met adereindhuls zonder kunststofhuls	1,5 mm²
min. aderdoorsnede soepel met adereindhuls met kunststofhuls	0,25 mm²

max. aderdoorsnede soepel met adereindhuls met kunststofhuls	1,5 mm²
min. aderdoorsnede AWG/kcmil	26
max. aderdoorsnede AWG/kcmil	14
2 aders met dezelfde min. doorsnede massief	0,14 mm²
2 aders met dezelfde max. doorsnede massief	1 mm²
2 aders met dezelfde min. doorsnede soepel	0,14 mm²
2 aders met dezelfde max. doorsnede soepel	0,75 mm²
2 aders met dezelfde min. doorsnede soepel met AEH zonder kunststofhuls	0,25 mm²
2 aders met dezelfde max. doorsnede soepel met AEH zonder kunststofhuls	0,34 mm²
2 aders met dezelfde min. doorsnede soepel met TWIN-AEH met kunststofhuls	0,25 mm²
2 aders met dezelfde max. doorsnede soepel met TWIN-AEH met kunststofhuls	0,75 mm²
AWG volgens UL/CUL min.	26
AWG volgens UL/CUL max.	12

Toelatingen

toelatingen: cULus Recognized, GOST, VDE Gutachten mit Fertigungsüberwachung, CCA, IECEE CB Scheme

aangevraagde toelatingen:

Ex-toelatingen:

Toebehoren

Artikel	Omschrijving	Omschrijving
Codering		
0804183	SK 5/3,8:FORTL.ZAHLEN	Coderingskaarten, kaart, wit, gecodeerd, horizontaal: oplopende getallen 1-10, 11-20 enz. tot 91-(99)100, montagetechniek: plakken, Voor klemmen met een breedte van: 5 mm

gereedschap

1205053	SZS 0,6X3,5	Bedieningsgereedschap, voor ST-klemmen, geïsoleerd, ook geschikt als sleufkopschroevendraaier, afmetingen: 0,6 x 3,5 x 100 mm, 2-componentengreep, voor extra grip

Tekeningen

boorsjabloon/soldeerpadgeometrie

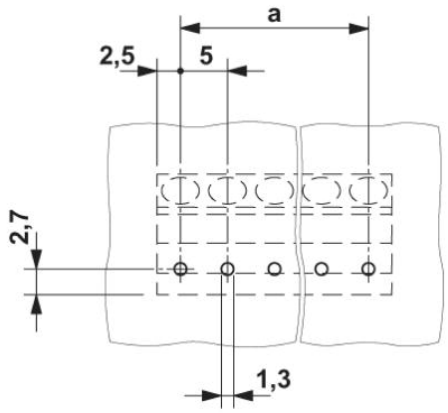

diagram

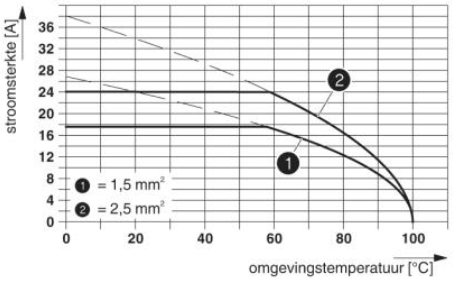

Maatschets

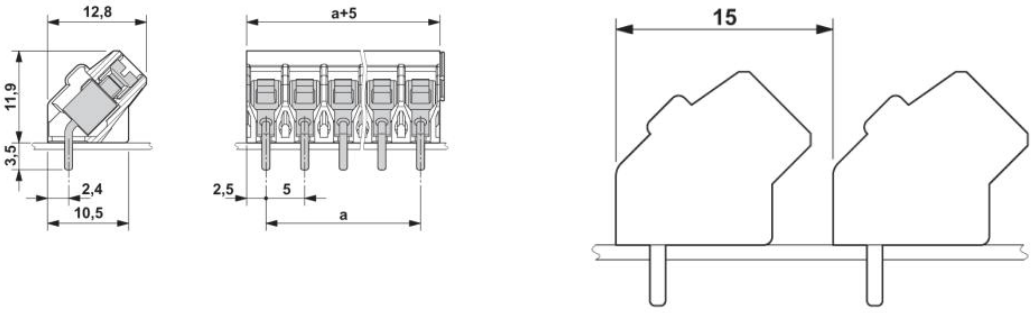

Adresgegevens

PHOENIX CONTACT Deutschland GmbH
Flachsmarktstr. 8
32825 Blomberg,Germany
Tel. +49 5235 3 12000
Fax +49 5235 3 41200
http://www.phoenixcontact.de

© 2012 Phoenix Contact
Technische wijzigingen voorbehouden