Greep uit de online catalogus

UMSTBVK 2,5/16-ST-5,08

Artikelnummer: 1833959

De afbeelding toont een 10-polige variant van het artikel



http://catalog.phoenixcontact.net/phoenix/treeViewClick.do?UID=1833959

stekerdeel, nominale stroom: 12 A, nominale spanning (III/2): 320 V, aantal polen: 16, rastermaat: 5,08 mm, aansluittype: schroefaansluiting, kleur: groen, contactoppervlak: tin, montage: montagerail

Houd er a.u.b. rekening mee dat de hier aangegeven gegevens uit de online catalogus afkomstig zijn. De volledige informatie en gegevens vindt u in de gebruikersdocumentatie onder http://www.download.phoenixcontact.de Op alle internet downloads zijn de Algemene gebruiksvoorwaarden van toepassing.

Commerciële gegevens

EAN	4 017918 103651
sales group	E121
VPE	50 Pcs.
Douanetarief	85366990
Brutogewicht per stuk	KG
Nettogewicht per stuk	KG
Zie cataloguspagina	Pagina 362 (CAT-1-2013)

Technische gegevens

Afmetingen / Polen

breedte	42,5 mm
rastermaat	5,08 mm
afm. a	76,2 mm
aantal polen	16
schroefdraad	M3
min. aandraaimoment	0,5 Nm

max. aandraaimoment	0,6 Nm

Technische gegevens

artikelfamilie	UMSTBVK 2,5/..-ST
isolatiemateriaalgroep	I
teststootspanning (III/3)	4 kV
teststootspanning (III/2)	4 kV
teststootspanning (II/2)	4 kV
nominale spanning (III/2)	320 V
nominale spanning (II/2)	630 V
aansluiting overeenkomstig norm	EN-VDE
nominale stroom I_N	12 A
nominale spanning U_N	320 V
nominale aderdoorsnede	2,5 mm²
isolatiemateriaal	PA
brandbaarheidsklasse volgens UL 94	V0
teststift	A3
striplengte	7 mm

Aansluitgegevens

min. aderdoorsnede massief	0,2 mm²
max. aderdoorsnede massief	2,5 mm²
min. aderdoorsnede soepel	0,2 mm²
max. aderdoorsnede soepel	2,5 mm²
min. aderdoorsnede soepel met adereindhuls zonder kunststofhuls	0,25 mm²
max. aderdoorsnede soepel met adereindhuls zonder kunststofhuls	2,5 mm²
min. aderdoorsnede soepel met adereindhuls met kunststofhuls	0,25 mm²
max. aderdoorsnede soepel met adereindhuls met kunststofhuls	2,5 mm²
2 aders met dezelfde min. doorsnede massief	0,2 mm²
2 aders met dezelfde max. doorsnede massief	1 mm²
2 aders met dezelfde min. doorsnede soepel	0,2 mm²
2 aders met dezelfde max. doorsnede soepel	1,5 mm²
2 aders met dezelfde min. doorsnede soepel met AEH zonder kunststofhuls	0,25 mm²

2 aders met dezelfde max. doorsnede soepel met AEH zonder kunststofhuls	1 mm²
2 aders met dezelfde min. doorsnede soepel met TWIN-AEH met kunststofhuls	0,5 mm²
2 aders met dezelfde max. doorsnede soepel met TWIN-AEH met kunststofhuls	1,5 mm²
min. aderdoorsnede AWG/kcmil	24
max. aderdoorsnede AWG/kcmil	12

Toelatingen



toelatingen	CSA, cULus Recognized, GOST, VDE Gutachten mit Fertigungsüberwachung, CCA, IECEE CB Scheme

aangevraagde toelatingen:

Ex-toelatingen:

Toebehoren

Artikel	Omschrijving	Omschrijving
Codering		
0804293	SK 5,08/3,8:FORTL.ZAHLEN	Coderingskaarten, kaart, wit, gecodeerd, horizontaal: oplopende getallen 1-10, 11-20 enz. tot 91-(99)100, montagetechniek: plakken, Voor klemmen met een breedte van: 5,08 mm
algemeen		
1733169	EBP 2- 5	Inlegbrug, volledig geïsoleerd, voor stekerverbindingen met 5,0 resp. 5,08 mm-raster, aantal polen: 2
gereedschap		
1205053	SZS 0,6X3,5	Bedieningsgereedschap, voor ST-klemmen, geïsoleerd, ook geschikt als sleufkopschroevendraaier, afmetingen: 0,6 x 3,5 x 100 mm, 2-componentengreep, voor extra grip
stekers/adapters		
1734634	CP-MSTB	Polarisatieprofiel, wordt in de groef van het stekerdeel resp. het geïnverteerde basiselement geschoven, van rode kunststof

Aanvullende producten

Artikel	Omschrijving	Omschrijving
algemeen		
1859658	EMSTBVA 2,5/16-G-5,08	basiselement, nominale stroom: 12 A, nominale spanning (III/2): 320 V, aantal polen: 16, rastermaat: 5,08 mm, kleur: groen, contactoppervlak: tin, montage: inpersen
1873498	FKIC 2,5/16-ST-5,08	stekerdeel, nominale stroom: 12 A, nominale spanning (III/2): 320 V, aantal polen: 16, rastermaat: 5,08 mm, aansluittype: veerdrukaansluiting, kleur: groen, contactoppervlak: tin
1786310	IC 2,5/16-ST-5,08	stekerdeel, nominale stroom: 12 A, nominale spanning (III/2): 320 V, aantal polen: 16, rastermaat: 5,08 mm, aansluittype: schroefaansluiting, kleur: groen, contactoppervlak: tin
1823985	ICC 2,5/16-STZ-5,08	stekerdeel, nominale stroom: 12 A, nominale spanning (III/2): 320 V, aantal polen: 16, rastermaat: 5,08 mm, aansluittype: crimpaansluiting, kleur: groen, Bijbehorende crimp-stiftcontacten met gegevens over de stroom [A] en het aderdoorsnedebereik [mm²]: 10A/ICC-MT 0,5-1,0 (3190577); 10A/ICC-MT 0,5-1,0 BA (3190603); 12A/ICC-MT 1,5-2,5 (3190580); 12A/ICC-MT 1,5-2,5 BA (3190593). BA = bandcontacten
1759156	MSTB 2,5/16-G-5,08	basiselement, nominale stroom: 12 A, nominale spanning (III/2): 320 V, aantal polen: 16, rastermaat: 5,08 mm, kleur: groen, contactoppervlak: tin, montage: solderen
1757381	MSTBA 2,5/16-G-5,08	basiselement, nominale stroom: 12 A, nominale spanning (III/2): 320 V, aantal polen: 16, rastermaat: 5,08 mm, kleur: groen, contactoppervlak: tin, montage: solderen
1758157	MSTBV 2,5/16-G-5,08	basiselement, nominale stroom: 12 A, nominale spanning (III/2): 320 V, aantal polen: 16, rastermaat: 5,08 mm, kleur: groen, contactoppervlak: tin, montage: solderen
1755875	MSTBVA 2,5/16-G-5,08	basiselement, nominale stroom: 12 A, nominale spanning (III/2): 320 V, aantal polen: 16, rastermaat: 5,08 mm, kleur: groen, contactoppervlak: tin, montage: solderen

Tekeningen

diagram

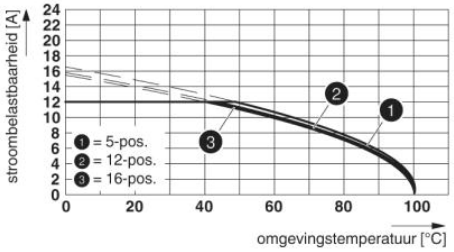

Type: (U)MSTBVK 2,5/...-ST-5,08 met IC 2,5/...-ST-5,08

Maatschets

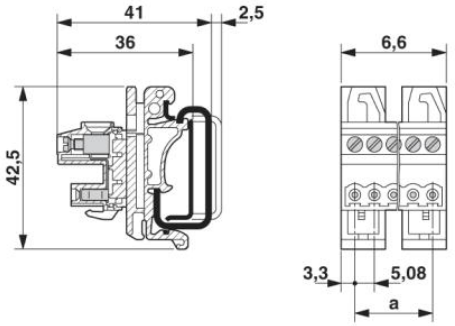

Adresgegevens

PHOENIX CONTACT Deutschland GmbH
Flachsmarktstr. 8
32825 Blomberg,Germany
Tel. +49 5235 3 12000
Fax +49 5235 3 41200
http://www.phoenixcontact.de

© 2012 Phoenix Contact
Technische wijzigingen voorbehouden