Greep uit de online catalogus

SAC-17P-MR/10,0-PVC SCO

Artikelnummer: 1555334



http://catalog.phoenixcontact.net/phoenix/treeViewClick.do?UID=1555334

Sensor-/actorkabel, 17-polig, PVC, zwart RAL 9005, stift haaks M12-SPEEDCON, A-gepolariseerd, op vrij kabeluiteinde, kabellengte: 10 m

Houd er a.u.b. rekening mee dat de hier aangegeven gegevens uit de online catalogus afkomstig zijn. De volledige informatie en gegevens vindt u in de gebruikersdocumentatie onder http://www.download.phoenixcontact.de Op alle internet downloads zijn de Algemene gebruiksvoorwaarden van toepassing.

Commerciële gegevens

EAN	4 046356 176613
Opmerking	Opdrachtsgebonden productie
sales group	D118
VPE	1 Pcs.
Douanetarief	85444290
Brutogewicht per stuk	KG
Nettogewicht per stuk	KG
Zie cataloguspagina	Pagina 65 (CAT-4-2013)

Technische gegevens

Algemene gegevens

nominale stroom bij 40 °C	1,5 A
nominale spanning	30 V
aantal polen	17
overgangsweerstand	≤ 5 mΩ
isolatieweerstand	≥ 100 MΩ
kabellengte	10 m

striplengte van het vrije kabeluiteinde	35 mm
omgevingstemperatuur (bedrijf)	-25 °C ... 90 °C (steker)

Algemene gegevens

normen / bepalingen	M12-connector IEC 61076-2-101
polarisatie	A - standaard
overspanningscategorie	II
vervuilingsgraad	3
beschermklasse	IP65
	IP67
	IP68
aandraaimoment	0,4 Nm (M12-connector)
materiaal contact	CuZn
materiaal contactoppervlak	Ni/Au
materiaal contactblok	TPU GF
materiaal handgreep	TPU, moeilijk ontvlambaar, zelfdovend
materiaal kartelmoer	zinkspuitgietwerk, vernikkeld
statusindicatie	Nee

Gegevens kabel

kabeltype	PVC zwart
aderdoorsnede	0,14 mm²
AWG signaalleiding	26
aderopbouw signaalleiding	18x 0,10 mm
aderdiameter incl. isolatie	1 mm ± 0,05 mm
aderkleuren	met kleurcodering DIN 47100
compleet getwist	aders in lagen getwist
buitenmantel, kleur	zwart RAL 9005
kabeldiameter	6,40 mm
kleinste buigradius, flexibel gelegd	96 mm
buitenmantel, materiaal	PVC
materiaal aderisolatie	PVC
materiaal aders	blanke Cu-litzendraad
omgevingstemperatuur (bedrijf)	-5 °C ... 80 °C (kabel, flexibele montage)
	-25 °C ... 80 °C (kabel, vaste montage)

Toelatingen



toelatingen GOST

aangevraagde toelatingen:

Ex-toelatingen:

Toebehoren

Artikel	Omschrijving	Omschrijving
Codering		
1051993	B-STIFT	Coderingsstift, voor het handmatig beschrijven van niet-bedrukte coderingsschildjes, codering wis- en waterbestendig, lijndikte 0,5 mm
1013944	PABA RD/15	Insteekschildje, stroken, rood, niet gecodeerd, Codeerbaar met: Plotter, montagetechniek: over de ader schuiven, kabeldiameter: 0,6-50 mm, Schrijfvlak: 15 x 4 mm
1013151	PABA WH/15	Insteekschildje, stroken, wit, niet gecodeerd, Codeerbaar met: Plotter, montagetechniek: over de ader schuiven, kabeldiameter: 0,6-50 mm, Schrijfvlak: 15 x 4 mm
1013698	PABA YE/15	Insteekschildje, stroken, geel, niet gecodeerd, Codeerbaar met: Plotter, montagetechniek: over de ader schuiven, kabeldiameter: 0,6-50 mm, Schrijfvlak: 15 x 4 mm
1013850	PATG 2/23	Adercodering, transparant, niet gecodeerd, montagetechniek: opschuiven, kabeldiameter: 2-4 mm, Schrijfvlak: 4 x 23 mm
1013863	PATG 3/23	Adercodering, transparant, niet gecodeerd, montagetechniek: opschuiven, kabeldiameter: 4-7 mm, Schrijfvlak: 4 x 23 mm
0808011	PATG 4/23	Adercodering, transparant, niet gecodeerd, montagetechniek: opschuiven, kabeldiameter: 6-10 mm, Schrijfvlak: 4 x 23 mm
beveiligings- en vergrendelingselementen		
1430873	PROT-M12 FS-PA-CHAIN	Afsluitkap M12 van kunststof met bevestigingsband voor sensorkabels, voor niet-bezette M12-stekers
gereedschap		
1212207	CUTFOX-S VDE	Zijkniptang voor koper- en aluminiumaders, VDE-getest

1208432	SAC BIT M12-D15	Reserve opzetstuk voor de montage van sensor-/actorkabels met M12-connector en voor M12-connectoren met QUICKCON-snelaansluittechniek, voor 4 mm-zeskantaandrijving
1208429	TSD 04 SAC	Momentschroevendraaier, met ingesteld aandraaimoment van 0,4 Nm en 4 mm zeskantaandrijving voor M12-connectoren
1212224	TSD-M 1,2NM	Momentschroevendraaier, nauwkeurigheid volgens EN ISO 6789, instelbaar van 0,3 - 1,2 Nm
1212600	TSD-M SAC-BIT ADAPTER	Adapter-bit, voor TSD-M…momentgereedschap, E6,3-1/4"-aandrijving, met 4 mm-zeskant voor de opname van SAC-bits
1212150	WIREFOX 10	Stripgereedschap, voor kabels en aders van 0,02 - 10 mm², zelfjusterend, striplengte tot 18 mm, knipvermogen t/m 10 mm² soepel /1,5 mm² massief, verwisselbaar stripmes
1212623	WIREFOX SAC	Striptang, voor halogeenvrije sensor-/actorkabels (SAC-kabels), met PUR- en PVC-isolatie, Ø van 4,4 tot 7 mm, willekeurige striplengte

zekering

1558988	SAC-M12-EXCLIP-M	Borgclip voor de stiftzijde van diverse M12-sensor-/actorconnectoren, voorkomt het losraken van de stekerverbindingen zonder gereedschap

Tekeningen

Maatschets

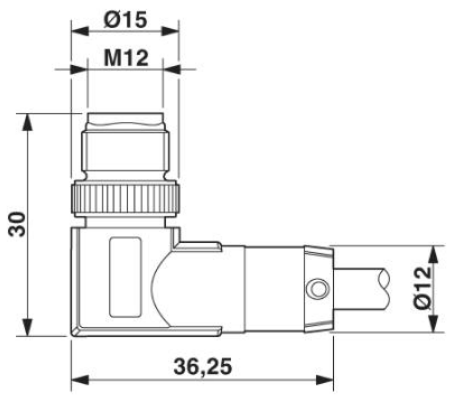

Steker M12 SPEEDCON, haaks

schakelschema

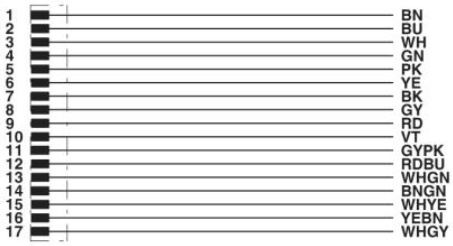

Contactbezetting van de M12-steker

schematekening

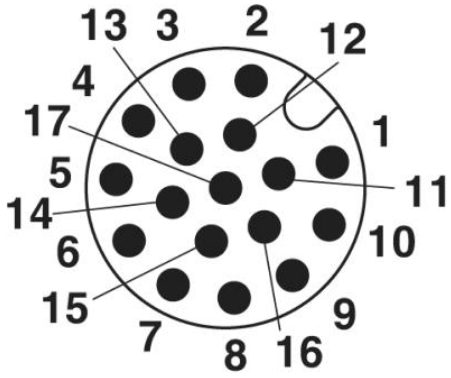

Poolschema steker M12, 17-polig, aanzicht stiftzijde



PVC zwart [PVC]

Adresgegevens

PHOENIX CONTACT Deutschland GmbH
Flachsmarktstr. 8
32825 Blomberg,Germany
Tel. +49 5235 3 12000
Fax +49 5235 3 41200
http://www.phoenixcontact.de

© 2012 Phoenix Contact
Technische wijzigingen voorbehouden