Greep uit de online catalogus

SACC-CI-M12MS-8CON-L90 SCO

Artikelnummer: 1436987



http://catalog.phoenixcontact.net/phoenix/treeViewClick.do?UID=1436987

Sensor-/actorinbouwconnector, steker, 8-polig, A-gepolariseerd, met haakse soldeeraansluiting, alleen contactblok

Houd er a.u.b. rekening mee dat de hier aangegeven gegevens uit de online catalogus afkomstig zijn. De volledige informatie en gegevens vindt u in de gebruikersdocumentatie onder http://www.download.phoenixcontact.de Op alle internet downloads zijn de Algemene gebruiksvoorwaarden van toepassing.

Commerciële gegevens

EAN	4 046356 438551
Opmerking	Opdrachtsgebonden productie
sales group	D125
VPE	20 Pcs.
Douanetarief	85366990
Brutogewicht per stuk	KG
Nettogewicht per stuk	KG
Zie cataloguspagina	Pagina 252 (CAT-2-2013)

Technische gegevens

Algemene gegevens

nominale stroom bij 40 °C	2 A
nominale spanning	30 V
aantal polen	8
overgangsweerstand	≤ 3 mΩ
isolatieweerstand	≥ 100 MΩ
omgevingstemperatuur (bedrijf)	-25 °C ... 85 °C (steker/bus)

Algemene gegevens

normen / bepalingen	M12-connector IEC 61076-2-101
polarisatie	A - standaard
overspanningscategorie	II
vervuilingsgraad	3
beschermklasse	IP67
materiaal contact	CuZn
materiaal contactoppervlak	Au
materiaal contactblok	PA 66
materiaal afdichting	FKM / EPDM
montagetechniek	printplaatmontage
aansluitmethode	soldeerstiften
statusindicatie	Nee

Toelatingen

toelatingen: GOST, UL Recognized

aangevraagde toelatingen:

Ex-toelatingen:

Toebehoren

Artikel	Omschrijving	Omschrijving
behuizingswartel		
1437892	SACC-M12 PLUG PRESS	M12-stift, behuizingswartel, inpersvariant, voor alle SPEEDCON THR- en golfsoldeercontactblokken
1551493	SACC-M12-SCO PLUG	M12 SPEEDCON-behuizingswartel voor M12-stiftcontactblokken, met O-ring, voor alle SPEEDCON THR- en golfsoldeercontactblokken
1436709	SACC-M12-SCO PLUG L90	M12 SPEEDCON-behuizingswartel voor M12-stiftcontactblokken, met platte afdichting, voor alle SPEEDCON THR- en golfsoldeercontactblokken

Tekeningen

boorsjabloon/soldeerpadgeometrie

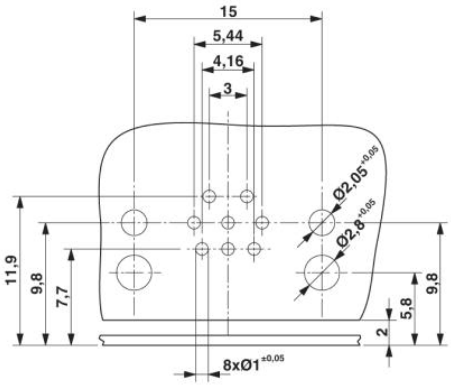

Het boorplan is alleen geldig in combinatie met de behuizing **SACC-M12-SCO PLUG L90** (artikelnr. 1436709)

Maatschets

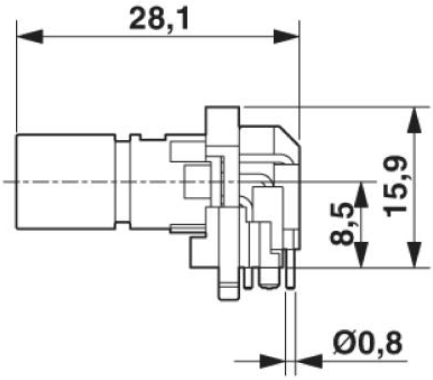

M12-inbouwconnector, steker, contactblok, zijaanzicht

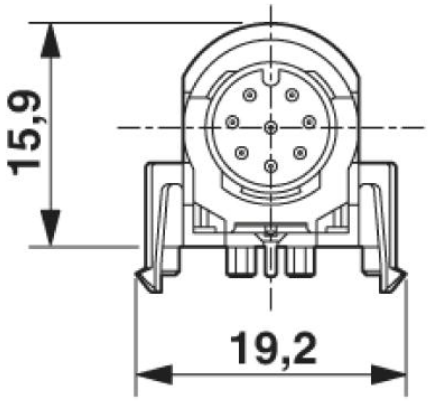

M12-inbouwconnector, stiftconnector, contactblok vooraanzicht

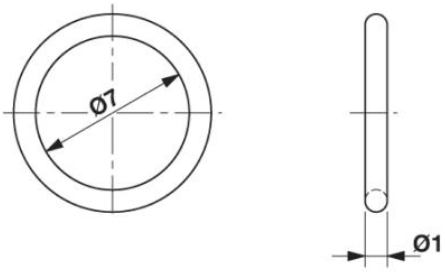

Optioneel met O-ring (groen) voor afdichting in niet-gemonteerde toestand.
- bij montage met aangebrachte O-ring mag de axiale montagedruk van 80 N per connector niet worden overschreden!
- vermijd radiale druk!

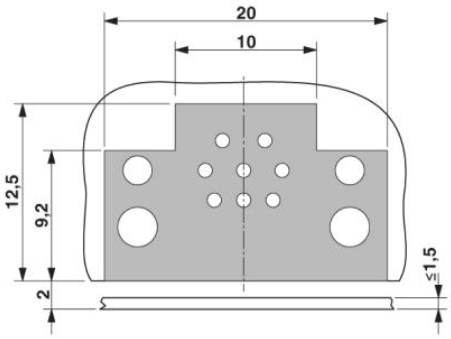

Niet bruikbaar oppervlak op de printplaat

schematekening

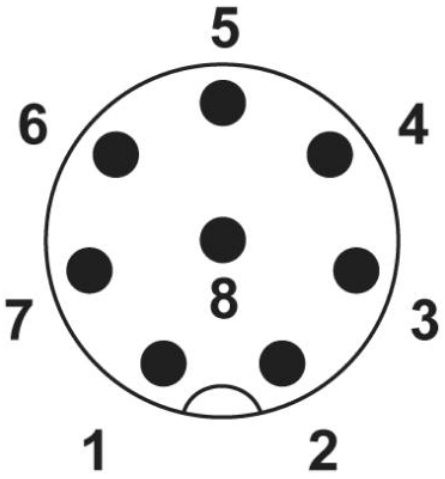

Poolschema steker M12, 8-polig, A-gepolariseerd, aanzicht stiftzijde

Adresgegevens

PHOENIX CONTACT Deutschland GmbH
Flachsmarktstr. 8
32825 Blomberg,Germany
Tel. +49 5235 3 12000
Fax +49 5235 3 41200
http://www.phoenixcontact.de

© 2012 Phoenix Contact
Technische wijzigingen voorbehouden