Greep uit de online catalogus

SACC-DSI-M12MS-12CON-M16/0,5

Artikelnummer: 1419700



http://catalog.phoenixcontact.net/phoenix/treeViewClick.do?UID=1419700

Sensor-/actorinbouwsteker, 12-polig, M12 SPEEDCON, achterwand-/schroefmontage met M16-schroefdraad, met 0,5 m TPE-litzendraad, 12 x 0,14 mm²

Houd er a.u.b. rekening mee dat de hier aangegeven gegevens uit de online catalogus afkomstig zijn. De volledige informatie en gegevens vindt u in de gebruikersdocumentatie onder http://www.download.phoenixcontact.de Op alle internet downloads zijn de Algemene gebruiksvoorwaarden van toepassing.

Commerciële gegevens

EAN	4 046356 533553
sales group	D125
VPE	1 Pcs.
Douanetarief	85444290
Brutogewicht per stuk	KG
Nettogewicht per stuk	KG
Zie cataloguspagina	Pagina 244 (CAT-2-2013)

Technische gegevens

Algemene gegevens

nominale stroom bij 40 °C	1,5 A
nominale spanning	30 V
aantal polen	12
overgangsweerstand	≤ 3 mΩ
isolatieweerstand	≥ 100 MΩ
kabellengte	0,5 m

Algemene gegevens

normen / bepalingen	M12-connector IEC 61076-2-101
polarisatie	A - standaard
overspanningscategorie	II
vervuilingsgraad	3
beschermklasse	IP67
materiaal contact	CuZn
materiaal contactoppervlak	Au
materiaal contactblok	PA 66
materiaal kartelmoer	zinkspuitgietwerk, vernikkeld
materiaal afdichting	NBR
montagetechniek	achterwandmontage M16 x 1,5 met vlakke moer
aansluitmethode	afzonderlijke litzendraden
statusindicatie	Nee

Gegevens kabel

kabeltype	TPE-litzendraad
aderdoorsnede	0,14 mm²
AWG signaalleiding	26
aderkleuren	met kleurcodering DIN 47100
materiaal aderisolatie	TPE
materiaal aders	vertinde Cu-litzendraad

Toelatingen

toelatingen GOST

aangevraagde toelatingen:

Ex-toelatingen:

Tekeningen

Maatschets

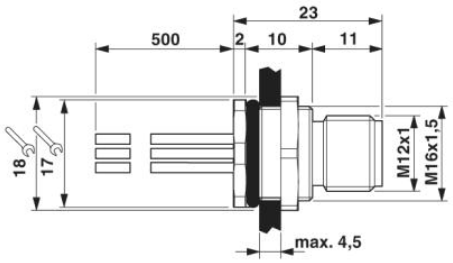

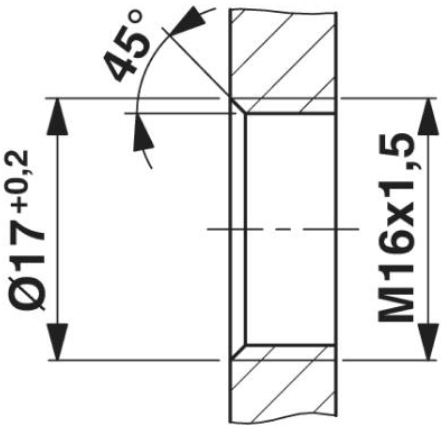

Behuizingsuitsparing voor M16-bevestigingsschroefdraad, montagewand met schroefdraad

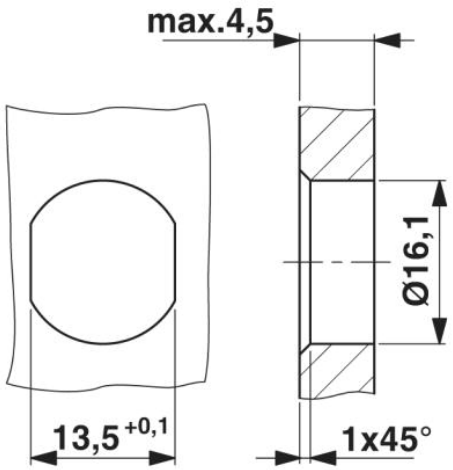

Behuizingsuitsparing voor M16-bevestigingsschroefdraad, montagewand met doorgaande boring (als alternatief met vlakke delen als verdraaibeveiliging)

schakelschema

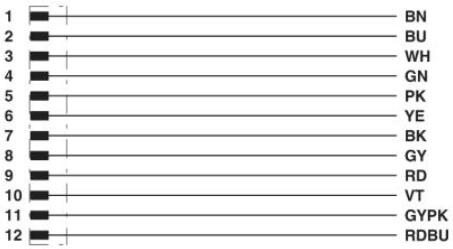

Contactbezetting van de M12-steker

schematekening

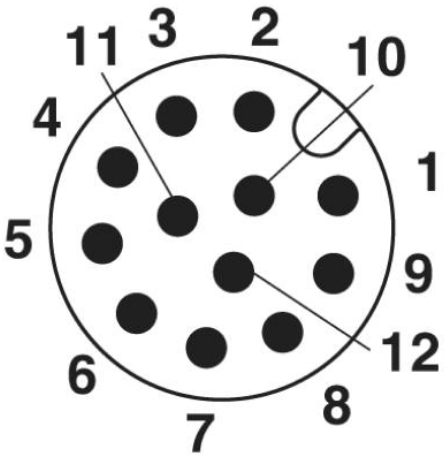

Poolschema steker M12, 12-polig, aanzicht stiftzijde

Adresgegevens

PHOENIX CONTACT Deutschland GmbH
Flachsmarktstr. 8
32825 Blomberg,Germany
Tel. +49 5235 3 12000
Fax +49 5235 3 41200
http://www.phoenixcontact.de

© 2012 Phoenix Contact
Technische wijzigingen voorbehouden