Greep uit de online catalogus

SACCBP-FSB-2CON-PG9/5,0-910SCO

Artikelnummer: 1437478



http://catalog.phoenixcontact.net/phoenix/treeViewClick.do?UID=1437478

Bussysteem-inbouwbusconnector, PROFIBUS, 2-polig, M12, afgeschermd, B-gepolariseerd, SPEEDCON, achterwand-/schroefmontage met Pg9-schroefdraad, met 5,0 m buskabel, 2 x 0,25 mm²

Houd er a.u.b. rekening mee dat de hier aangegeven gegevens uit de online catalogus afkomstig zijn. De volledige informatie en gegevens vindt u in de gebruikersdocumentatie onder http://www.download.phoenixcontact.de Op alle internet downloads zijn de Algemene gebruiksvoorwaarden van toepassing.

Commerciële gegevens

EAN	4 046356 457606
Opmerking	Opdrachtsgebonden productie
sales group	D125
VPE	1 Pcs.
Douanetarief	85444290
Brutogewicht per stuk	KG
Nettogewicht per stuk	KG
Zie cataloguspagina	Pagina 191 (CAT-2-2013)

Technische gegevens

Algemene gegevens

nominale stroom bij 40 °C	4 A
nominale spanning	60 V
aantal polen	2
overgangsweerstand	≤ 3 mΩ
isolatieweerstand	≥ 100 MΩ

kabellengte	5 m
omgevingstemperatuur (bedrijf)	-25 °C ... 85 °C (steker/bus)

Algemene gegevens

normen / bepalingen	M12-connector IEC 61076-2-101
polarisatie	B - invers
Signaalsoort/categorie	PROFIBUS
overspanningscategorie	II
vervuilingsgraad	3
beschermklasse	IP67
materiaal contact	CuZn
materiaal contactoppervlak	Ni/Au
materiaal contactblok	PA 66
materiaal kartelmoer	zinkspuitgietwerk, vernikkeld
materiaal afdichting	NBR
statusindicatie	Nee

Gegevens kabel

kabeltype	PROFIBUS
kabeltype (afkorting)	910
UL AWM Style	21198 (80 °C / 300 V)
aderdoorsnede	2x 0,25 mm² (signaalader)
AWG signaalleiding	24
aderopbouw signaalleiding	19x 0,13 mm
aderdiameter incl. isolatie	2,55 mm ± 0,07 mm
aderkleuren	rood, groen
compleet getwist	2 aders met 2 x opvulling naar de kern
afscherming	met kunststof gelamineerd aluminiumfolie, vlechtwerk van vertind koperdraad
optische schermafdekking	85 %
buitenmantel, kleur	paars RAL 4001
kabeldiameter D	7,8 mm ± 0,2 mm
aantal buigcycli	2000000
minimale buigradius, kabelrupstoepassingen	8 x D
richting van de verplaatsing	4,5 m
snelheid van de verplaatsing	3 m/s
versnelling	3 m/s²

buitenmantel, materiaal	PUR
materiaal aderisolatie	PE-schuim
materiaal aders	vertinde Cu-litzendraad
isolatieweerstand	≥ 5 GΩ*km
aderweerstand	157,2 Ω/km
bedrijfscapaciteit	30 nF
impedantie	nom. 150 Ω ±10 % (3 MHz ... 20 MHz)
schermdemping	≤ 4,9 dB (bij 16 MHz)
nominale spanning kabel	30 V
isolatiespanning ader/ader	1500 V (50 Hz, 1 min.)
isolatiespanning ader/afscherming	1500 V (50 Hz, 1 min.)
vlambestendigheid	UL 1581, Sec. 1060 (FT-1)
	IEC 60332-1
Overige bestendigheid	adhesie-arm
omgevingstemperatuur (bedrijf)	-40 °C ... 80 °C (kabel, vaste montage)
	-30 °C ... 70 °C (kabel, flexibele montage)

Toelatingen

toelatingen: GOST, UL Recognized

aangevraagde toelatingen:

Ex-toelatingen:

Tekeningen

Maatschets

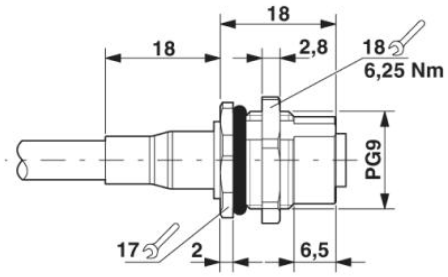

M12-wanddoorvoer

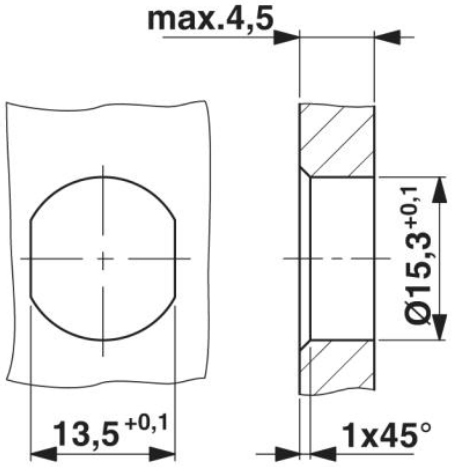

Behuizingsuitsparing voor Pg9-bevestigingsschroefdraad, montagewand met doorgaande boring (als alternatief met vlakke delen als verdraaibeveiliging)

schakelschema

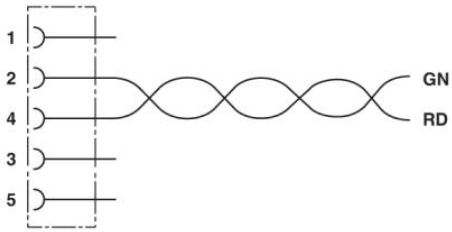

Contactbezetting van de M12-bus

schematekening

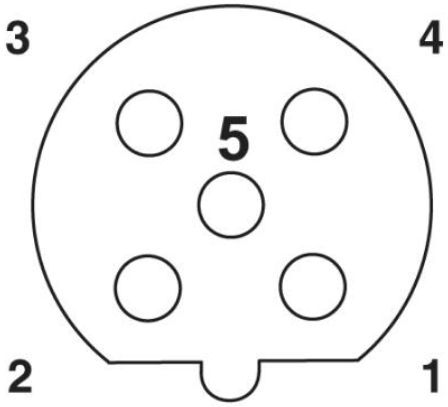

Poolschema bus M12, 5-polig, B-gepolariseerd, buszijde

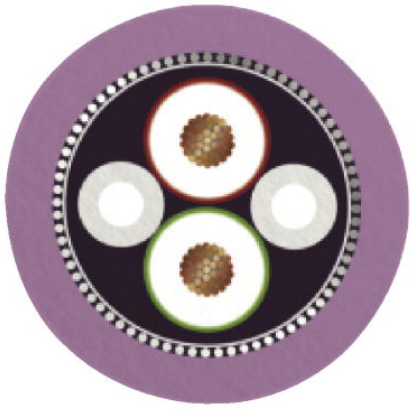

PROFIBUS [910]

Adresgegevens

PHOENIX CONTACT Deutschland GmbH
Flachsmarktstr. 8
32825 Blomberg,Germany
Tel. +49 5235 3 12000
Fax +49 5235 3 41200
http://www.phoenixcontact.de

© 2012 Phoenix Contact
Technische wijzigingen voorbehouden