Greep uit de online catalogus

SACCBP-M12FSD-4CON-M16/5,0-931

Artikelnummer: 1534614



http://catalog.phoenixcontact.net/phoenix/treeViewClick.do?UID=1534614

Bussysteem-inbouwbusconnector, Ethernet, 4-polig, M12, afgeschermd, D-gepolariseerd, achterwand-/schroefmontage met M16-schroefdraad, met 5 m buskabel, 2 x 2 x 0,14 mm²

Ethernet

Houd er a.u.b. rekening mee dat de hier aangegeven gegevens uit de online catalogus afkomstig zijn. De volledige informatie en gegevens vindt u in de gebruikersdocumentatie onder http://www.download.phoenixcontact.de Op alle internet downloads zijn de Algemene gebruiksvoorwaarden van toepassing.

Commerciële gegevens

EAN	4 046356 026789
sales group	D125
VPE	1 Pcs.
Douanetarief	85444290
Brutogewicht per stuk	KG
Nettogewicht per stuk	KG
Zie cataloguspagina	Pagina 182 (PC-2007)

Technische gegevens

Algemene gegevens

nominale stroom bij 40 °C	4 A
nominale spanning	60 V
aantal polen	4
overgangsweerstand	≤ 3 mΩ
isolatieweerstand	≥ 100 MΩ
kabellengte	5 m
omgevingstemperatuur (bedrijf)	-25 °C ... 90 °C (steker/bus)

Algemene gegevens	
polarisatie	D - data
overspanningscategorie	II
vervuilingsgraad	3
beschermklasse	IP67
materiaal contact	CuZn
materiaal contactoppervlak	Ni/Au
materiaal contactblok	PA 66
materiaal kartelmoer	messing, vernikkeld
materiaal afdichting	NBR
statusindicatie	Nee
isolatiespanning	2500 V

Gegevens kabel	
kabeltype	Ethernet
kabeltype (afkorting)	93E
kabelopbouw	2 x 2 x AWG 26/7 PIMF
aderdoorsnede	2x 2x 0,14 mm²
AWG signaalleiding	26
aderopbouw signaalleiding	7x 0,15 mm
aderdiameter incl. isolatie	≤ 1,05 mm
aderkleuren	wit/oranje-oranje, wit/groen-groen
getwiste aderparen	2 aders tot aderpaar getwist
type afscherming van aderparen	polyesterfolie met aluminium coating
compleet getwist	2 aderparen met 2 x opvulling naar de kern
afscherming	vlechtwerk van vertind koperdraad
buitenmantel, kleur	waterblauw RAL 5021
kabeldiameter D	6,7 mm
kleinste buigradius, flexibel gelegd	34 mm
kabelgewicht	42 kg/km
buitenmantel, materiaal	PUR
materiaal aderisolatie	PE-schuim
materiaal aders	blanke Cu-litzendraad
isolatieweerstand	≥ 5 GΩ*km
aderweerstand	≤ 150 Ω/km
overdrachtseigenschappen (categorie)	CAT5 (IEC 11801:2002), CAT5e (TIA 568B:2001)

bedrijfscapaciteit	42 pF
impedantie	100 Ω ±5 % (bij 100 MHz)
signaalsnelheid	0,72 c
schermdemping	60 dB (tot 1000 MHz)
koppelingsweerstand	5,00 mΩ/m (bij 10 MHz)
nominale spanning kabel	max. 125 V
testspanning kabel	1000 V
Bijzondere eigenschappen	vrij van stoffen die de laklaag kunnen aantasten
vlambestendigheid	volgens IEC 60332-2-2
Halogeenvrij	volgens IEC 60754-1/2
oliebestendigheid	volgens DIN EN 60811-2-1
Overige bestendigheid	microbenbestendig volgens VDE 0282 deel 10
	hydrolysebestendig volgens DIN 53504
rookgasdicht	volgens IEC 61034-1/2
omgevingstemperatuur (bedrijf)	-40 °C ... 70 °C (kabel, vaste montage)
	-10 °C ... 50 °C (kabel, flexibele montage)

Toelatingen

toelatingen GOST

aangevraagde toelatingen:

Ex-toelatingen:

Tekeningen

Maatschets

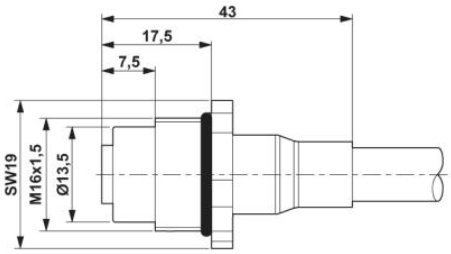

M12-inbouwconnector

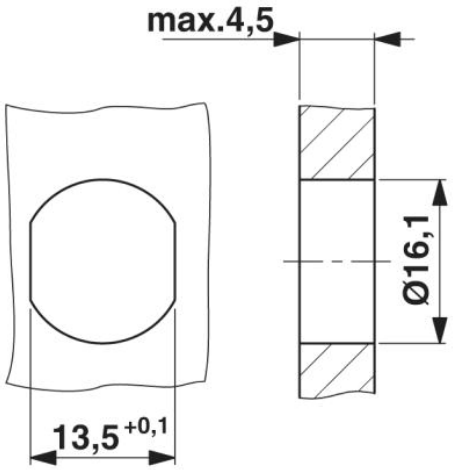

Behuizingsuitsparing voor M16-bevestigingsschroefdraad, montagewand met doorgaande boring (als alternatief met vlakke delen als verdraaibeveiliging)

schakelschema

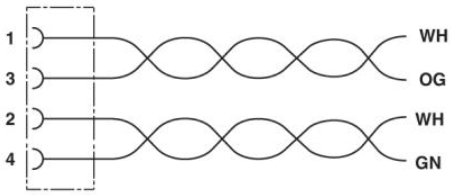

Contactbezetting van de M12-bus

schematekening

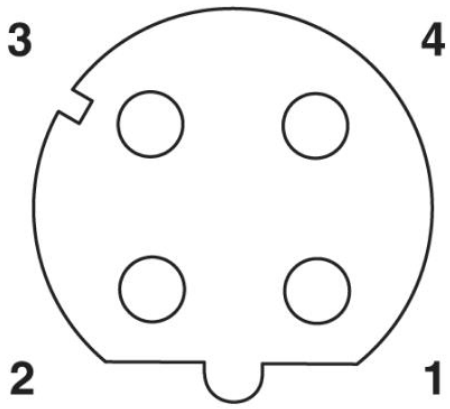

Poolschema bus M12, 4-polig, D-gepolariseerd, buszijde

Adresgegevens

PHOENIX CONTACT Deutschland GmbH
Flachsmarktstr. 8
32825 Blomberg,Germany
Tel. +49 5235 3 12000
Fax +49 5235 3 41200
http://www.phoenixcontact.de

© 2012 Phoenix Contact
Technische wijzigingen voorbehouden