Greep uit de online catalogus

C-RCI 1,5/M3,5

Artikelnummer: 3240017



http://catalog.phoenixcontact.net/phoenix/treeViewClick.do?UID=3240017

Ringkabelschoen, rood, 0,5-1,5 mm², M3,5

Houd er a.u.b. rekening mee dat de hier aangegeven gegevens uit de online catalogus afkomstig zijn. De volledige informatie en gegevens vindt u in de gebruikersdocumentatie onder http://www.download.phoenixcontact.de Op alle internet downloads zijn de Algemene gebruiksvoorwaarden van toepassing.

Commerciële gegevens	
EAN	4 046356 451642
sales group	B281
VPE	100 Pcs.
Douanetarief	85369010
Brutogewicht per stuk	KG
Nettogewicht per stuk	KG
Zie cataloguspagina	Pagina 456 (CAT-5-2013)

Technische gegevens

Algemeen

lengte (b)	17,5 mm
breedte (a)	5,5 mm
kleur	rood
striplengte	7 mm
brandbaarheidsklasse volgens UL 94	V2
omgevingstemperatuur (bedrijf)	-20 °C ... 105 °C
toevoegingen	halogeenvrij
materiaal	koper

lengte isolatiehuls (c)	10,5 mm
binnenafmeting isolatiekraag (d)	4,1 mm
afstand midden-isolatiehuls (e)	4,3 mm
binnendiameter (f)	3,7 mm
materiaaldikte (g)	0,75 mm

Toelatingen

toelatingen

aangevraagde toelatingen:

Ex-toelatingen:

Tekeningen

Maatschets

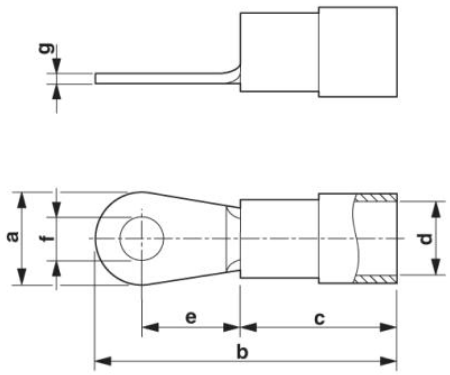

Adresgegevens

PHOENIX CONTACT Deutschland GmbH
Flachsmarktstr. 8
32825 Blomberg,Germany
Tel. +49 5235 3 12000
Fax +49 5235 3 41200
http://www.phoenixcontact.de

© 2012 Phoenix Contact
Technische wijzigingen voorbehouden