Greep uit de online catalogus

SAC-3P-M12Y/2X3,0-PUR/M12FR B

Artikelnummer: 1669026



http://catalog.phoenixcontact.net/phoenix/treeViewClick.do?UID=1669026

Sensor-/actorkabel, 3-polig, PUR halogeenvrij, zwartgrijs RAL 7021, stift recht M12, A-gepolariseerd, op bus haaks M12, A-gepolariseerd, pin 2+4 doorverbonden en haakse bus M12, A-gepolariseerd, pin 2+4 doorverbonden, kabellengte: 3 m

Houd er a.u.b. rekening mee dat de hier aangegeven gegevens uit de online catalogus afkomstig zijn. De volledige informatie en gegevens vindt u in de gebruikersdocumentatie onder http://www.download.phoenixcontact.de Op alle internet downloads zijn de Algemene gebruiksvoorwaarden van toepassing.

Commerciële gegevens

EAN	4 017918 136024
sales group	D116
VPE	1 Pcs.
Douanetarief	85444290
Brutogewicht per stuk	KG
Nettogewicht per stuk	KG
Zie cataloguspagina	Pagina 104 (CAT-4-2013)

Technische gegevens

Algemene gegevens

nominale stroom bij 40 °C	4 A
nominale spanning	250 V
aantal polen	3
overgangsweerstand	≤ 5 mΩ
isolatieweerstand	≥ 100 MΩ
kabellengte	3 m

omgevingstemperatuur (bedrijf)	-25 °C ... 90 °C (steker/bus)

Algemene gegevens

normen / bepalingen	M12-connector IEC 61076-2-101
polarisatie	A - standaard
overspanningscategorie	II
vervuilingsgraad	3
beschermklasse	IP65
	IP67
	IP68
steekcycli	≥ 100
aandraaimoment	0,4 Nm (M12-connector)
materiaal contact	CuSn
materiaal contactoppervlak	Ni/Au
materiaal contactblok	TPU GF
materiaal handgreep	TPU, moeilijk ontvlambaar, zelfdovend
materiaal kartelmoer	zinkspuitgietwerk, vernikkeld
materiaal afdichting	NBR
statusindicatie	Nee

Gegevens kabel

kabeltype	PUR, halogeenvrij, zwart
kabeltype (afkorting)	PUR
kabelcode	Li9Y11Y
UL AWM Style	20549
aderdoorsnede	3x 0,34 mm² (signaalader)
AWG signaalleiding	22
aderopbouw signaalleiding	42x 0,10 mm
aderdiameter incl. isolatie	1,27 mm ± 0,02 mm (signaalader)
wanddikte isolatie	≥ 0,21 mm (aderisolatie)
	ca. 0,8 mm (buitenmantel)
aderkleuren	bruin, blauw, zwart
compleet getwist	3 aders in de lengte getwist
buitenmantel, kleur	zwartgrijs RAL 7021
kabeldiameter D	4,4 mm ± 0,15 mm
kleinste buigradius, permanent gelegd	22 mm

kleinste buigradius, flexibel gelegd	44 mm
aantal buigcycli	4000000
buigradius	44 mm
richting van de verplaatsing	10 m
snelheid van de verplaatsing	3 m/s
versnelling	10 m/s²
kabelgewicht	26 kg/km
buitenmantel, materiaal	PUR
materiaal aderisolatie	PP
materiaal aders	blanke Cu-litzendraad
isolatieweerstand	≥ 100 GΩ*km (bij 20 °C)
aderweerstand	max. 58 Ω/km (bij 20 °C)
nominale spanning kabel	≤ 300 V
testspanning kabel	≥ 3000 V
Bijzondere eigenschappen	kabelrupsbestendig
	siliconenvrij
	vrij van stoffen die de laklaag kunnen aantasten
vlambestendigheid	volgens UL-Style 20549
Halogeenvrij	volgens DIN VDE 0472 deel 815
oliebestendigheid	volgens DIN EN 60811-2-1
Overige bestendigheid	goed bestand tegen zuren, logen en oplosmiddelen
	hydrolyse- en microbenbestendig
	beperkt UV-bestendig volgens DIN EN ISO 4892-2-A
omgevingstemperatuur (bedrijf)	-40 °C ... 80 °C (kabel, vaste montage)
	-25 °C ... 80 °C (kabel, flexibele montage)

Toelatingen

toelatingen: cULus Listed

aangevraagde toelatingen:

Ex-toelatingen:

Toebehoren

Artikel	Omschrijving	Omschrijving
Codering		
1051993	B-STIFT	Coderingsstift, voor het handmatig beschrijven van niet-bedrukte coderingsschildjes, codering wis- en waterbestendig, lijndikte 0,5 mm
1013944	PABA RD/15	Insteekschildje, stroken, rood, niet gecodeerd, Codeerbaar met: Plotter, montagetechniek: over de ader schuiven, kabeldiameter: 0,6-50 mm, Schrijfvlak: 15 x 4 mm
1013151	PABA WH/15	Insteekschildje, stroken, wit, niet gecodeerd, Codeerbaar met: Plotter, montagetechniek: over de ader schuiven, kabeldiameter: 0,6-50 mm, Schrijfvlak: 15 x 4 mm
1013698	PABA YE/15	Insteekschildje, stroken, geel, niet gecodeerd, Codeerbaar met: Plotter, montagetechniek: over de ader schuiven, kabeldiameter: 0,6-50 mm, Schrijfvlak: 15 x 4 mm
1013122	PATO 2/15	Adercodering, transparant, niet gecodeerd, montagetechniek: opklikken, kabeldiameter: 2,8-4,4 mm, Schrijfvlak: 4 x 15 mm
1013135	PATO 3/15	Adercodering, transparant, niet gecodeerd, montagetechniek: opklikken, kabeldiameter: 4,4-6,7 mm, Schrijfvlak: 4 x 15 mm
1013148	PATO 4/15	Adercodering, transparant, niet gecodeerd, montagetechniek: opklikken, kabeldiameter: 6,7-10 mm, Schrijfvlak: 4 x 15 mm
beveiligings- en vergrendelingselementen		
1430873	PROT-M12 FS-PA-CHAIN	Afsluitkap M12 van kunststof met bevestigingsband voor sensorkabels, voor niet-bezette M12-stekers
1430899	PROT-M12 MS-PA-CHAIN	Afsluitkap M12 met bevestigingsband voor sensorkabels, voor niet-bezette M12-bussen
gereedschap		
1208432	SAC BIT M12-D15	Reserve opzetstuk voor de montage van sensor-/actorkabels met M12-connector en voor M12-connectoren met QUICKCON-snelaansluittechniek, voor 4 mm-zeskantaandrijving
1208429	TSD 04 SAC	Momentschroevendraaier, met ingesteld aandraaimoment van 0,4 Nm en 4 mm zeskantaandrijving voor M12-connectoren
1212224	TSD-M 1,2NM	Momentschroevendraaier, nauwkeurigheid volgens EN ISO 6789, instelbaar van 0,3 - 1,2 Nm
1212600	TSD-M SAC-BIT ADAPTER	Adapter-bit, voor TSD-M…momentgereedschap, E6,3-1/4"-aandrijving, met 4 mm-zeskant voor de opname van SAC-bits
zekering		
1558991	SAC-M12-EXCLIP-F	Borgclip voor de buszijde van diverse M12-sensor-/actorconnectoren, voorkomt het losraken van de stekerverbindingen zonder gereedschap

1558988	SAC-M12-EXCLIP-M	Borgclip voor de stiftzijde van diverse M12-sensor-/ actorconnectoren, voorkomt het losraken van de stekerverbindingen zonder gereedschap

Tekeningen

Maatschets

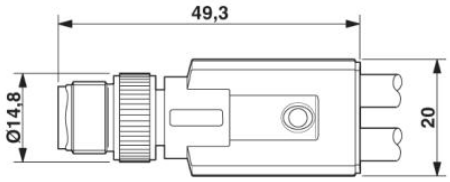

Stiftconnector M12 x 1, Y-verdeler

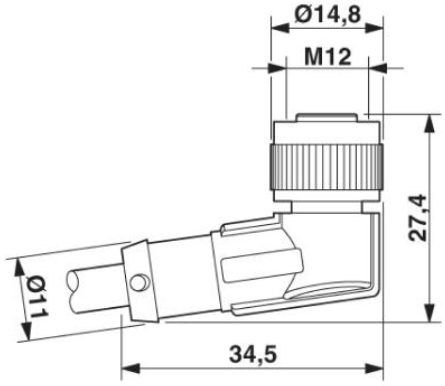

Bus M12 x 1, haaks

schakelschema

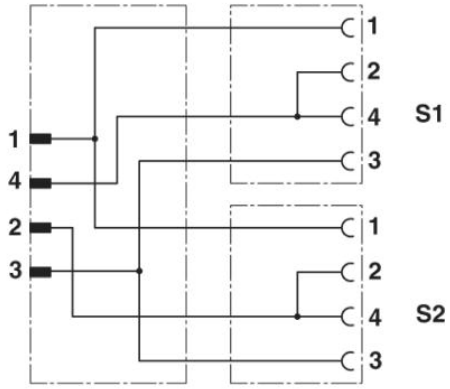

Contactbezetting van de M12-steker en de M12-bus

schematekening

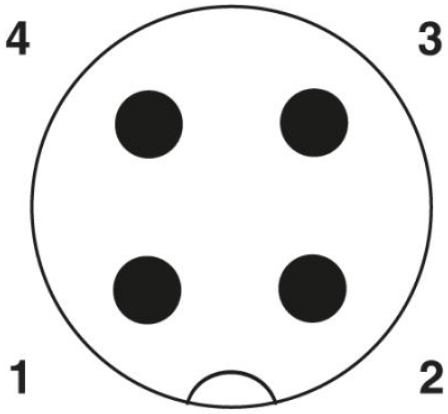

Poolschema stiftconnector M12 Y, 4-polig, A-gepolariseerd, aanzicht stiftzijde

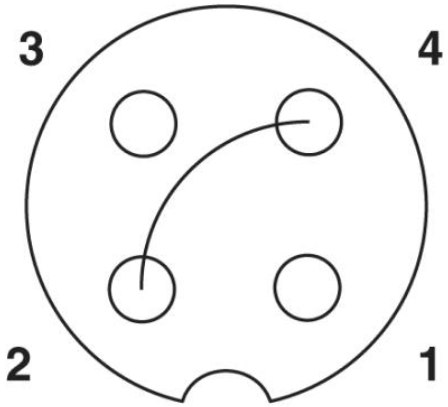

Poolschema bus M12, 3-polig, pin 2+4 doorverbonden, A-gepolariseerd, aanzicht buszijde

PUR, halogeenvrij, zwart [PUR]

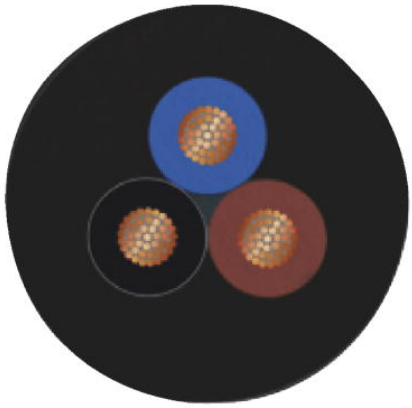

Adresgegevens

PHOENIX CONTACT Deutschland GmbH
Flachsmarktstr. 8
32825 Blomberg,Germany
Tel. +49 5235 3 12000
Fax +49 5235 3 41200
http://www.phoenixcontact.de

© 2012 Phoenix Contact
Technische wijzigingen voorbehouden