Greep uit de online catalogus

SACC-DSI-MS-12CON-M12 SCO

Artikelnummer: 1559945



http://catalog.phoenixcontact.net/phoenix/treeViewClick.do?UID=1559945

Sensor-/actorinbouwconnector, steker, 12-polig, M12 SPEEDCON, A-gepolariseerd, achterwand-/schroefmontage met M12-schroefdraad, met rechte soldeerstiften

Houd er a.u.b. rekening mee dat de hier aangegeven gegevens uit de online catalogus afkomstig zijn. De volledige informatie en gegevens vindt u in de gebruikersdocumentatie onder http://www.download.phoenixcontact.de Op alle internet downloads zijn de Algemene gebruiksvoorwaarden van toepassing.

Commerciële gegevens

EAN	4 046356 322652
Opmerking	Opdrachtsgebonden productie
sales group	D125
VPE	20 Pcs.
Douanetarief	85366990
Brutogewicht per stuk	KG
Nettogewicht per stuk	KG
Zie cataloguspagina	Pagina 248 (CAT-2-2013)

Technische gegevens

Algemene gegevens

nominale stroom bij 40 °C	1,5 A
nominale spanning	30 V
aantal polen	12
overgangsweerstand	≤ 3 mΩ
isolatieweerstand	≥ 100 MΩ
omgevingstemperatuur (bedrijf)	-25 °C ... 85 °C (steker/bus)

Algemene gegevens

normen / bepalingen	M12-connector IEC 61076-2-101
polarisatie	A - standaard
overspanningscategorie	II
vervuilingsgraad	3
beschermklasse	IP67
materiaal contact	CuZn
materiaal contactoppervlak	Au
materiaal contactblok	PA 66
materiaal kartelmoer	zinkspuitgietwerk, vernikkeld
materiaal afdichting	NBR
montagetechniek	achterwandmontage M12 x 1 met vlakke moer
aansluitmethode	soldeerstiften
lengte van de soldeercontacten	6 mm
statusindicatie	Nee

Toelatingen

toelatingen: GOST, UL Recognized

aangevraagde toelatingen:

Ex-toelatingen:

Tekeningen

boorsjabloon/soldeerpadgeometrie

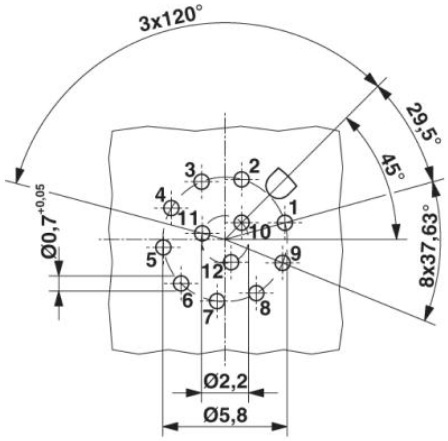

Maatschets

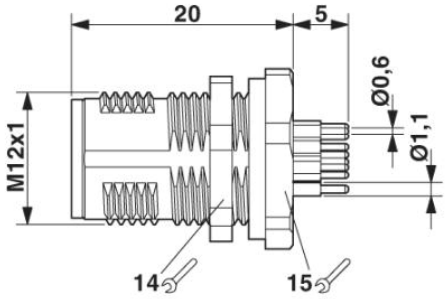

M12-inbouwconnector

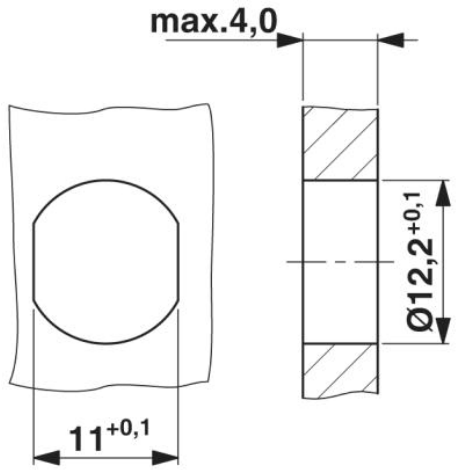

montage-uitsparing

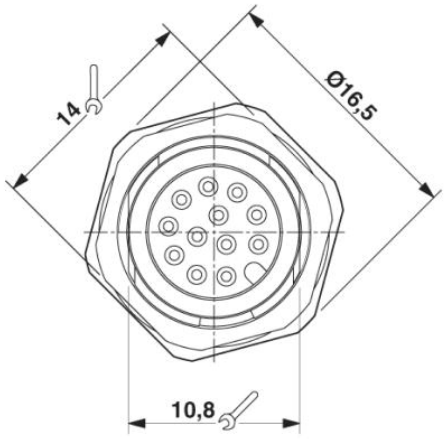

Frontaanzicht M12-inbouwconnector

schematekening

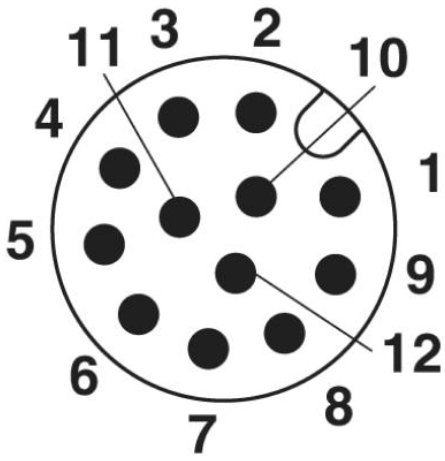

Poolschema steker M12, 12-polig, aanzicht stiftzijde

Adresgegevens

PHOENIX CONTACT Deutschland GmbH
Flachsmarktstr. 8
32825 Blomberg,Germany
Tel. +49 5235 3 12000
Fax +49 5235 3 41200
http://www.phoenixcontact.de

© 2012 Phoenix Contact
Technische wijzigingen voorbehouden