Greep uit de online catalogus

SACC-M12MR-8Q SH

Artikelnummer: 1553653



http://catalog.phoenixcontact.net/phoenix/treeViewClick.do?UID=1553653

Bussysteemconnector, Ethernet, 8-polig, afgeschermd, steker haaks M12, A-gepolariseerd, snijklemaansluiting, Materiaal rand: messing, vernikkeld, kabeldiameter 4 mm ... 8 mm

Ethernet

Houd er a.u.b. rekening mee dat de hier aangegeven gegevens uit de online catalogus afkomstig zijn. De volledige informatie en gegevens vindt u in de gebruikersdocumentatie onder http://www.download.phoenixcontact.de Op alle internet downloads zijn de Algemene gebruiksvoorwaarden van toepassing.

Commerciële gegevens

EAN	4 046356 158824
sales group	D124
VPE	1 Pcs.
Douanetarief	85366990
Brutogewicht per stuk	KG
Nettogewicht per stuk	KG
Zie cataloguspagina	Pagina 237 (CAT-4-2013)

Technische gegevens

Algemene gegevens

nominale stroom bij 40 °C	1,75 A
nominale spanning	30 V
aantal polen	8
overgangsweerstand	≤ 5 mΩ
isolatieweerstand	≥ 100 MΩ
omgevingstemperatuur (bedrijf)	-40 °C ... 85 °C

Algemene gegevens

polarisatie	A - standaard
overspanningscategorie	II
vervuilingsgraad	3
beschermklasse	IP67
brandbaarheidsklasse volgens UL 94	V0
materiaal contact	CuSn
materiaal contactoppervlak	Ni/Au
materiaal contactblok	PA 66
materiaal handgreep	zinkspuitgietwerk, vernikkeld
materiaal kartelmoer	messing, vernikkeld
materiaal afdichting	neopreen
aansluitmethode	snijklemaansluiting
min. aderdoorsnede soepel	0,14 mm²
max. aderdoorsnede soepel	0,34 mm²
min. aderdoorsnede AWG/kcmil	26
max. aderdoorsnede AWG/kcmil	22
buitendiameter	4 mm ... 8 mm
aansluitdoorsnede	0,14 mm² ... 0,34 mm²
aansluitdoorsnede AWG	26 ... 22
steekcycli	≥ 100
aandraaimoment	0,4 Nm (M12-rand)
overdrachtseigenschappen (categorie)	CAT5 (IEC 11801:2002), CAT5e (TIA 568B:2001)

Toelatingen

toelatingen GOST

aangevraagde toelatingen:

Ex-toelatingen:

Toebehoren

Artikel	Omschrijving	Omschrijving
algemeen		
1417333	VS-OE-OE-94B/...	Ethernet-kabel, afgeschermd, 4 getwiste aderparen, AWG 26 soepel (7-draads), RAL 5021 (waterblauw), lengte: variabel, per meter
1417346	VS-OE-OE-94C/...	Ethernet-kabel, afgeschermd, 4 getwiste aderparen, AWG 26 kabelrupsbestendig (19-draads), RAL 5021 (waterblauw), lengte: variabel, per meter
1417359	VS-OE-OE-94F/...	CAT6 Ethernet-kabel, afgeschermd, 4 x 2 x AWG 26 soepel (7-draads), RAL 5021 (waterblauw), per meter
beveiligings- en vergrendelingselementen		
1430873	PROT-M12 FS-PA-CHAIN	Afsluitkap M12 van kunststof met bevestigingsband voor sensorkabels, voor niet-bezette M12-stekers
gereedschap		
1205862	MICROFOX SC	Zijkniptang, voor koperdraad tot een diameter van 1,5 mm
1208445	SACC BIT M12-D20	Reserve opzetstuk voor de montage van confectioneerbare SACC M12-connectoren, behalve M12-connectoren met QUICKON-snelaansluittechniek, voor 4 mm-zeskantaandrijving
1208429	TSD 04 SAC	Momentschroevendraaier, met ingesteld aandraaimoment van 0,4 Nm en 4 mm zeskantaandrijving voor M12-connectoren
1212224	TSD-M 1,2NM	Momentschroevendraaier, nauwkeurigheid volgens EN ISO 6789, instelbaar van 0,3 - 1,2 Nm
1212600	TSD-M SAC-BIT ADAPTER	Adapter-bit, voor TSD-M…momentgereedschap, E6,3-1/4"-aandrijving, met 4 mm-zeskant voor de opname van SAC-bits
1212161	WIREFOX-D 40	**Stripgereedschap,** voor het ontmantelen van kabels met 4,5 mm - 40 mm-Ø, isolatiedikte tot 4,5 mm, zwenkbare meter voor ronde, langwerpige en spiraalvormige sneden

Tekeningen

Maatschets

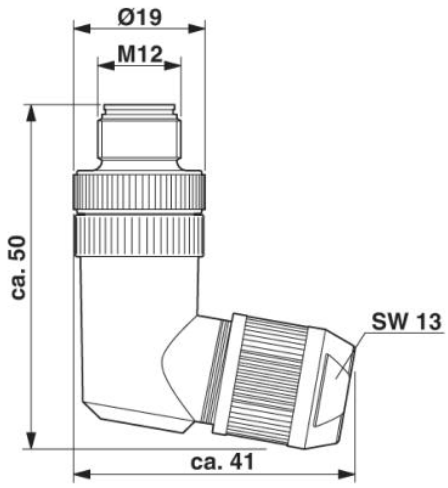

Steker M12 x 1, haaks, afgeschermd

schematekening

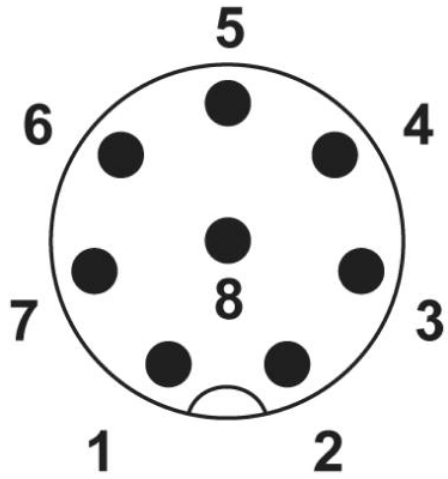

Poolschema steker M12, 8-polig, aanzicht stiftzijde

Adresgegevens

PHOENIX CONTACT Deutschland GmbH
Flachsmarktstr. 8
32825 Blomberg,Germany
Tel. +49 5235 3 12000
Fax +49 5235 3 41200
http://www.phoenixcontact.de

© 2012 Phoenix Contact
Technische wijzigingen voorbehouden