Greep uit de online catalogus

SAC-4P- 3,0-PVC/M12FR

Artikelnummer: 1693526



http://catalog.phoenixcontact.net/phoenix/treeViewClick.do?UID=1693526

Sensor-/actorkabel, 4-polig, PVC, zwart RAL 9005, vrij kabeluiteinde, op bus haaks M12, A-gepolariseerd, kabellengte: 3 m

Houd er a.u.b. rekening mee dat de hier aangegeven gegevens uit de online catalogus afkomstig zijn. De volledige informatie en gegevens vindt u in de gebruikersdocumentatie onder http://www.download.phoenixcontact.de Op alle internet downloads zijn de Algemene gebruiksvoorwaarden van toepassing.

Commerciële gegevens

EAN	4 017918 443948
sales group	D111
VPE	1 Pcs.
Douanetarief	85444290
Brutogewicht per stuk	KG
Nettogewicht per stuk	KG

Technische gegevens

Algemene gegevens

aantal polen	4
kabellengte	3 m

Algemene gegevens

steekcycli	≥ 100
materiaal contact	CuSn
materiaal contactoppervlak	Ni/Au
materiaal contactblok	TPU GF

materiaal handgreep	TPU, moeilijk ontvlambaar, zelfdovend
materiaal kartelmoer	zinkspuitgietwerk, vernikkeld
materiaal afdichting	NBR

Gegevens kabel

kabeltype	PVC zwart
kabeltype (afkorting)	PVC
kabelcode	LiYY
UL AWM Style	2464 / 1729 (80 °C / 300 V)
aderdoorsnede	4x 0,34 mm² (signaalader)
AWG signaalleiding	22
aderopbouw signaalleiding	42x 0,10 mm
aderdiameter incl. isolatie	1,45 mm ± 0,02 mm
wanddikte isolatie	≥ 0,23 mm (aderisolatie)
aderkleuren	bruin, wit, blauw, zwart
compleet getwist	4 aders in de lengte getwist
buitenmantel, kleur	zwart RAL 9005
wanddikte buitenmantel	≥ 0,76 mm
kabeldiameter D	5,2 mm ± 0,15 mm
minimale buigradius, vast gelegd	5 x D
minimale buigradius, flexibel gelegd	10 x D
kabelgewicht	40 kg/km
buitenmantel, materiaal	PVC
materiaal aderisolatie	PVC
materiaal aders	blanke Cu-litzendraad
isolatieweerstand	≥ 200 MΩ*km (bij 20 °C)
aderweerstand	max. 58 Ω/km (bij 20 °C)
nominale spanning kabel	≤ 300 V
testspanning kabel	≥ 3000 V
vlambestendigheid	volgens UL-Style 2464
	volgens UL 758/1581 FT1
oliebestendigheid	volgens DIN EN 60811-2-1, 168 h bij 90 °C
omgevingstemperatuur (bedrijf)	-40 °C ... 80 °C (kabel, vaste montage)
	-25 °C ... 80 °C (kabel, flexibele montage)

Toelatingen

toelatingen: cULus Listed

aangevraagde toelatingen:

Ex-toelatingen:

Tekeningen

Maatschets

Bus M12 x 1, haaks

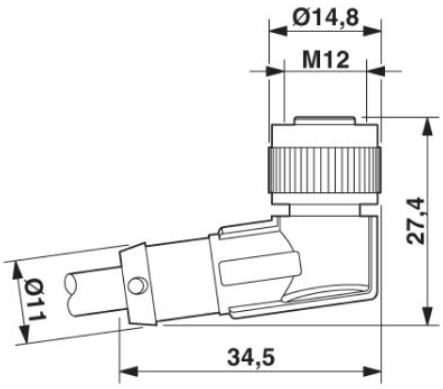

schematekening

PVC zwart [PVC]

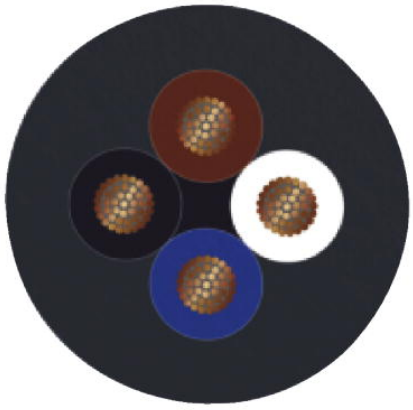

Adresgegevens

PHOENIX CONTACT Deutschland GmbH
Flachsmarktstr. 8
32825 Blomberg,Germany
Tel. +49 5235 3 12000
Fax +49 5235 3 41200
http://www.phoenixcontact.de

© 2012 Phoenix Contact
Technische wijzigingen voorbehouden