Greep uit de online catalogus

SACC-M12MS-5CON-PG 9 SH AU

Artikelnummer: 1508352



http://catalog.phoenixcontact.net/phoenix/treeViewClick.do?UID=1508352

Bussysteemconnector, steker, recht, 5-polig, M12 afgeschermd, vergulde contacten, A-gepolariseerd, schroefaansluiting, metalen rand, kabelwartel Pg9

Houd er a.u.b. rekening mee dat de hier aangegeven gegevens uit de online catalogus afkomstig zijn. De volledige informatie en gegevens vindt u in de gebruikersdocumentatie onder http://www.download.phoenixcontact.de Op alle internet downloads zijn de Algemene gebruiksvoorwaarden van toepassing.

Commerciële gegevens

EAN	4 017918 900465
sales group	D120
VPE	1 Pcs.
Douanetarief	85366990
Brutogewicht per stuk	KG
Nettogewicht per stuk	KG
Zie cataloguspagina	Pagina 24 (CAT-4-2013)

Technische gegevens

Algemene gegevens

nominale stroom bij 40 °C	4 A
nominale spanning	60 V
aantal polen	5
overgangsweerstand	≤ 3 mΩ
isolatieweerstand	≥ 100 MΩ
omgevingstemperatuur (bedrijf)	-40 °C ... 85 °C (steker/bus)

Algemene gegevens

normen / bepalingen	M12-connector IEC 61076-2-101
polarisatie	A - standaard
overspanningscategorie	II
vervuilingsgraad	3
beschermklasse	IP67
steekcycli	≥ 100
aandraaimoment	0,4 Nm (M12-rand)
	0,2 Nm (Schroefklemmen)
	0,8 Nm ... 1 Nm (wartelschroef bij kabelbuitendiameter 4 mm ... 8 mm)
	1 Nm ... 1,4 Nm (wartelschroef bij kabelbuitendiameter 8 mm ... 12 mm)
	stiftcontactblok met wartelbehuizing tot aan de aanslag vastschroeven
materiaal contact	CuZn
materiaal contactoppervlak	Au
materiaal contactblok	PA 66
materiaal handgreep	zinkspuitgietwerk, vernikkeld
materiaal kartelmoer	messing, vernikkeld
materiaal afdichting	NBR
aansluitmethode	schroefaansluiting
aderdoorsnede	0,25 mm² ... 0,75 mm²
aderdoorsnede AWG	24 ... 18
montage-instructie	De aders kunnen zowel met als zonder adereindhulzen worden aangesloten
kabelbuitendiameter	6 mm ... 8,5 mm
statusindicatie	Nee

Toelatingen

toelatingen	GOST

aangevraagde toelatingen:

Ex-toelatingen:

Toebehoren

Artikel	Omschrijving	Omschrijving
beveiligings- en vergrendelingselementen		
1430873	PROT-M12 FS-PA-CHAIN	Afsluitkap M12 van kunststof met bevestigingsband voor sensorkabels, voor niet-bezette M12-stekers
gereedschap		
1208445	SACC BIT M12-D20	Reserve opzetstuk voor de montage van confectioneerbare SACC M12-connectoren, behalve M12-connectoren met QUICKON-snelaansluittechniek, voor 4 mm-zeskantaandrijving
1208429	TSD 04 SAC	Momentschroevendraaier, met ingesteld aandraaimoment van 0,4 Nm en 4 mm zeskantaandrijving voor M12-connectoren
1212224	TSD-M 1,2NM	Momentschroevendraaier, nauwkeurigheid volgens EN ISO 6789, instelbaar van 0,3 - 1,2 Nm
1212600	TSD-M SAC-BIT ADAPTER	Adapter-bit, voor TSD-M…momentgereedschap, E6,3-1/4"-aandrijving, met 4 mm-zeskant voor de opname van SAC-bits

Tekeningen

functietekening

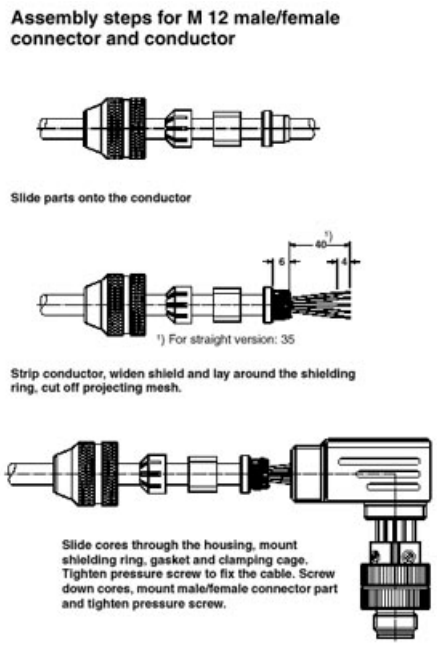

Maatschets

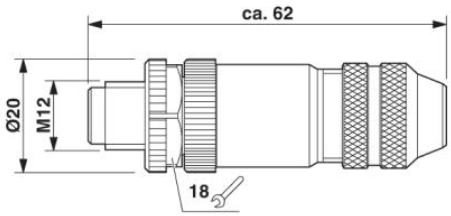

Steker M12 x 1, recht, afgeschermd

schematekening

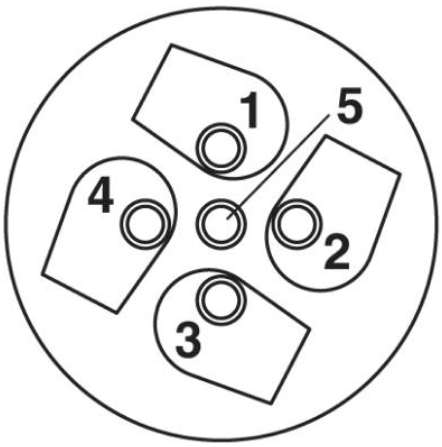

Kabelaansluitzijde M12
(schroefaansluiting)

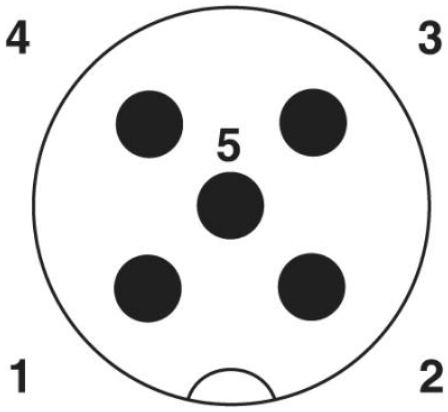

Poolschema steker M12, 5-polig, A-gepolariseerd, stiftzijde

Adresgegevens

PHOENIX CONTACT Deutschland GmbH
Flachsmarktstr. 8
32825 Blomberg,Germany
Tel. +49 5235 3 12000
Fax +49 5235 3 41200
http://www.phoenixcontact.de

© 2012 Phoenix Contact
Technische wijzigingen voorbehouden