Greep uit de online catalogus

SACCBP-FS-5CON-M16/2,0-PUR SCO

Artikelnummer: 1419331



http://catalog.phoenixcontact.net/phoenix/treeViewClick.do?UID=1419331

Inbouwbus, afgeschermd, 5-polig, M12, A-gepolariseerd, achterwand-/schroefmontage met M16-schroefdraad, met 2 m kabel, 5 x 0,34 mm²

Houd er a.u.b. rekening mee dat de hier aangegeven gegevens uit de online catalogus afkomstig zijn. De volledige informatie en gegevens vindt u in de gebruikersdocumentatie onder http://www.download.phoenixcontact.de Op alle internet downloads zijn de Algemene gebruiksvoorwaarden van toepassing.

Commerciële gegevens

EAN	4 046356 533317
sales group	D125
VPE	1 Pcs.
Douanetarief	85444290
Brutogewicht per stuk	KG
Nettogewicht per stuk	KG
Zie cataloguspagina	Pagina 245 (CAT-2-2013)

Technische gegevens

Algemene gegevens

nominale stroom bij 40 °C	4 A
nominale spanning	60 V
aantal polen	5
overgangsweerstand	≤ 3 mΩ
isolatieweerstand	≥ 100 MΩ
kabellengte	2 m

Algemene gegevens	
normen / bepalingen	M12-connector IEC 61076-2-101
polarisatie	A - standaard
overspanningscategorie	II
vervuilingsgraad	3
beschermklasse	IP67
materiaal contact	CuZn
materiaal contactoppervlak	Au
materiaal contactblok	PA 66
materiaal kartelmoer	zinkspuitgietwerk, vernikkeld
materiaal afdichting	NBR
montagetechniek	achterwandmontage M16 x 1,5 met vlakke moer
aansluitmethode	vrij kabeluiteinde
statusindicatie	Nee

Gegevens kabel	
kabeltype	PUR, halogeenvrij, zwart
kabelcode	Li9Y-V1-C-V1-11Y
AWG signaalleiding	22
aderkleuren	bruin, wit, blauw, zwart, grijs
compleet getwist	5 aders rond opvulling naar de kern
afscherming	vlechtwerk van koperdraad
optische schermafdekking	85 %
buitenmantel, kleur	zwartgrijs RAL 7021
kabeldiameter	5,90 mm
kabelgewicht	48 kg/km
buitenmantel, materiaal	PUR
materiaal opvulling	PE
materiaal aders	blanke Cu-litzendraad

Toelatingen

toelatingen	GOST

aangevraagde toelatingen:

Ex-toelatingen:

Toebehoren

Artikel	Omschrijving	Omschrijving
algemeen		
1453368	SACC-M16-SEALING PLUG SET	Borgschroef M16 voor niet-bezette M16-behuizingsuitsparingen

Tekeningen

Maatschets

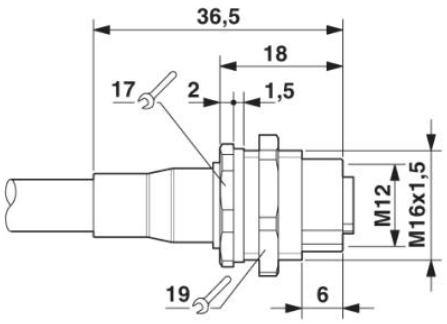

M12-inbouwconnector

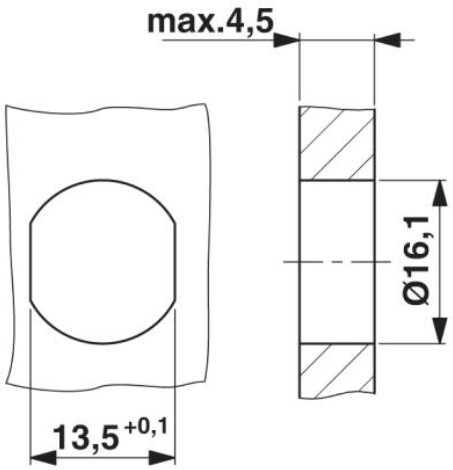

Behuizingsuitsparing voor M16-bevestigingsschroefdraad, montagewand met doorgaande boring (als alternatief met vlakke delen als verdraaibeveiliging)

schakelschema

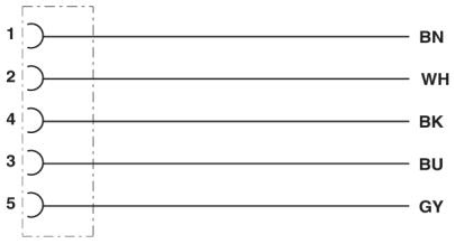

Contactbezetting van de M12-bus

schematekening

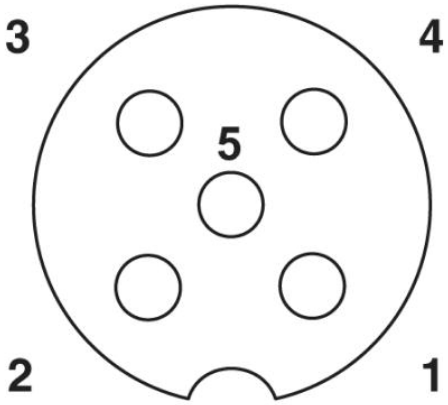

Poolschema bus M12, 5-polig, A-gepolariseerd, aanzicht buszijde



PUR, halogeenvrij zwart
afgeschermd [PUR]

Adresgegevens

PHOENIX CONTACT Deutschland GmbH
Flachsmarktstr. 8
32825 Blomberg,Germany
Tel. +49 5235 3 12000
Fax +49 5235 3 41200
http://www.phoenixcontact.de

© 2012 Phoenix Contact
Technische wijzigingen voorbehouden