Greep uit de online catalogus

SACC-DSI-FS-8CON-PG 9/0,5 SCO

Artikelnummer: 1542732



http://catalog.phoenixcontact.net/phoenix/treeViewClick.do?UID=1542732

Sensor-/actorinbouwbus, 8-polig, M12 SPEEDCON, achterwand-/schroefmontage met Pg9-schroefdraad, met 0,5 m TPE-litzendraad, 8 x 0,25 mm²

Houd er a.u.b. rekening mee dat de hier aangegeven gegevens uit de online catalogus afkomstig zijn. De volledige informatie en gegevens vindt u in de gebruikersdocumentatie onder http://www.download.phoenixcontact.de Op alle internet downloads zijn de Algemene gebruiksvoorwaarden van toepassing.

Commerciële gegevens

EAN	4 046356 097741
sales group	D125
VPE	1 Pcs.
Douanetarief	85444290
Brutogewicht per stuk	KG
Nettogewicht per stuk	KG
Zie cataloguspagina	Pagina 242 (CAT-2-2013)

Technische gegevens

Algemene gegevens

nominale stroom bij 40 °C	2 A
nominale spanning	30 V
aantal polen	8
overgangsweerstand	≤ 3 mΩ
isolatieweerstand	≥ 100 MΩ
kabellengte	0,5 m
omgevingstemperatuur (bedrijf)	-25 °C ... 85 °C (steker/bus)

Algemene gegevens	
normen / bepalingen	M12-connector IEC 61076-2-101
polarisatie	A - standaard
overspanningscategorie	II
vervuilingsgraad	3
beschermklasse	IP67
materiaal contact	CuZn
materiaal contactoppervlak	Au
materiaal contactblok	PA 66
materiaal kartelmoer	zinkspuitgietwerk, vernikkeld
materiaal afdichting	NBR
montagetechniek	achterwandmontage Pg9 met contramoer
aansluitmethode	afzonderlijke litzendraden
statusindicatie	Nee

Gegevens kabel	
kabeltype	TPE-litzendraad
aderdoorsnede	0,25 mm²
AWG signaalleiding	24
aderopbouw signaalleiding	14x 0,15 mm
aderdiameter incl. isolatie	1,15 mm ± 0,07 mm
wanddikte isolatie	0,21 mm
aderkleuren	bruin, blauw, wit, grijs, rose, groen, geel, rood
materiaal aderisolatie	TPE
materiaal aders	vertinde Cu-litzendraad
isolatieweerstand	≥ 20 MΩ*km
aderweerstand	≤ 80 mΩ/m
nominale spanning kabel	300 V
testspanning kabel	2000 V AC
omgevingstemperatuur (bedrijf)	-25 °C ... 85 °C (kabel, vaste montage)

Toelatingen

toelatingen	GOST, UL Recognized

aangevraagde toelatingen:

Ex-toelatingen:

Tekeningen

Maatschets

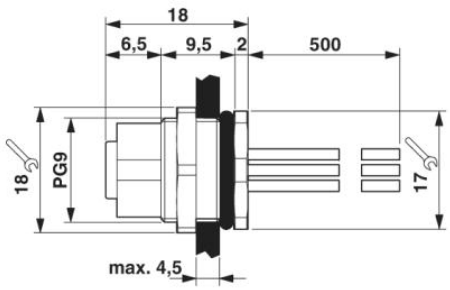

M12-inbouwconnector

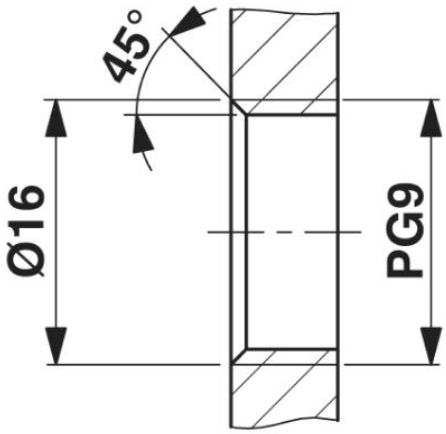

Behuizingsuitsparing voor Pg9-bevestigingsschroefdraad, montagewand met schroefdraad

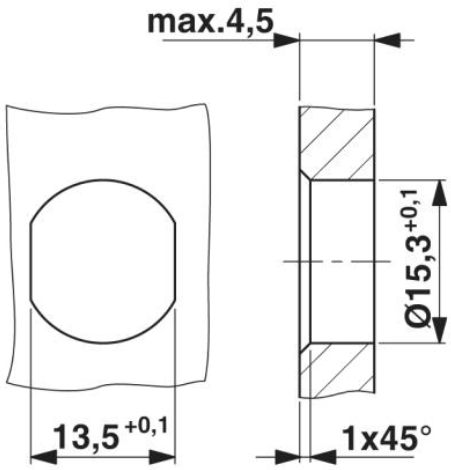

Behuizingsuitsparing voor Pg9-bevestigingsschroefdraad, montagewand met doorgaande boring (als alternatief met vlakke delen als verdraaibeveiliging)

schakelschema

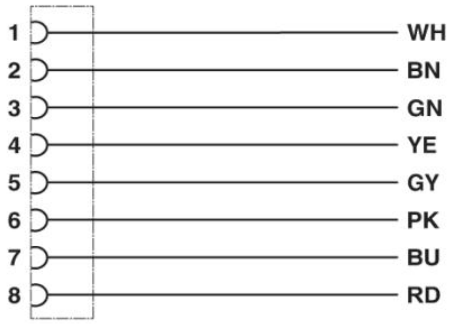

Contactbezetting van de M12-bus

schematekening

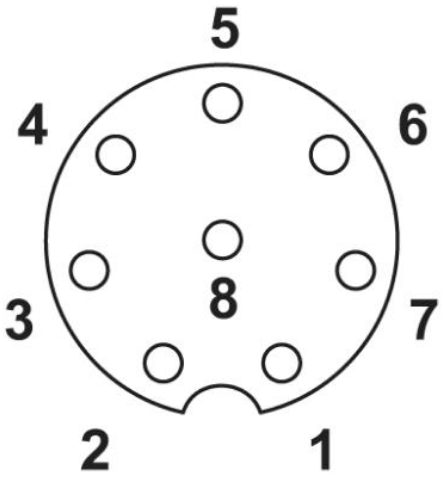

Poolschema bus M12, 8-polig, A-gepolariseerd, aanzicht buszijde

Adresgegevens

PHOENIX CONTACT Deutschland GmbH
Flachsmarktstr. 8
32825 Blomberg,Germany
Tel. +49 5235 3 12000
Fax +49 5235 3 41200
http://www.phoenixcontact.de

© 2012 Phoenix Contact
Technische wijzigingen voorbehouden