Greep uit de online catalogus

SAC-4P-M12MR/10,0-PUR

Artikelnummer: 1694457



http://catalog.phoenixcontact.net/phoenix/treeViewClick.do?UID=1694457

Sensor-/actorkabel, 4-polig, PUR halogeenvrij, zwartgrijs RAL 7021, stift haaks M12, A-gepolariseerd, op vrij kabeluiteinde, kabellengte: 10 m

Houd er a.u.b. rekening mee dat de hier aangegeven gegevens uit de online catalogus afkomstig zijn. De volledige informatie en gegevens vindt u in de gebruikersdocumentatie onder http://www.download.phoenixcontact.de Op alle internet downloads zijn de Algemene gebruiksvoorwaarden van toepassing.

Commerciële gegevens

EAN	4 017918 178321
sales group	D111
VPE	1 Pcs.
Douanetarief	85444290
Brutogewicht per stuk	KG
Nettogewicht per stuk	KG
Zie cataloguspagina	Pagina 46 (CAT-4-2013)

Technische gegevens

Algemene gegevens

nominale stroom bij 40 °C	4 A
nominale spanning	250 V
aantal polen	4
overgangsweerstand	≤ 5 mΩ
isolatieweerstand	≥ 10 MΩ
kabellengte	10 m

striplengte van het vrije kabeluiteinde	50 mm
omgevingstemperatuur (bedrijf)	-25 °C ... 90 °C (steker/bus)

Algemene gegevens

normen / bepalingen	M12-connector IEC 61076-2-101
polarisatie	A - standaard
overspanningscategorie	II
vervuilingsgraad	3
beschermklasse	IP65
	IP67
	IP68
steekcycli	≥ 100
aandraaimoment	0,4 Nm (M12-connector)
materiaal contact	CuSn
materiaal contactoppervlak	Ni/Au
materiaal contactblok	TPU GF
materiaal handgreep	TPU, moeilijk ontvlambaar, zelfdovend
materiaal kartelmoer	zinkspuitgietwerk, vernikkeld
statusindicatie	Nee

Gegevens kabel

kabeltype	PUR, halogeenvrij, zwart
kabeltype (afkorting)	PUR
kabelcode	Li9Y11Y-HF
UL AWM Style	20549
aderdoorsnede	4x 0,34 mm² (signaalader)
AWG signaalleiding	22
aderopbouw signaalleiding	42x 0,10 mm
aderdiameter incl. isolatie	1,27 mm ± 0,02 mm (signaalader)
wanddikte isolatie	≥ 0,21 mm (aderisolatie)
	≥ 0,8 mm (buitenmantel)
aderkleuren	bruin, wit, blauw, zwart
compleet getwist	4 aders in de lengte getwist
slaglengte compleet getwist	49,5 mm
buitenmantel, kleur	zwartgrijs RAL 7021
kabeldiameter D	4,7 mm ± 0,15 mm

kleinste buigradius, permanent gelegd	23,5 mm
kleinste buigradius, flexibel gelegd	47 mm
aantal buigcycli	4000000
buigradius	47 mm
richting van de verplaatsing	10 m
snelheid van de verplaatsing	3 m/s
versnelling	10 m/s²
kabelgewicht	30 kg/km
buitenmantel, materiaal	PUR
materiaal aderisolatie	PP
materiaal aders	blanke Cu-litzendraad
isolatieweerstand	≥ 1 GΩ*km
aderweerstand	max. 58 Ω/km (bij 20 °C)
nominale spanning kabel	≤ 300 V
testspanning kabel	≥ 3000 V
Bijzondere eigenschappen	kabelrupsbestendig
	siliconenvrij
	vrij van stoffen die de laklaag kunnen aantasten
	soepel
vlambestendigheid	volgens UL-Style 20549
	volgens FT1 overeenkomstig UL 758
Halogeenvrij	volgens DIN VDE 0472 deel 815
	volgens DIN EN 50267-2-1
oliebestendigheid	volgens DIN EN 60811-2-1
Overige bestendigheid	goed bestand tegen zuren, logen en oplosmiddelen
	hydrolyse- en microbenbestendig
	beperkt UV-bestendig volgens DIN EN ISO 4892-2-A
omgevingstemperatuur (bedrijf)	-40 °C ... 80 °C (kabel, vaste montage)
	-25 °C ... 80 °C (kabel, flexibele montage)

Toelatingen

toelatingen	cULus Listed

aangevraagde toelatingen:

Ex-toelatingen:

Toebehoren

Artikel	Omschrijving	Omschrijving
Codering		
1051993	B-STIFT	Coderingsstift, voor het handmatig beschrijven van niet-bedrukte coderingsschildjes, codering wis- en waterbestendig, lijndikte 0,5 mm
1013944	PABA RD/15	Insteekschildje, stroken, rood, niet gecodeerd, Codeerbaar met: Plotter, montagetechniek: over de ader schuiven, kabeldiameter: 0,6-50 mm, Schrijfvlak: 15 x 4 mm
1013151	PABA WH/15	Insteekschildje, stroken, wit, niet gecodeerd, Codeerbaar met: Plotter, montagetechniek: over de ader schuiven, kabeldiameter: 0,6-50 mm, Schrijfvlak: 15 x 4 mm
1013698	PABA YE/15	Insteekschildje, stroken, geel, niet gecodeerd, Codeerbaar met: Plotter, montagetechniek: over de ader schuiven, kabeldiameter: 0,6-50 mm, Schrijfvlak: 15 x 4 mm
1013850	PATG 2/23	Adercodering, transparant, niet gecodeerd, montagetechniek: opschuiven, kabeldiameter: 2-4 mm, Schrijfvlak: 4 x 23 mm
1013863	PATG 3/23	Adercodering, transparant, niet gecodeerd, montagetechniek: opschuiven, kabeldiameter: 4-7 mm, Schrijfvlak: 4 x 23 mm
0808011	PATG 4/23	Adercodering, transparant, niet gecodeerd, montagetechniek: opschuiven, kabeldiameter: 6-10 mm, Schrijfvlak: 4 x 23 mm
beveiligings- en vergrendelingselementen		
1430873	PROT-M12 FS-PA-CHAIN	Afsluitkap M12 van kunststof met bevestigingsband voor sensorkabels, voor niet-bezette M12-stekers
gereedschap		
1212207	CUTFOX-S VDE	Zijkniptang voor koper- en aluminiumaders, VDE-getest
1208432	SAC BIT M12-D15	Reserve opzetstuk voor de montage van sensor-/actorkabels met M12-connector en voor M12-connectoren met QUICKCON-snelaansluittechniek, voor 4 mm-zeskantaandrijving
1208429	TSD 04 SAC	Momentschroevendraaier, met ingesteld aandraaimoment van 0,4 Nm en 4 mm zeskantaandrijving voor M12-connectoren
1212224	TSD-M 1,2NM	Momentschroevendraaier, nauwkeurigheid volgens EN ISO 6789, instelbaar van 0,3 - 1,2 Nm
1212600	TSD-M SAC-BIT ADAPTER	Adapter-bit, voor TSD-M…momentgereedschap, E6,3-1/4"-aandrijving, met 4 mm-zeskant voor de opname van SAC-bits

1212150	WIREFOX 10	Stripgereedschap, voor kabels en aders van 0,02 - 10 mm², zelfjusterend, striplengte tot 18 mm, knipvermogen t/m 10 mm² soepel /1,5 mm² massief, verwisselbaar stripmes
1212623	WIREFOX SAC	Striptang, voor halogeenvrije sensor-/actorkabels (SAC-kabels), met PUR- en PVC-isolatie, Ø van 4,4 tot 7 mm, willekeurige striplengte

zekering

1558988	SAC-M12-EXCLIP-M	Borgclip voor de stiftzijde van diverse M12-sensor-/actorconnectoren, voorkomt het losraken van de stekerverbindingen zonder gereedschap

Tekeningen

Maatschets

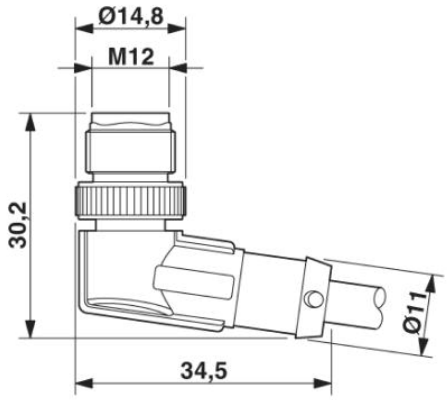

Steker M12 x 1, haaks

schakelschema

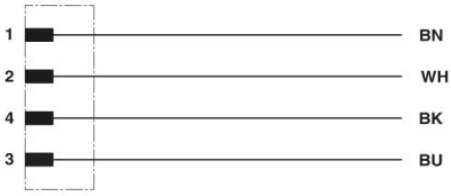

Contactbezetting van de M12-steker

schematekening

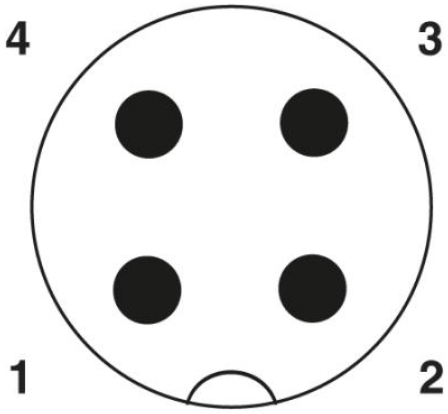

Poolschema steker M12, 4-polig, A-gepolariseerd, aanzicht stiftzijde

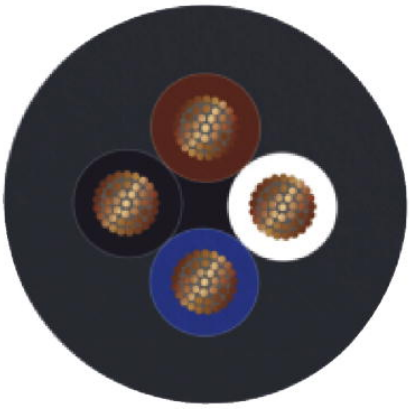

PUR, halogeenvrij, zwart [PUR]

Adresgegevens

PHOENIX CONTACT Deutschland GmbH
Flachsmarktstr. 8
32825 Blomberg,Germany
Tel. +49 5235 3 12000
Fax +49 5235 3 41200
http://www.phoenixcontact.de

© 2012 Phoenix Contact
Technische wijzigingen voorbehouden