**Greep uit de online catalogus**

# DMC 1,5/18-G1F-3,5-LR P20THR

Artikelnummer: 1787179

De afbeelding toont een 10-polige variant van het artikel

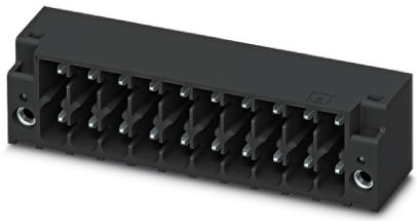

http://catalog.phoenixcontact.net/phoenix/treeViewClick.do?UID=1787179

basiselement, nominale stroom: 8 A, nominale spanning (III/2): 160 V, aantal polen: 18, rastermaat: 3,5 mm, kleur: zwart, contactoppervlak: tin, montage: SMD/THT/THR

Houd er a.u.b. rekening mee dat de hier aangegeven gegevens uit de online catalogus afkomstig zijn. De volledige informatie en gegevens vindt u in de gebruikersdocumentatie onder http://www.download.phoenixcontact.de Op alle internet downloads zijn de Algemene gebruiksvoorwaarden van toepassing.

| Commerciële gegevens | |
|---|---|
| EAN | 4 046356 596787 |
| Opmerking | Opdrachtsgebonden productie |
| sales group | E100 |
| VPE | 50 Pcs. |
| Douanetarief | 85366990 |
| Brutogewicht per stuk | KG |
| Nettogewicht per stuk | KG |

## Technische gegevens

### Afmetingen / Polen

| | |
|---|---|
| lengte | 11,6 mm |
| hoogte | 12,8 mm |
| rastermaat | 3,5 mm |
| afm. a | 59,5 mm |
| aantal polen | 18 |
| stiftafmetingen | 0,8 x 0,8 mm |

| | |
|---|---|
| stiftafstand | 2,50 mm |
| printgatdiameter | 1,4 mm |

**Technische gegevens**

| | |
|---|---|
| artikelfamilie | DMC 1,5/..-G1F-THR |
| isolatiemateriaalgroep | IIIa |
| teststootspanning (III/3) | 2,5 kV |
| teststootspanning (III/2) | 2,5 kV |
| teststootspanning (II/2) | 2,5 kV |
| nominale spanning (III/2) | 160 V |
| nominale spanning (II/2) | 250 V |
| aansluiting overeenkomstig norm | EN-VDE |
| nominale stroom $I_N$ | 8 A |
| nominale spanning $U_N$ | 160 V |
| belastingsstroom maximaal | 8 A |
| isolatiemateriaal | LCP |
| brandbaarheidsklasse volgens UL 94 | V0 |
| Kleur | zwart |
| nominale spanning UL/CUL Usegroup B | 150 V |
| nominale stroom UL/CUL Usegroup B | 8 A |

## Toelatingen

toelatingen — cULus Recognized

aangevraagde toelatingen:

Ex-toelatingen:

## Toebehoren

| Artikel | Omschrijving | Omschrijving |
|---|---|---|
| **algemeen** | | |
| 1790647 | CP-DMC 1,5-THR NAT | Polarisatieprofiel, voor het naderhand insteken in de polarisatieribben van het connectordeel of het basiselement, van kunststof, kleur: blank |

## Aanvullende producten

| Artikel | Omschrijving | Omschrijving |
|---|---|---|
| **algemeen** | | |
| 1790645 | DFMC 1,5/18-ST-3,5-LR | stekerdeel, nominale stroom: 8 A, nominale spanning (III/2): 160 V, aantal polen: 18, rastermaat: 3,5 mm, aansluittype: veerdrukaansluiting, kleur: groen, contactoppervlak: tin |
| 1790454 | DFMC 1,5/18-STF-3,5 | stekerdeel, nominale stroom: 8 A, nominale spanning (III/2): 160 V, aantal polen: 18, rastermaat: 3,5 mm, aansluittype: veerdrukaansluiting, kleur: groen, contactoppervlak: tin |

## Tekeningen

boorsjabloon/soldeerpadgeometrie

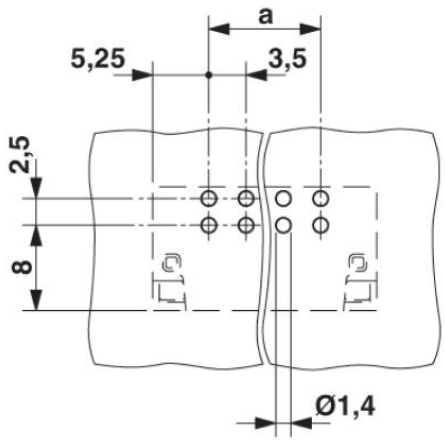

## diagram

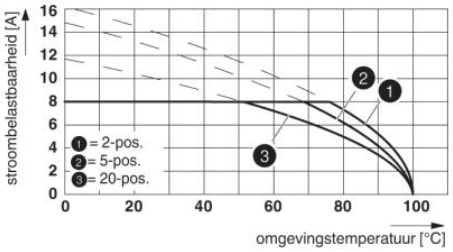


## Maatschets

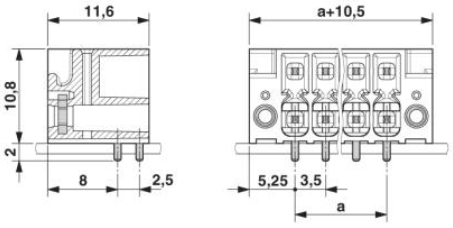


## schematekening

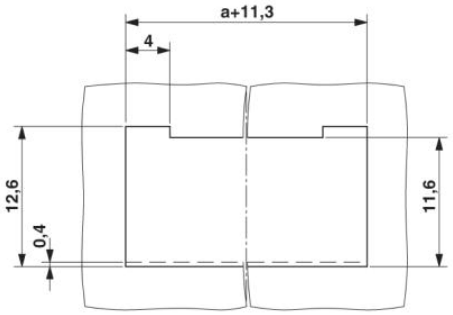


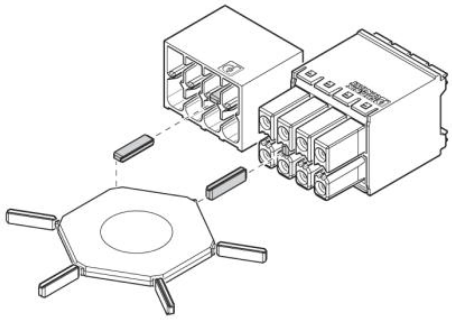

Toepassing van het polarisatieprofiel CP-DMC...

## Adresgegevens

PHOENIX CONTACT Deutschland GmbH
Flachsmarktstr. 8
32825 Blomberg,Germany
Tel. +49 5235 3 12000
Fax +49 5235 3 41200
http://www.phoenixcontact.de

© 2012 Phoenix Contact
Technische wijzigingen voorbehouden