Greep uit de online catalogus

SACC-DSI-MSB-5CON-L180 SCO

Artikelnummer: 1543647



http://catalog.phoenixcontact.net/phoenix/treeViewClick.do?UID=1543647

Sensor-/actorinbouwsteker, 5-polig, M12 SPEEDCON, B-gepolariseerd, achterwand-/schroefmontage met Pg9-schroefdraad, met rechte soldeeraansluiting

Houd er a.u.b. rekening mee dat de hier aangegeven gegevens uit de online catalogus afkomstig zijn. De volledige informatie en gegevens vindt u in de gebruikersdocumentatie onder http://www.download.phoenixcontact.de Op alle internet downloads zijn de Algemene gebruiksvoorwaarden van toepassing.

Commerciële gegevens

EAN	4 046356 102179
sales group	D125
VPE	20 Pcs.
Douanetarief	85366990
Brutogewicht per stuk	KG
Nettogewicht per stuk	KG
Zie cataloguspagina	Pagina 188 (CAT-2-2013)

Technische gegevens

Algemene gegevens

nominale stroom bij 40 °C	4 A
nominale spanning	60 V
aantal polen	5
overgangsweerstand	≤ 3 mΩ
isolatieweerstand	≥ 100 MΩ
omgevingstemperatuur (bedrijf)	-25 °C ... 85 °C (steker/bus)

Algemene gegevens

normen / bepalingen	M12-connector IEC 61076-2-101
polarisatie	B - invers
overspanningscategorie	II
vervuilingsgraad	3
beschermklasse	IP67
materiaal contact	CuZn
materiaal contactoppervlak	Ni/Au
materiaal contactblok	PA 66
materiaal kartelmoer	zinkspuitgietwerk, vernikkeld
materiaal afdichting	NBR
montagetechniek	achterwandmontage Pg9 met contramoer
aansluitmethode	soldeerstiften
lengte van de soldeercontacten	6 mm
statusindicatie	Nee

Toelatingen

toelatingen GOST, UL Recognized

aangevraagde toelatingen:

Ex-toelatingen:

Tekeningen

boorsjabloon/soldeerpadgeometrie

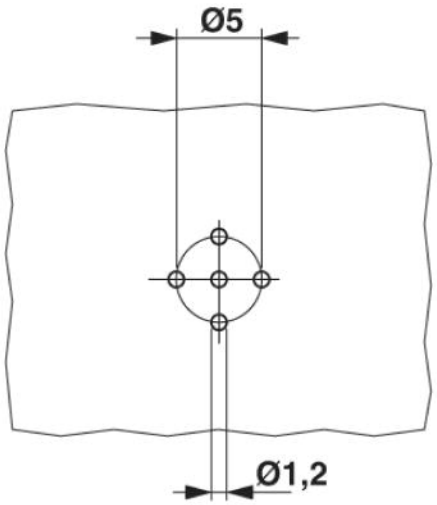

Maatschets

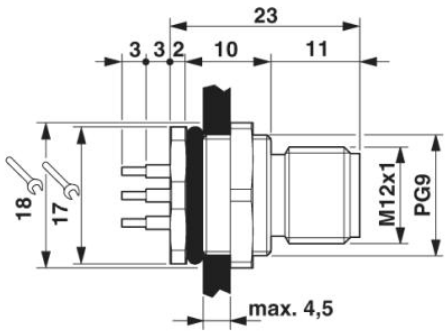

M12-inbouwstiftconnector

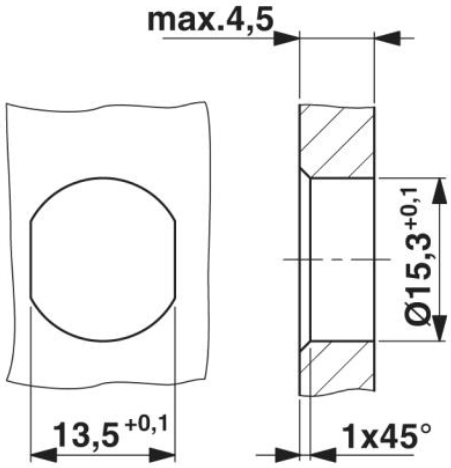

Montage-uitsparing met
verdraaibeveiliging voor Pg9-schroefdraad

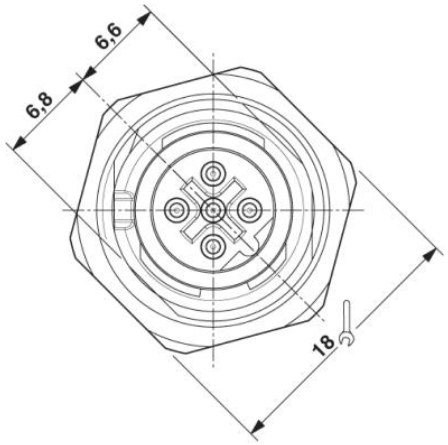

Frontaanzicht M12

schematekening

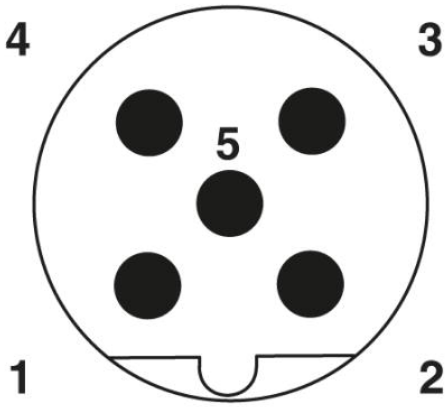

Poolschema steker M12, 5-polig, B-gepolariseerd, stiftzijde

Adresgegevens

PHOENIX CONTACT Deutschland GmbH
Flachsmarktstr. 8
32825 Blomberg,Germany
Tel. +49 5235 3 12000
Fax +49 5235 3 41200
http://www.phoenixcontact.de

© 2012 Phoenix Contact
Technische wijzigingen voorbehouden