Greep uit de online catalogus

SACCBP-M12FS-5CON-M16/5,0-920

Artikelnummer: 1534494



http://catalog.phoenixcontact.net/phoenix/treeViewClick.do?UID=1534494

Bussysteem-inbouwbusconnector, DeviceNet/CANopen, 5-polig, M12, afgeschermd, A-gepolariseerd, achterwand-/schroefmontage met M16-schroefdraad, met 5 m buskabel, 2 x 0,2 mm²; 2 x 0,32 mm²

Houd er a.u.b. rekening mee dat de hier aangegeven gegevens uit de online catalogus afkomstig zijn. De volledige informatie en gegevens vindt u in de gebruikersdocumentatie onder http://www.download.phoenixcontact.de Op alle internet downloads zijn de Algemene gebruiksvoorwaarden van toepassing.

Commerciële gegevens

EAN	4 046356 026666
sales group	D125
VPE	1 Pcs.
Douanetarief	85444290
Brutogewicht per stuk	KG
Nettogewicht per stuk	KG
Zie cataloguspagina	Pagina 192 (CAT-2-2013)

Technische gegevens

Algemene gegevens

nominale stroom bij 40 °C	4 A
nominale spanning	60 V
aantal polen	5
overgangsweerstand	≤ 3 mΩ
isolatieweerstand	≥ 100 MΩ
kabellengte	5 m
omgevingstemperatuur (bedrijf)	-25 °C ... 85 °C (steker/bus)

Algemene gegevens

normen / bepalingen	M12-connector IEC 61076-2-101
polarisatie	A - standaard
overspanningscategorie	II
vervuilingsgraad	3
beschermklasse	IP67
materiaal contact	CuZn
materiaal contactoppervlak	Ni/Au
materiaal contactblok	PA 66
materiaal kartelmoer	messing, vernikkeld
materiaal afdichting	NBR
statusindicatie	Nee
isolatiespanning	2500 V

Gegevens kabel

kabeltype	CANbus/DeviceNet
kabeltype (afkorting)	920
aderdoorsnede	2x 0,25 mm² (signaalader)
	2x 0,34 mm² (voedingsspanning)
	1x 0,34 mm² (extra litze)
AWG signaalleiding	24
AWG voedingsspanning	22
aderopbouw signaalleiding	19x 0,13 mm
aderopbouw voedingsspanning	19x 0,15 mm
aderdiameter incl. isolatie	1,95 mm ± 0,05 mm (signaalader)
	1,4 mm ± 0,05 mm (voedingsspanning)
aderkleuren	rood-zwart, blauw-wit
getwiste aderparen	2 aders tot aderpaar getwist
type afscherming van aderparen	polyesterfolie met aluminium coating
compleet getwist	2 aderparen rond een extra litze in het midden tot kern getwist
afscherming	vlechtwerk van vertind koperdraad
optische schermafdekking	80 %
buitenmantel, kleur	paars RAL 4001
kabeldiameter D	6,7 mm ± 0,3 mm
kleinste buigradius, permanent gelegd	67 mm
kleinste buigradius, flexibel gelegd	67 mm

aantal buigcycli	2000000
buigradius	67 mm
richting van de verplaatsing	4,5 m
snelheid van de verplaatsing	3 m/s
versnelling	3 m/s²
buitenmantel, materiaal	PUR
materiaal aderisolatie	PE-schuim (signaalader)
	PE (voedingsspanning)
materiaal aders	vertinde Cu-litzendraad
isolatieweerstand	≥ 5 GΩ*km (signaalader)
	≥ 5 GΩ*km (voedingsspanning)
bedrijfscapaciteit	nom. 40 nF (signaalader)
impedantie	120 Ω ± 12 Ω (bij 1 MHz)
nominale spanning kabel	max. 300 V
testspanning kabel	2000 V (50 Hz, 1 min.)
vlambestendigheid	UL 1581, Sec. 1060 (FT-1)
	IEC 60332-1
omgevingstemperatuur (bedrijf)	-40 °C ... 80 °C (kabel, vaste montage)
	-20 °C ... 70 °C (kabel, flexibele montage)

Toelatingen

toelatingen GOST

aangevraagde toelatingen:

Ex-toelatingen:

Tekeningen

Maatschets

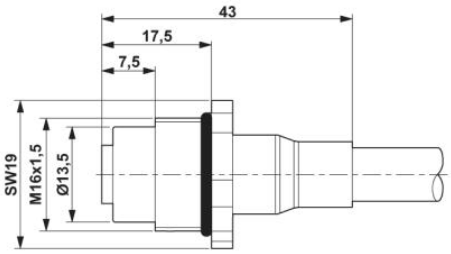

M12-inbouwconnector

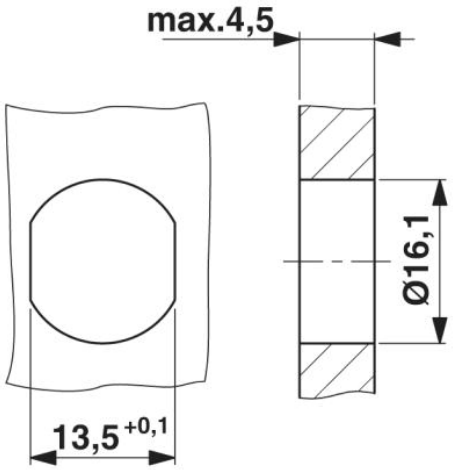

Behuizingsuitsparing voor M16-bevestigingsschroefdraad, montagewand met doorgaande boring (als alternatief met vlakke delen als verdraaibeveiliging)

schakelschema

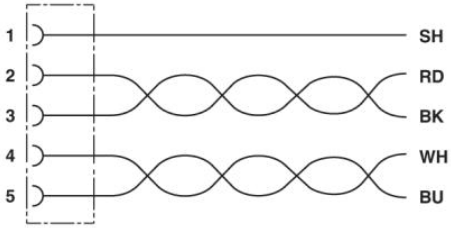

Contactbezetting van de M12-bus

schematekening

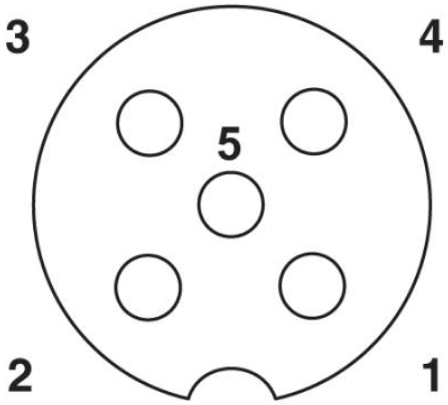

Poolschema bus M12, 5-polig, A-gepolariseerd, aanzicht buszijde



CANbus/DeviceNet [920]

Adresgegevens

PHOENIX CONTACT Deutschland GmbH
Flachsmarktstr. 8
32825 Blomberg,Germany
Tel. +49 5235 3 12000
Fax +49 5235 3 41200
http://www.phoenixcontact.de

© 2012 Phoenix Contact
Technische wijzigingen voorbehouden