Greep uit de online catalogus

SAC-5P-M12MS/ 1,5-PUR/M12FR3LVW

Artikelnummer: 1693979



http://catalog.phoenixcontact.net/phoenix/treeViewClick.do?UID=1693979

Sensor-/actorkabel, 5-polig, PUR halogeenvrij, netstructuur, oranje RAL 2003, stift recht M12, A-gepolariseerd, op bus haaks M12, A-gepolariseerd, met 3 led's, kabellengte: 1,5 m, klantspecifieke uitvoering

Houd er a.u.b. rekening mee dat de hier aangegeven gegevens uit de online catalogus afkomstig zijn. De volledige informatie en gegevens vindt u in de gebruikersdocumentatie onder http://www.download.phoenixcontact.de Op alle internet downloads zijn de Algemene gebruiksvoorwaarden van toepassing.

Commerciële gegevens

EAN	4 017918 481698
sales group	D112
VPE	1 Pcs.
Douanetarief	85444290
Brutogewicht per stuk	KG
Nettogewicht per stuk	KG

Technische gegevens

Algemene gegevens

nominale stroom bij 40 °C	4 A
nominale spanning	24 V
aantal polen	5
overgangsweerstand	≤ 5 mΩ
isolatieweerstand	≥ 100 MΩ
kabellengte	1,5 m
omgevingstemperatuur (bedrijf)	-25 °C ... 90 °C (steker/bus)

Algemene gegevens

polarisatie	A - standaard
overspanningscategorie	II
vervuilingsgraad	3
beschermklasse	IP65
	IP67
	IP68
steekcycli	≥ 100
materiaal contact	CuSn
materiaal contactoppervlak	Ni/Au
materiaal contactblok	TPU GF
materiaal handgreep	TPU, moeilijk ontvlambaar, zelfdovend
materiaal kartelmoer	zinkspuitgietwerk, vernikkeld
materiaal afdichting	NBR
statusindicatie	3 led's

Gegevens kabel

kabeltype	PUR netstructuur, halogeenvrij oranje
kabeltype (afkorting)	150
kabelcode	D12YSL11X-JB
aderdoorsnede	4x 0,34 mm² (signaalader)
	1x 0,5 mm² (PE-aansluiting)
AWG signaalleiding	22
AWG voedingsspanning	20
aderopbouw signaalleiding	42x 0,10 mm
aderopbouw voedingsspanning	24x 0,15 mm
aderkleuren	bruin, blauw, zwart, wit, groen/geel
compleet getwist	5 aders in de lengte getwist
buitenmantel, kleur	oranje RAL 2003
kabeldiameter D	5,2 mm ± 0,2 mm
kleinste buigradius, permanent gelegd	min. 20 mm
kleinste buigradius, flexibel gelegd	min. 30 mm
aantal buigcycli	5000000
buigradius	52 mm
richting van de verplaatsing	10 m
snelheid van de verplaatsing	3 m/s

buitenmantel, materiaal	PUR
materiaal aderisolatie	PE
materiaal aders	blanke Cu-litzendraad
aderweerstand	≤ 57,5 Ω/km (bij een aderdoorsnede van 0,34 mm²)
	≤ 39 Ω/km (bij een aderdoorsnede van 0,5 mm²)
nominale spanning kabel	250 V (AC)
testspanning kabel	2000 V (50 Hz, 5 minuten)
Bijzondere eigenschappen	siliconenvrij
vlambestendigheid	DIN VDE 0472 d. 804, testmethode B
Halogeenvrij	de kabel is halogeenvrij
Overige bestendigheid	hydrolyse- en microbenbestendig
	UV-bestendig
	bestand tegen lasspatten
omgevingstemperatuur (bedrijf)	-50 °C ... 105 °C (kabel, vaste montage)
	-40 °C ... 105 °C (kabel, flexibele montage)

Toelatingen

toelatingen: cULus Listed

aangevraagde toelatingen:

Ex-toelatingen:

Tekeningen

Maatschets

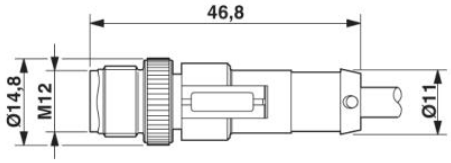

Steker M12 x 1, recht

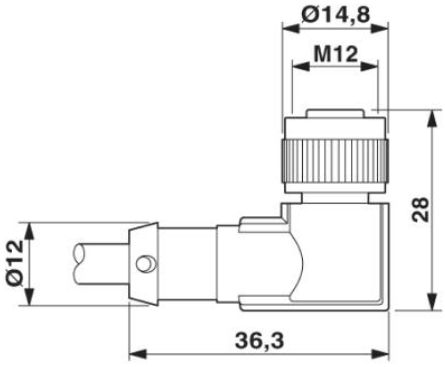

Bus M12 x 1, haaks

schematekening

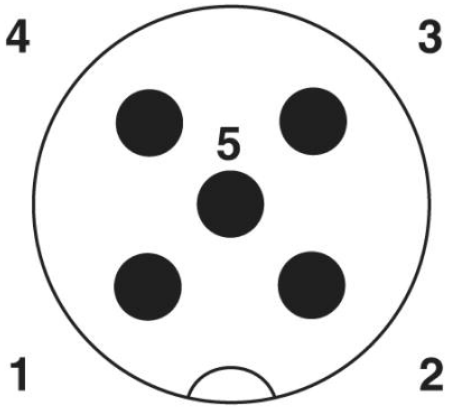

Poolschema steker M12, 5-polig, A-gepolariseerd, stiftzijde

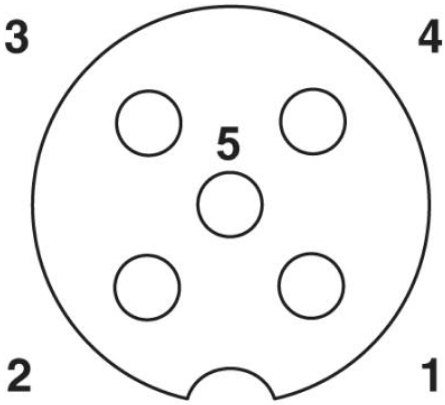

Poolschema bus M12, 5-polig, A-gepolariseerd, aanzicht buszijde

PUR netstructuur, halogeenvrij oranje [150]



Adresgegevens

PHOENIX CONTACT Deutschland GmbH
Flachsmarktstr. 8
32825 Blomberg,Germany
Tel. +49 5235 3 12000
Fax +49 5235 3 41200
http://www.phoenixcontact.de

© 2012 Phoenix Contact
Technische wijzigingen voorbehouden