Greep uit de online catalogus

SACC-DSI-FSD-4CON-PG9/0,5 SCO

Artikelnummer: 1551529

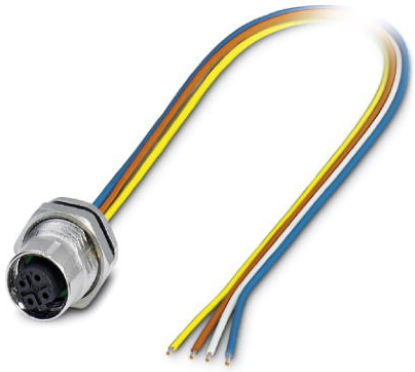

http://catalog.phoenixcontact.net/phoenix/treeViewClick.do?UID=1551529

Bussysteem-inbouwbusconnector, PROFINET, 4-polig, M12 SPEEDCON, D-gepolariseerd, achterwand-/schroefmontage met Pg9-schroefdraad, met 0,5 m TPE-litzendraad, 4 x 0,34 mm²

Houd er a.u.b. rekening mee dat de hier aangegeven gegevens uit de online catalogus afkomstig zijn. De volledige informatie en gegevens vindt u in de gebruikersdocumentatie onder http://www.download.phoenixcontact.de Op alle internet downloads zijn de Algemene gebruiksvoorwaarden van toepassing.

Commerciële gegevens

EAN	4 046356 153614
sales group	D125
VPE	1 Pcs.
Douanetarief	85444290
Brutogewicht per stuk	KG
Nettogewicht per stuk	KG
Zie cataloguspagina	Pagina 92 (CAT-2-2013)

Technische gegevens

Algemene gegevens

Opmerking	Dit product voldoet aan de eisen van de richtlijn PROFINET Cabling and Interconnection Technology Guideline for PROFINET, version 2.00, order no: 2.252, hoofdstuk 8.2 Connectors for Outside Environment (Balanced cabling)
nominale stroom bij 40 °C	4 A
nominale spanning	250 V
aantal polen	4

overgangsweerstand	≤ 3 mΩ
isolatieweerstand	≥ 100 MΩ
kabellengte	0,5 m
omgevingstemperatuur (bedrijf)	-25 °C ... 85 °C (steker/bus)

Algemene gegevens

normen / bepalingen	M12-connector IEC 61076-2-101
polarisatie	D - data
overspanningscategorie	II
vervuilingsgraad	3
beschermklasse	IP67
steekcycli	≥ 100
materiaal contact	CuZn
materiaal contactoppervlak	Ni/Au
materiaal contactblok	PA 66
materiaal handgreep	zinkspuitgietwerk, vernikkeld
materiaal kartelmoer	zinkspuitgietwerk, vernikkeld
materiaal afdichting	NBR
montagetechniek	achterwandmontage Pg9 met vlakke moer
aansluitmethode	afzonderlijke litzendraden
statusindicatie	Nee

Gegevens kabel

Opmerking	Dit product voldoet aan de eisen van de richtlijn PROFINET Cabling and Interconnection Technology Guideline for PROFINET, version 2.00, order no: 2.252, hoofdstuk 8.2 Connectors for Outside Environment (Balanced cabling)
kabeltype	TPE-litzendraad
aderdoorsnede	0,34 mm²
AWG signaalleiding	22
aderopbouw signaalleiding	7x 0,25 mm
aderdiameter incl. isolatie	1,2 mm ± 0,07 mm
wanddikte isolatie	0,21 mm
aderkleuren	geel, oranje, wit, blauw
materiaal aderisolatie	TPE
materiaal aders	vertinde Cu-litzendraad
isolatieweerstand	≥ 20 MΩ*km
aderweerstand	≤ 57,6 mΩ/m

overdrachtseigenschappen (categorie)	CAT5 (IEC 11801:2002), CAT5e (TIA 568B:2001)
nominale spanning kabel	300 V
testspanning kabel	2000 V AC
omgevingstemperatuur (bedrijf)	-25 °C ... 90 °C (kabel, vaste montage)

Toelatingen

toelatingen: GOST, UL Recognized

aangevraagde toelatingen:

Ex-toelatingen:

Tekeningen

Maatschets

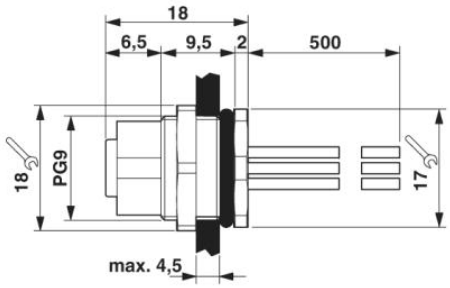

M12-inbouwconnector

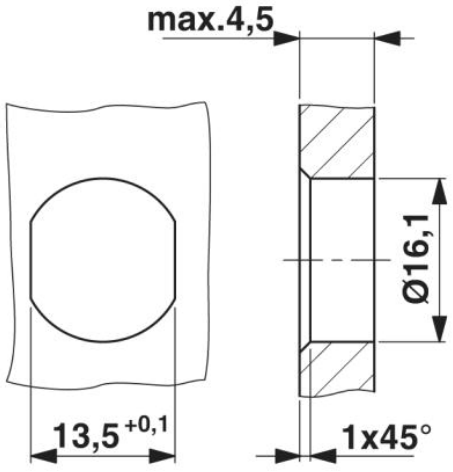

Behuizingsuitsparing voor M16-bevestigingsschroefdraad, montagewand met doorgaande boring (als alternatief met vlakke delen als verdraaibeveiliging)

schakelschema

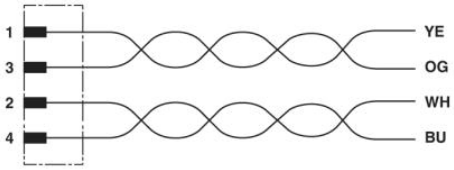

Contactbezetting van de M12-bus

schematekening

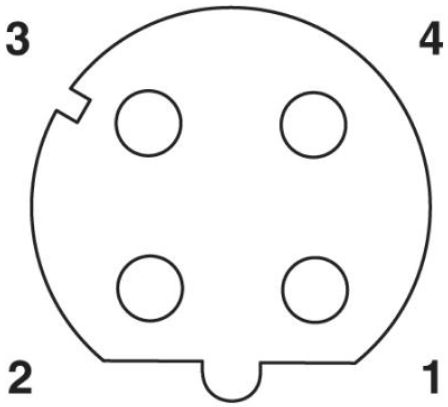

Poolschema bus M12, 4-polig, D-gepolariseerd, buszijde

Adresgegevens

PHOENIX CONTACT Deutschland GmbH
Flachsmarktstr. 8
32825 Blomberg,Germany
Tel. +49 5235 3 12000
Fax +49 5235 3 41200
http://www.phoenixcontact.de

© 2012 Phoenix Contact
Technische wijzigingen voorbehouden