Greep uit de online catalogus

SACC-DSI-M8FS-3CON-M10-L90 SH

Artikelnummer: 1456145



http://catalog.phoenixcontact.net/phoenix/treeViewClick.do?UID=1456145

Sensor-/actorinbouwconnector, bus, 3-polig, M8, achterwand-/ schroefmontage met M10-bevestigingsschroefdraad, met haakse soldeeraansluiting

Houd er a.u.b. rekening mee dat de hier aangegeven gegevens uit de online catalogus afkomstig zijn. De volledige informatie en gegevens vindt u in de gebruikersdocumentatie onder http://www.download.phoenixcontact.de Op alle internet downloads zijn de Algemene gebruiksvoorwaarden van toepassing.

Commerciële gegevens

EAN	4 046356 605748
sales group	D125
VPE	20 Pcs.
Douanetarief	85366990
Brutogewicht per stuk	KG
Nettogewicht per stuk	KG
Zie cataloguspagina	Pagina 228 (CAT-2-2013)

Technische gegevens

Algemene gegevens

nominale stroom bij 40 °C	4 A
nominale spanning	30 V
aantal polen	3
overgangsweerstand	≤ 3 mΩ
isolatieweerstand	≥ 100 MΩ
omgevingstemperatuur (bedrijf)	-25 °C ... 85 °C

Algemene gegevens

normen / bepalingen	M8-connector IEC 61076-2-104
polarisatie	A - standaard
overspanningscategorie	II
vervuilingsgraad	3
beschermklasse	IP67
materiaal contact	Cu-legering
materiaal contactoppervlak	Au
materiaal contactblok	PA 66
materiaal kartelmoer	zinkspuitgietwerk, vernikkeld
materiaal afdichting	NBR
montagetechniek	achterwandmontage M8 x 1 met vlakke moer
aansluitmethode	soldeerstiften
statusindicatie	Nee

Toelatingen

toelatingen GOST

aangevraagde toelatingen:

Ex-toelatingen:

Tekeningen

boorsjabloon/soldeerpadgeometrie

Boorsjabloon

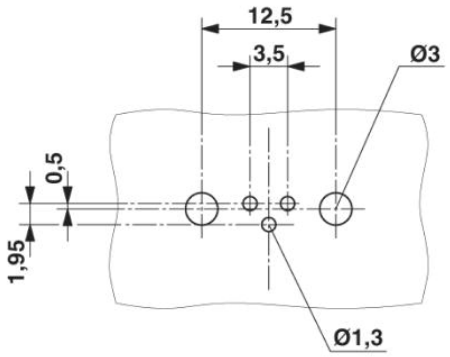

Maatschets

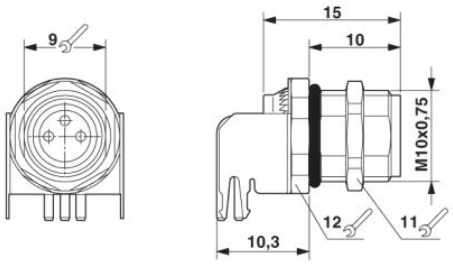

M8-inbouwbusconnector

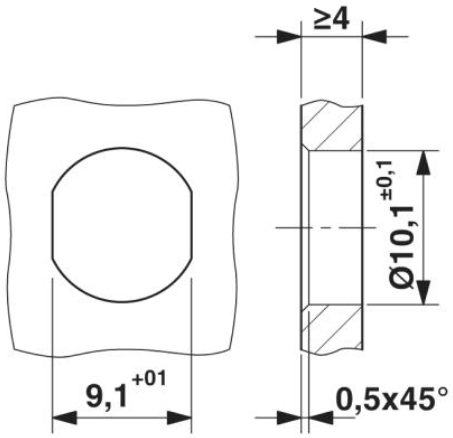

Montagewand met doorgaande boring

schematekening

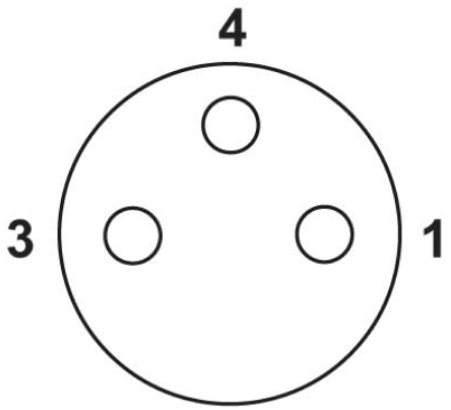

Poolschema bus M8, 3-polig, aanzicht buszijde

Adresgegevens

PHOENIX CONTACT Deutschland GmbH
Flachsmarktstr. 8
32825 Blomberg,Germany
Tel. +49 5235 3 12000
Fax +49 5235 3 41200
http://www.phoenixcontact.de

© 2012 Phoenix Contact
Technische wijzigingen voorbehouden