Greep uit de online catalogus

SACC-DSIV-M12FS-5CON-L 90

Artikelnummer: 1694240



http://catalog.phoenixcontact.net/phoenix/treeViewClick.do?UID=1694240

Sensor-/actorinbouwconnector, bus, 5-polig, M12, A-gepolariseerd, achterwand-/schroefmontage met M12-schroefdraad, met draaibeveiliging en haakse soldeeraansluiting

Houd er a.u.b. rekening mee dat de hier aangegeven gegevens uit de online catalogus afkomstig zijn. De volledige informatie en gegevens vindt u in de gebruikersdocumentatie onder http://www.download.phoenixcontact.de Op alle internet downloads zijn de Algemene gebruiksvoorwaarden van toepassing.

Commerciële gegevens

EAN	4 017918 177522
sales group	D125
VPE	10 Pcs.
Douanetarief	85366990
Brutogewicht per stuk	KG
Nettogewicht per stuk	KG
Zie cataloguspagina	Pagina 60 (PC-2011)

Technische gegevens

Algemene gegevens

nominale stroom bij 40 °C	4 A
nominale spanning	60 V
aantal polen	5
overgangsweerstand	≤ 5 mΩ
isolatieweerstand	≥ 100 MΩ
omgevingstemperatuur (bedrijf)	-25 °C ... 85 °C (steker/bus)

Algemene gegevens

normen / bepalingen	M12-connector IEC 61076-2-101
polarisatie	A - standaard
overspanningscategorie	II
vervuilingsgraad	3
beschermklasse	IP67
materiaal contact	CuZn
materiaal contactoppervlak	Au
materiaal contactblok	PA 66
materiaal kartelmoer	messing, vernikkeld
materiaal afdichting	NBR
montagetechniek	achterwandmontage M12 x 1 met contramoer
aansluitmethode	soldeerstiften
statusindicatie	Nee

Toelatingen

toelatingen GOST

aangevraagde toelatingen:

Ex-toelatingen:

Tekeningen

boorsjabloon/soldeerpadgeometrie

M12-inbouwconnector

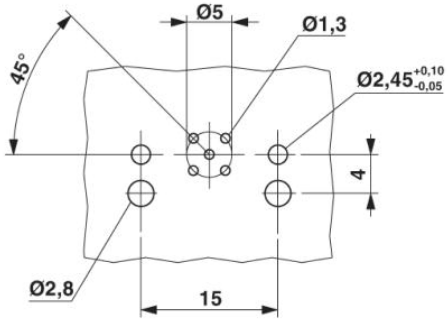

Maatschets

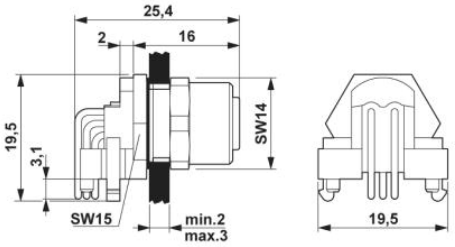

M12-inbouwconnector

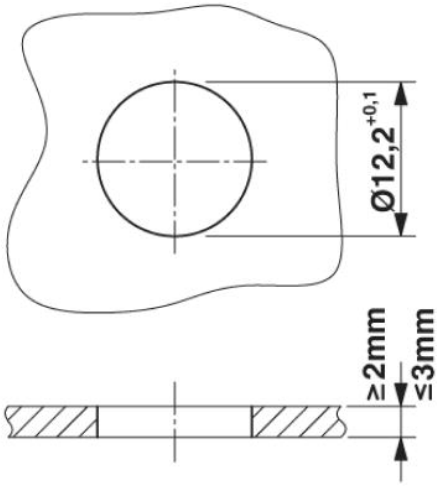

montage-uitsparing

schematekening

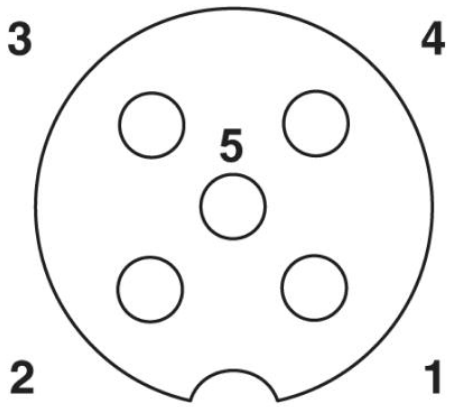

Poolschema bus M12, 5-polig, A-gepolariseerd, aanzicht buszijde

Adresgegevens

PHOENIX CONTACT Deutschland GmbH
Flachsmarktstr. 8
32825 Blomberg,Germany
Tel. +49 5235 3 12000
Fax +49 5235 3 41200
http://www.phoenixcontact.de

© 2012 Phoenix Contact
Technische wijzigingen voorbehouden