Greep uit de online catalogus

SACCBP-M12FS-8CON-M16/2,0-940

Artikelnummer: 1553381



http://catalog.phoenixcontact.net/phoenix/treeViewClick.do?UID=1553381

Bussysteem-inbouwbusconnector, Ethernet, 8-polig, M12, afgeschermd, achterwand-/schroefmontage met M16-schroefdraad, met 2 m buskabel, 4 x 2 x 0,26 mm²

Ethernet

Houd er a.u.b. rekening mee dat de hier aangegeven gegevens uit de online catalogus afkomstig zijn. De volledige informatie en gegevens vindt u in de gebruikersdocumentatie onder http://www.download.phoenixcontact.de Op alle internet downloads zijn de Algemene gebruiksvoorwaarden van toepassing.

Commerciële gegevens

EAN	4 046356 162364
Opmerking	Opdrachtsgebonden productie
sales group	D125
VPE	1 Pcs.
Douanetarief	85444290
Brutogewicht per stuk	KG
Nettogewicht per stuk	KG
Zie cataloguspagina	Pagina 183 (PC-2007)

Technische gegevens

Algemene gegevens

nominale stroom bij 40 °C	2 A
nominale spanning	30 V
aantal polen	8
overgangsweerstand	≤ 3 mΩ
isolatieweerstand	≥ 100 MΩ

kabellengte	2 m
omgevingstemperatuur (bedrijf)	-25 °C ... 90 °C (steker/bus)

Algemene gegevens

polarisatie	A - standaard
overspanningscategorie	II
vervuilingsgraad	3
beschermklasse	IP67
materiaal contact	CuZn
materiaal contactoppervlak	Ni/Au
materiaal contactblok	PA 66
materiaal kartelmoer	messing, vernikkeld
materiaal afdichting	NBR
statusindicatie	Nee

Gegevens kabel

kabeltype	Ethernet
kabeltype (afkorting)	94F
kabelopbouw	4 x 2 x AWG 26/7; S/FTP
aderdoorsnede	4x 2x 0,14 mm²
AWG signaalleiding	26
aderopbouw signaalleiding	7x 0,16 mm
aderdiameter incl. isolatie	1,04 mm
wanddikte isolatie	0,28 mm (signaalader)
	0,65 mm (buitenmantel)
aderkleuren	wit/blauw-blauw, wit/oranje-oranje, wit/groen-groen, wit/bruin-bruin
getwiste aderparen	2 aders tot aderpaar getwist
type afscherming van aderparen	polyesterfolie met aluminium coating
compleet getwist	4 paren
afscherming	vlechtwerk van vertind koperdraad
optische schermafdekking	70 %
buitenmantel, kleur	waterblauw RAL 5021
kabeldiameter D	6,4 mm ± 0,2 mm
kleinste buigradius, permanent gelegd	25,6 mm
kleinste buigradius, flexibel gelegd	51,2 mm
kabelgewicht	43 kg/km

buitenmantel, materiaal	PUR
materiaal aderisolatie	PE
materiaal aders	blanke Cu-litzendraad
isolatieweerstand	≥ 500 MΩ*km (bij 20 °C)
aderweerstand	≤ 290 Ω/km (bij 20 °C)
overdrachtseigenschappen (categorie)	$CAT6_A$
impedantie	100 Ω ± 5 Ω (bij 100 MHz)
signaal-looptijd	5,3 ns/m
schermdemping	≥ 80 dB (bij 30 ... 100 MHz)
nominale spanning kabel	≤ 100 V (bij 20 °C)
isolatiespanning ader/ader	700 V (50 Hz, 1 min.)
isolatiespanning ader/afscherming	700 V (50 Hz, 1 min.)
vlambestendigheid	IEC 60332-1-2
Halogeenvrij	volgens IEC 60754-1
oliebestendigheid	volgens DIN EN 60811-2-1
omgevingstemperatuur (bedrijf)	-40 °C ... 70 °C (kabel, vaste montage)
	-10 °C ... 50 °C (kabel, flexibele montage)

Toelatingen

toelatingen

aangevraagde toelatingen:

Ex-toelatingen:

Tekeningen

Maatschets

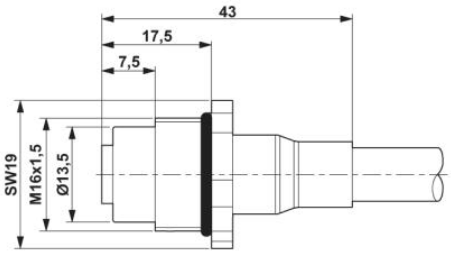

M12-inbouwconnector

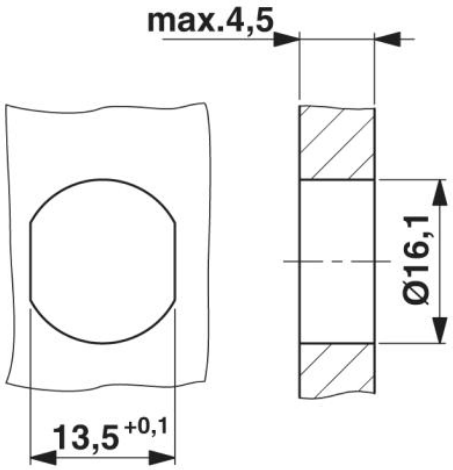

Behuizingsuitsparing voor M16-bevestigingsschroefdraad, montagewand met doorgaande boring (als alternatief met vlakke delen als verdraaibeveiliging)

schakelschema

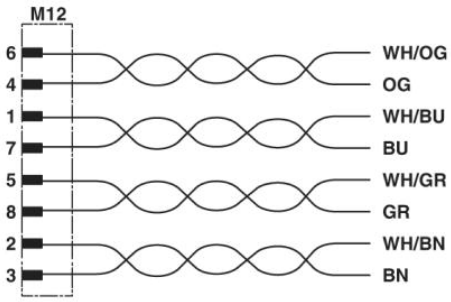

Contactbezetting van de M12-steker en de M12-bus

schematekening

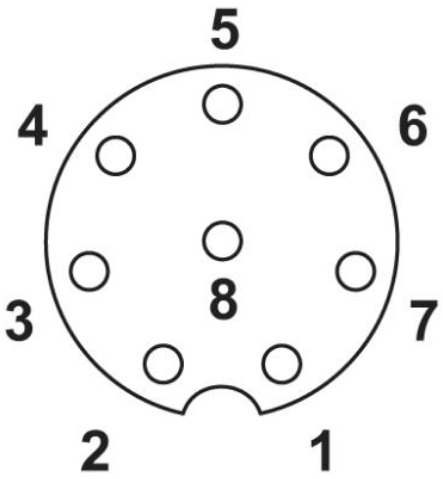

Poolschema bus M12, 8-polig, A-gepolariseerd, aanzicht buszijde

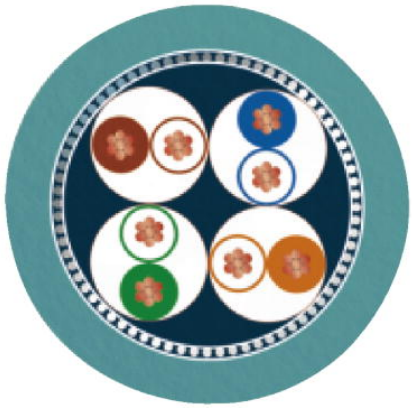

Ethernet [94F]

Adresgegevens

PHOENIX CONTACT Deutschland GmbH
Flachsmarktstr. 8
32825 Blomberg,Germany
Tel. +49 5235 3 12000
Fax +49 5235 3 41200
http://www.phoenixcontact.de

© 2012 Phoenix Contact
Technische wijzigingen voorbehouden