Greep uit de online catalogus

IDC 0,3/ 8-3,81

Artikelnummer: 1706235

De afbeelding toont een 10-polige variant van het artikel

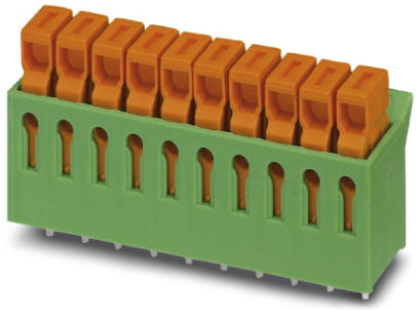

http://catalog.phoenixcontact.net/phoenix/treeViewClick.do?UID=1706235

Printklem, nominale stroom: 5 A, nominale spanning: 160 V, rastermaat: 3,81 mm, aantal polen: 8, aansluitmethode: snijklemaansluiting QUICKON, montage: solderen, aansluitrichting ader/printplaat: 0 °, kleur: groen

Houd er a.u.b. rekening mee dat de hier aangegeven gegevens uit de online catalogus afkomstig zijn. De volledige informatie en gegevens vindt u in de gebruikersdocumentatie onder http://www.download.phoenixcontact.de Op alle internet downloads zijn de Algemene gebruiksvoorwaarden van toepassing.

Commerciële gegevens

EAN	4 017918 116736
sales group	E071
VPE	50 Pcs.
Douanetarief	85369010
Brutogewicht per stuk	KG
Nettogewicht per stuk	KG
Zie cataloguspagina	Pagina 154 (CAT-1-2013)

Technische gegevens

Afmetingen / Polen

lengte	10 mm
rastermaat	3,81 mm
afm. a	26,67 mm
aantal polen	8
stiftafmetingen	1 x 0,4 mm
printgatdiameter	1,3 mm

Technische gegevens

artikelfamilie	IDC 0,3
isolatiemateriaalgroep	I
teststootspanning (III/3)	2,5 kV
teststootspanning (III/2)	2,5 kV
teststootspanning (II/2)	2,5 kV
nominale spanning (III/3)	160 V
nominale spanning (III/2)	160 V
nominale spanning (II/2)	320 V
aansluiting overeenkomstig norm	EN-VDE
nominale stroom I_N	5 A
nominale aderdoorsnede	0,34 mm²
belastingsstroom maximaal	5 A (bij een aderdoorsnede van 0,34 mm²)
isolatiemateriaal	PA
brandbaarheidsklasse volgens UL 94	V0
nominale spanning UL/CUL Usegroup B	250 V
nominale stroom UL/CUL Usegroup B	5 A
nominale spanning UL/CUL Usegroup D	300 V
nominale stroom UL/CUL Usegroup D	5 A

Aansluitgegevens

min. aderdoorsnede massief	0,13 mm²
max. aderdoorsnede massief	0,34 mm²
min. aderdoorsnede soepel	0,22 mm²
max. aderdoorsnede soepel	0,34 mm²
min. aderdoorsnede AWG/kcmil	26
max. aderdoorsnede AWG/kcmil	22
AWG volgens UL/CUL min.	28
AWG volgens UL/CUL max.	22

Toelatingen

toelatingen — CSA, cULus Recognized, GOST

aangevraagde toelatingen:

Ex-toelatingen:

Toebehoren

Artikel	Omschrijving	Omschrijving
Codering		
0804109	SK 3,81/2,8:FORTL.ZAHLEN	Coderingskaarten, kaart, wit, gecodeerd, horizontaal: oplopende getallen 1-10, 11-20 enz. tot 91-(99)100, montagetechniek: plakken, Voor klemmen met een breedte van: 3,81 mm

Tekeningen

boorsjabloon/soldeerpadgeometrie

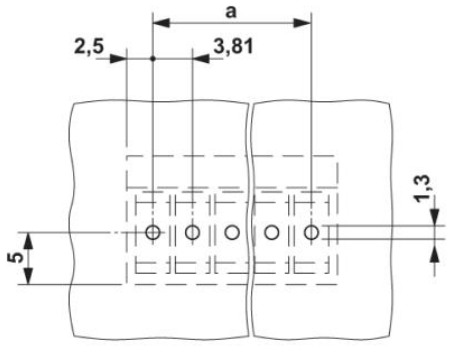

diagram

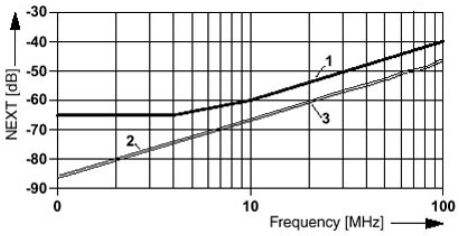

1 = Limit values acc. to EN 50173 for connection technology
2 = NEXT 12-36 on the soldering tag
3 = NEXT 12-36 on the contact terminal block

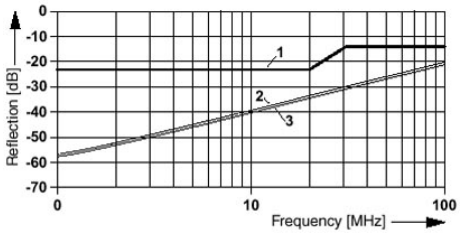

1 = Limit values acc. to EN 50173 for connection technology
2 = NEXT 12 on the soldering tag
3 = NEXT 36 on the soldering tag

Maatschets

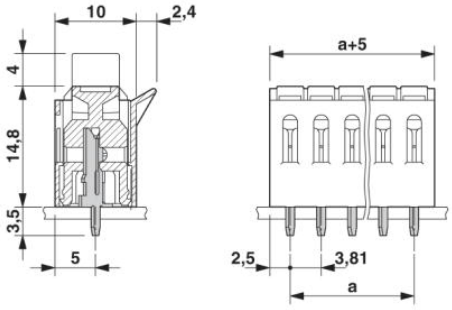

Adresgegevens

PHOENIX CONTACT Deutschland GmbH
Flachsmarktstr. 8
32825 Blomberg,Germany
Tel. +49 5235 3 12000
Fax +49 5235 3 41200
http://www.phoenixcontact.de

© 2012 Phoenix Contact
Technische wijzigingen voorbehouden