Greep uit de online catalogus

MSTB 2,5/15-GF

Artikelnummer: 1776825

De afbeelding toont een 10-polige variant van het artikel



http://catalog.phoenixcontact.net/phoenix/treeViewClick.do?UID=1776825

basiselement, nominale stroom: 12 A, nominale spanning (III/2): 320 V, aantal polen: 15, rastermaat: 5 mm, kleur: groen, contactoppervlak: tin, montage: solderen

Houd er a.u.b. rekening mee dat de hier aangegeven gegevens uit de online catalogus afkomstig zijn. De volledige informatie en gegevens vindt u in de gebruikersdocumentatie onder http://www.download.phoenixcontact.de Op alle internet downloads zijn de Algemene gebruiksvoorwaarden van toepassing.

Commerciële gegevens

EAN	4 017918 038991
Opmerking	Opdrachtsgebonden productie
sales group	E110
VPE	50 Pcs.
Douanetarief	85366990
Brutogewicht per stuk	KG
Nettogewicht per stuk	KG
Zie cataloguspagina	Pagina 314 (CAT-1-2013)

Technische gegevens

Afmetingen / Polen

lengte	12 mm
rastermaat	5 mm
afm. a	70 mm
aantal polen	15
stiftafmetingen	1 x 1 mm
printgatdiameter	1,4 mm

Technische gegevens

artikelfamilie	MSTB 2,5/..-GF
isolatiemateriaalgroep	IIIa
teststootspanning (III/3)	4 kV
teststootspanning (III/2)	4 kV
teststootspanning (II/2)	4 kV
nominale spanning (III/2)	320 V
nominale spanning (II/2)	400 V
aansluiting overeenkomstig norm	EN-VDE
nominale stroom I_N	12 A
nominale spanning U_N	250 V
belastingsstroom maximaal	12 A
isolatiemateriaal	PBT
brandbaarheidsklasse volgens UL 94	V0
Kleur	groen
nominale spanning UL/CUL Usegroup B	300 V
nominale stroom UL/CUL Usegroup B	15 A
nominale spanning UL/CUL Usegroup D	300 V
nominale stroom UL/CUL Usegroup D	15 A

Toelatingen

toelatingen: CSA, cULus Recognized, GOST, VDE Gutachten mit Fertigungsüberwachung, GL, RS, CCA, IECEE CB Scheme

aangevraagde toelatingen:

Ex-toelatingen:

Toebehoren

Artikel	Omschrijving	Omschrijving
Codering		
0804183	SK 5/3,8:FORTL.ZAHLEN	Coderingskaarten, kaart, wit, gecodeerd, horizontaal: oplopende getallen 1-10, 11-20 enz. tot 91-(99)100, montagetechniek: plakken, Voor klemmen met een breedte van: 5 mm
montage		
1755477	MSTB-BL	Blindstop, als groepenscheiding, wordt op de stift geplaatst, van groene kunststof
stekers/adapters		
1734401	CR-MSTB	Polarisatieprofiel, wordt in de uitsparing van het basiselement resp. het geïnverteerde stekerdeel geschoven, van rode kunststof

Aanvullende producten

Artikel	Omschrijving	Omschrijving
algemeen		
1910652	FKC 2,5/15-STF	stekerdeel, nominale stroom: 12 A, nominale spanning (III/2): 320 V, aantal polen: 15, rastermaat: 5 mm, aansluittype: veerdrukaansluiting, kleur: groen, contactoppervlak: tin
1909537	FKCT 2,5/15-STF	stekerdeel, nominale stroom: 12 A, nominale spanning (III/2): 320 V, aantal polen: 15, rastermaat: 5 mm, aansluittype: veerdrukaansluiting, kleur: groen, contactoppervlak: tin
1910018	FKCVR 2,5/15-STF	stekerdeel, nominale stroom: 12 A, nominale spanning (III/2): 320 V, aantal polen: 15, rastermaat: 5 mm, aansluittype: veerdrukaansluiting, kleur: groen, contactoppervlak: tin
1910335	FKCVW 2,5/15-STF	stekerdeel, nominale stroom: 12 A, nominale spanning (III/2): 320 V, aantal polen: 15, rastermaat: 5 mm, aansluittype: veerdrukaansluiting, kleur: groen, contactoppervlak: tin
1779770	FRONT-MSTB 2,5/15-STF	stekerdeel, nominale stroom: 12 A, nominale spanning (III/2): 320 V, aantal polen: 15, rastermaat: 5 mm, aansluittype: schroefaansluiting, kleur: groen, contactoppervlak: tin
1786967	MSTB 2,5/15-STF	stekerdeel, nominale stroom: 12 A, nominale spanning (III/2): 320 V, aantal polen: 15, rastermaat: 5 mm, aansluittype: schroefaansluiting, kleur: groen, contactoppervlak: tin
1835601	MVSTBR 2,5/15-STF	stekerdeel, nominale stroom: 12 A, nominale spanning (III/2): 320 V, aantal polen: 15, rastermaat: 5 mm, aansluittype: schroefaansluiting, kleur: groen, contactoppervlak: tin
1835410	MVSTBW 2,5/15-STF	stekerdeel, nominale stroom: 12 A, nominale spanning (III/2): 320 V, aantal polen: 15, rastermaat: 5 mm, aansluittype: schroefaansluiting, kleur: groen, contactoppervlak: tin

Tekeningen

boorsjabloon/soldeerpadgeometrie

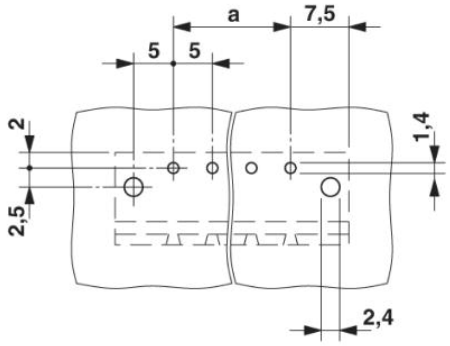

Maatschets

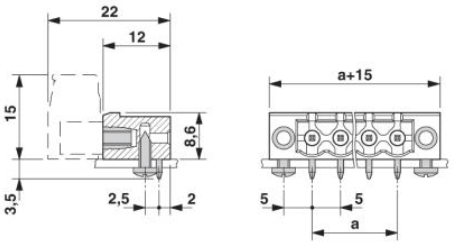

Adresgegevens

PHOENIX CONTACT Deutschland GmbH
Flachsmarktstr. 8
32825 Blomberg,Germany
Tel. +49 5235 3 12000
Fax +49 5235 3 41200
http://www.phoenixcontact.de

© 2012 Phoenix Contact
Technische wijzigingen voorbehouden