Greep uit de online catalogus

MCDV 1,5/ 8-GF-3,81

Artikelnummer: 1830318

De afbeelding toont een 10-polige variant van het artikel



http://catalog.phoenixcontact.net/phoenix/treeViewClick.do?UID=1830318

basiselement, nominale stroom: 8 A, nominale spanning (III/2): 160 V, aantal polen: 8, rastermaat: 3,81 mm, kleur: groen, contactoppervlak: tin, montage: solderen, Bij een combinatie met MCV-stekerdelen dient steeds een MCVW- en een MCVR-steker te worden toegepast.

Houd er a.u.b. rekening mee dat de hier aangegeven gegevens uit de online catalogus afkomstig zijn. De volledige informatie en gegevens vindt u in de gebruikersdocumentatie onder http://www.download.phoenixcontact.de Op alle internet downloads zijn de Algemene gebruiksvoorwaarden van toepassing.

Commerciële gegevens

EAN	4 017918 110901
sales group	E100
VPE	50 Pcs.
Douanetarief	85366990
Brutogewicht per stuk	KG
Nettogewicht per stuk	KG
Zie cataloguspagina	Pagina 237 (CAT-1-2013)

Technische gegevens

Afmetingen / Polen

lengte	22,7 mm
rastermaat	3,81 mm
afm. a	26,67 mm
aantal polen	8
stiftafmetingen	0,8 x 0,8 mm
printgatdiameter	1,2 mm

Technische gegevens

artikelfamilie	MCDV 1,5/..-GF
isolatiemateriaalgroep	I
teststootspanning (III/3)	2,5 kV
teststootspanning (III/2)	2,5 kV
teststootspanning (II/2)	2,5 kV
nominale spanning (III/2)	160 V
nominale spanning (II/2)	250 V
aansluiting overeenkomstig norm	EN-VDE
nominale stroom I_N	8 A
nominale spanning U_N	160 V
belastingsstroom maximaal	8 A
isolatiemateriaal	PA
brandbaarheidsklasse volgens UL 94	V0
Kleur	groen
nominale spanning UL/CUL Usegroup B	300 V
nominale stroom UL/CUL Usegroup B	8 A
nominale spanning UL/CUL Usegroup D	300 V
nominale stroom UL/CUL Usegroup D	8 A

Toelatingen

toelatingen: CSA, cULus Recognized, GOST, VDE Gutachten mit Fertigungsüberwachung, CCA, IECEE CB Scheme

aangevraagde toelatingen:

Ex-toelatingen:

Toebehoren

Artikel	Omschrijving	Omschrijving
Codering		
0804109	SK 3,81/2,8:FORTL.ZAHLEN	Coderingskaarten, kaart, wit, gecodeerd, horizontaal: oplopende getallen 1-10, 11-20 enz. tot 91-(99)100, montagetechniek: plakken, Voor klemmen met een breedte van: 3,81 mm
stekers/adapters		
1734634	CP-MSTB	Polarisatieprofiel, wordt in de groef van het stekerdeel resp. het geïnverteerde basiselement geschoven, van rode kunststof

Aanvullende producten

Artikel	Omschrijving	Omschrijving
algemeen		
1851290	FK-MCP 1,5/ 8-STF-3,81	stekerdeel, nominale stroom: 8 A, nominale spanning (III/2): 160 V, aantal polen: 8, rastermaat: 3,81 mm, aansluittype: veerdrukaansluiting, kleur: groen, contactoppervlak: tin
1850916	FRONT-MC 1,5/ 8-STF-3,81	stekerdeel, nominale stroom: 8 A, nominale spanning (III/2): 160 V, aantal polen: 8, rastermaat: 3,81 mm, aansluittype: schroefaansluiting, kleur: groen, contactoppervlak: tin
1827761	MC 1,5/ 8-STF-3,81	stekerdeel, nominale stroom: 8 A, nominale spanning (III/2): 160 V, aantal polen: 8, rastermaat: 3,81 mm, aansluittype: schroefaansluiting, kleur: groen, contactoppervlak: tin
1852422	MCC 1/ 8-STZF-3,81	stekerdeel, nominale stroom: 8 A, nominale spanning (III/2): 160 V, aantal polen: 8, rastermaat: 3,81 mm, aansluittype: crimpaansluiting, kleur: groen, Bijbehorende crimp-buscontacten met gegevens over de stroom [A] en het aderdoorsnedebereik [mm²]: 5A/MCC-MT 0,2-0,35 (1859988); 8A/MCC-MT 0,5-1,0 (1859991).
1828401	MCVR 1,5/ 8-STF-3,81	stekerdeel, nominale stroom: 8 A, nominale spanning (III/2): 160 V, aantal polen: 8, rastermaat: 3,81 mm, aansluittype: schroefaansluiting, kleur: groen, contactoppervlak: tin
1828553	MCVW 1,5/ 8-STF-3,81	stekerdeel, nominale stroom: 8 A, nominale spanning (III/2): 160 V, aantal polen: 8, rastermaat: 3,81 mm, aansluittype: schroefaansluiting, kleur: groen, contactoppervlak: tin
1897607	QC 0,5/ 8-STF-3,81	stekerdeel, nominale stroom: 6 A, nominale spanning (III/2): 200 V, aantal polen: 8, rastermaat: 3,81 mm, aansluittype: snijklemaansluiting QUICKON, kleur: groen, contactoppervlak: tin

Tekeningen

boorsjabloon/soldeerpadgeometrie

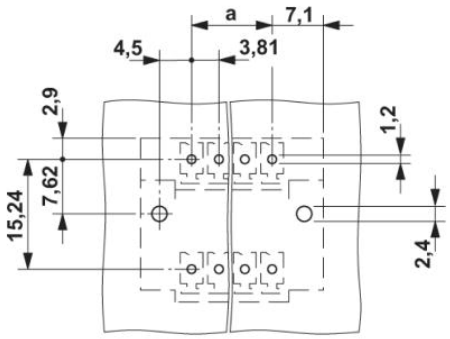

Maatschets

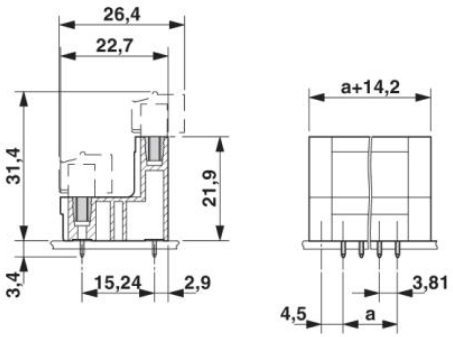

Adresgegevens

PHOENIX CONTACT Deutschland GmbH
Flachsmarktstr. 8
32825 Blomberg,Germany
Tel. +49 5235 3 12000
Fax +49 5235 3 41200
http://www.phoenixcontact.de

© 2012 Phoenix Contact
Technische wijzigingen voorbehouden