Greep uit de online catalogus

SMKDS 2,5/ 2-5,08

Artikelnummer: 1705469

De afbeelding toont de 3-polige variant



http://catalog.phoenixcontact.net/phoenix/treeViewClick.do?UID=1705469

Printklem, nominale stroom: 20 A, nominale spanning: 400 V, rastermaat: 5,08 mm, aantal polen: 2, aansluitmethode: schroefaansluiting, montage: solderen, aansluitrichting ader/printplaat: 40 °, kleur: groen, Het artikel kan tot een verschillend aantal polen worden samengebouwd!

Houd er a.u.b. rekening mee dat de hier aangegeven gegevens uit de online catalogus afkomstig zijn. De volledige informatie en gegevens vindt u in de gebruikersdocumentatie onder http://www.download.phoenixcontact.de Op alle internet downloads zijn de Algemene gebruiksvoorwaarden van toepassing.

Commerciële gegevens

EAN	4 017918 144487
sales group	E017
VPE	50 Pcs.
Douanetarief	85369010
Brutogewicht per stuk	KG
Nettogewicht per stuk	KG
Zie cataloguspagina	Pagina 103 (CAT-1-2013)

Technische gegevens

Afmetingen / Polen

lengte	14,25 mm
rastermaat	5,08 mm
afm. a	5,08 mm
aantal polen	2
stiftafmetingen	1 x 0,9 mm

printgatdiameter	1,4 mm
schroefdraad	M3
min. aandraaimoment	0,5 Nm
max. aandraaimoment	0,6 Nm

Technische gegevens

artikelfamilie	SMKDS 2,5
isolatiemateriaalgroep	I
teststootspanning (III/3)	4 kV
teststootspanning (III/2)	4 kV
teststootspanning (II/2)	4 kV
nominale spanning (III/3)	250 V
nominale spanning (III/2)	400 V
nominale spanning (II/2)	630 V
aansluiting overeenkomstig norm	EN-VDE
nominale stroom I_N	20 A
nominale aderdoorsnede	2,5 mm²
belastingsstroom maximaal	20 A
isolatiemateriaal	PA
brandbaarheidsklasse volgens UL 94	V0
teststift	A3
striplengte	11 mm
nominale spanning UL/CUL Usegroup B	250 V
nominale stroom UL/CUL Usegroup B	10 A
nominale spanning UL/CUL Usegroup D	300 V
nominale stroom UL/CUL Usegroup D	10 A

Aansluitgegevens

min. aderdoorsnede massief	0,14 mm²
max. aderdoorsnede massief	2,5 mm²
min. aderdoorsnede soepel	0,14 mm²
max. aderdoorsnede soepel	2,5 mm²
min. aderdoorsnede soepel met adereindhuls zonder kunststofhuls	0,25 mm²
max. aderdoorsnede soepel met adereindhuls zonder kunststofhuls	2,5 mm²
min. aderdoorsnede soepel met adereindhuls met kunststofhuls	0,25 mm²

max. aderdoorsnede soepel met adereindhuls met kunststofhuls	2,5 mm²
min. aderdoorsnede AWG/kcmil	26
max. aderdoorsnede AWG/kcmil	14
2 aders met dezelfde min. doorsnede massief	0,14 mm²
2 aders met dezelfde max. doorsnede massief	0,75 mm²
2 aders met dezelfde min. doorsnede soepel	0,14 mm²
2 aders met dezelfde max. doorsnede soepel	0,75 mm²
2 aders met dezelfde min. doorsnede soepel met AEH zonder kunststofhuls	0,25 mm²
2 aders met dezelfde max. doorsnede soepel met AEH zonder kunststofhuls	0,75 mm²
2 aders met dezelfde min. doorsnede soepel met TWIN-AEH met kunststofhuls	0,5 mm²
2 aders met dezelfde max. doorsnede soepel met TWIN-AEH met kunststofhuls	1,5 mm²
AWG volgens UL/CUL min.	30
AWG volgens UL/CUL max.	12

Toelatingen

toelatingen: CSA, cULus Recognized, GOST, SEV, CCA, IECEE CB Scheme

aangevraagde toelatingen:

Ex-toelatingen:

Toebehoren

Artikel	Omschrijving	Omschrijving
Codering		
1051993	B-STIFT	Coderingsstift, voor het handmatig beschrijven van niet-bedrukte coderingsschildjes, codering wis- en waterbestendig, lijndikte 0,5 mm
0804293	SK 5,08/3,8:FORTL.ZAHLEN	Coderingskaarten, kaart, wit, gecodeerd, horizontaal: oplopende getallen 1-10, 11-20 enz. tot 91-(99)100, montagetechniek: plakken, Voor klemmen met een breedte van: 5,08 mm

0805085	SK 5,08/3,8:SO	Coderingskaarten, wit, montagetechniek: plakken, Voor klemmen met een breedte van: 5,08 mm
0805412	SK 5,08/3,8:UNBEDRUCKT	Coderingskaarten, kaart, wit, niet gecodeerd, Codeerbaar met: Bezeichnungsstift, montagetechniek: plakken, Voor klemmen met een breedte van: 5,08 mm

algemeen

1733169	EBP 2- 5	Inlegbrug, volledig geïsoleerd, voor stekerverbindingen met 5,0 resp. 5,08 mm-raster, aantal polen: 2

gereedschap

1205053	SZS 0,6X3,5	Bedieningsgereedschap, voor ST-klemmen, geïsoleerd, ook geschikt als sleufkopschroevendraaier, afmetingen: 0,6 x 3,5 x 100 mm, 2-componentengreep, voor extra grip

Tekeningen

boorsjabloon/soldeerpadgeometrie

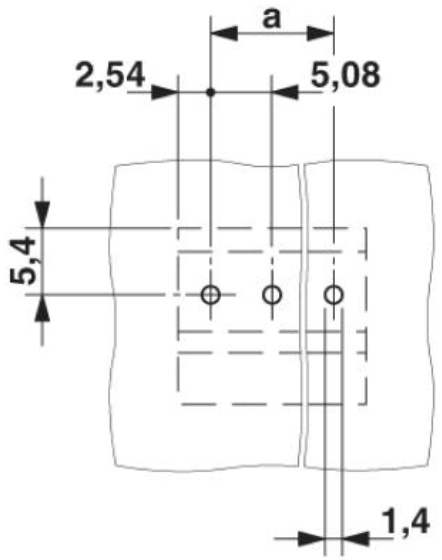

Maatschets

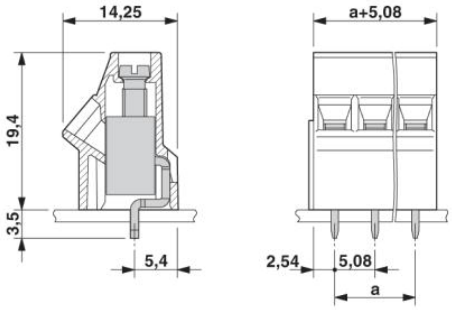

Adresgegevens

PHOENIX CONTACT Deutschland GmbH
Flachsmarktstr. 8
32825 Blomberg,Germany
Tel. +49 5235 3 12000
Fax +49 5235 3 41200
http://www.phoenixcontact.de

© 2012 Phoenix Contact
Technische wijzigingen voorbehouden