Printplaatklem - MPT 0,5/ 6-2,54 - 1725698

Please be informed that the data shown in this PDF Document is generated from our Online Catalog. Please find the complete data in the user's documentation. Our General Terms of Use for Downloads are valid (http://download.phoenixcontact.com)



De afbeelding toont een 10-polige variant van het artikel

Printklem, nominale stroom: 6 A, nominale spanning: 160 V, rastermaat: 2,54 mm, aantal polen: 6, aansluitmethode: schroefaansluiting, montage: solderen, aansluitrichting ader/printplaat: 0 °, kleur: groen

Product Features

- bouwvorm met één rij en horizontale aansluitrichting
- toepassing in miniatuurmodulen met hoge contactdichtheid
- MICRO-printklem in het IC-raster van 2,54 mm

Key commercial data

package_quantity	100
GTIN	4017918116293

Technical data

Afmetingen

lengte	6,2 mm
rastermaat	2,54 mm
afm. a	12,7 mm
stiftafmetingen	0,5 x 0,9 mm
printgatdiameter	1,1 mm

Algemeen

artikelfamilie	MPT 0,5
isolatiemateriaalgroep	I
teststootspanning (III/3)	1,5 kV
teststootspanning (III/2)	1,5 kV
teststootspanning (II/2)	2,5 kV
nominale spanning (III/3)	63 V
nominale spanning (III/2)	160 V
nominale spanning (II/2)	320 V
aansluiting overeenkomstig norm	EN-VDE
nominale stroom I_N	6 A
nominale aderdoorsnede	0,5 mm²
belastingsstroom maximaal	6 A
isolatiemateriaal	PA

Printplaatklem - MPT 0,5/ 6-2,54 - 1725698

Technical data

Algemeen

oppervlak soldeerpin	Sn
brandbaarheidsklasse volgens UL 94	V0
striplengte	4,5 mm
aantal polen	6
schroefdraad	M1,6
min. aandraaimoment	0,12 Nm
max. aandraaimoment	0,15 Nm

Aansluitgegevens

min. aderdoorsnede massief	0,14 mm²
max. aderdoorsnede massief	0,5 mm²
min. aderdoorsnede soepel	0,14 mm²
max. aderdoorsnede soepel	0,5 mm²
min. aderdoorsnede soepel met adereindhuls zonder kunststofhuls	0,25 mm²
max. aderdoorsnede soepel met adereindhuls zonder kunststofhuls	0,34 mm²
min. aderdoorsnede soepel met adereindhuls met kunststofhuls	0,25 mm²
max. aderdoorsnede soepel met adereindhuls met kunststofhuls	0,34 mm²
min. aderdoorsnede AWG/kcmil	26
max. aderdoorsnede AWG/kcmil	20
2 aders met dezelfde min. doorsnede massief	0,14 mm²
2 aders met dezelfde max. doorsnede massief	0,34 mm²
2 aders met dezelfde min. doorsnede soepel	0,14 mm²
2 aders met dezelfde max. doorsnede soepel	0,34 mm²
AWG volgens UL/CUL min.	30
AWG volgens UL/CUL max.	20

classifications

eCl@ss

eCl@ss 4.0	27141109
eCl@ss 4.1	27141109
eCl@ss 5.0	27141190
eCl@ss 5.1	27141190
eCl@ss 6.0	27261101
eCl@ss 7.0	27440401
eCl@ss 8.0	27440401

ETIM

ETIM 3.0	EC001121
ETIM 4.0	EC002643

Printplaatklem - MPT 0,5/ 6-2,54 - 1725698

classifications

ETIM

ETIM 5.0	EC002643

UNSPSC

UNSPSC 6.01	30211801
UNSPSC 7.0901	39121432
UNSPSC 11	39121432
UNSPSC 12.01	39121432
UNSPSC 13.2	39121432

approvals

CSA / UL Recognized / cUL Recognized / GOST / GOST / cULus Recognized /

Approval details

CSA

Usegroups	**B**
nominale spanning UN	125 V
nominale stroom IN	6 A
mm²/AWG/kcmil	28-20

UL Recognized

Usegroups	**B**
nominale spanning UN	125 V
nominale stroom IN	6 A
mm²/AWG/kcmil	30-20

cUL Recognized

Usegroups	**B**
nominale spanning UN	125 V
nominale stroom IN	6 A
mm²/AWG/kcmil	30-20

GOST

Printplaatklem - MPT 0,5/ 6-2,54 - 1725698

approvals

cULus Recognized

accessories

Schroefgereedschap

SZS 0,4X2,0 - 1205202



klemmencodering gecodeerd

SK 2,54/2,8:FORTL.ZAHLEN - 0804853



Drawings

Printplaatklem - MPT 0,5/ 6-2,54 - 1725698

Boorsjabloon

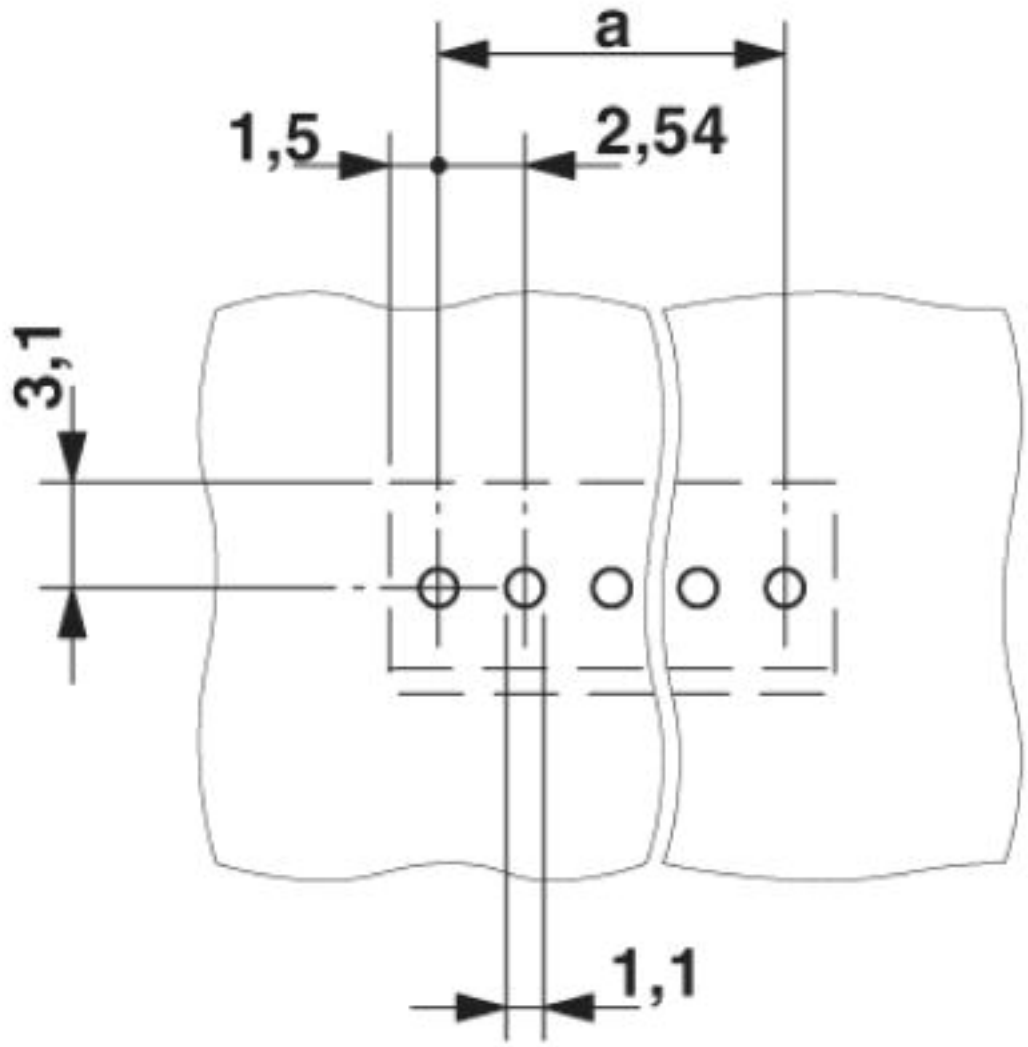

Printplaatklem - MPT 0,5/ 6-2,54 - 1725698

Maatschets

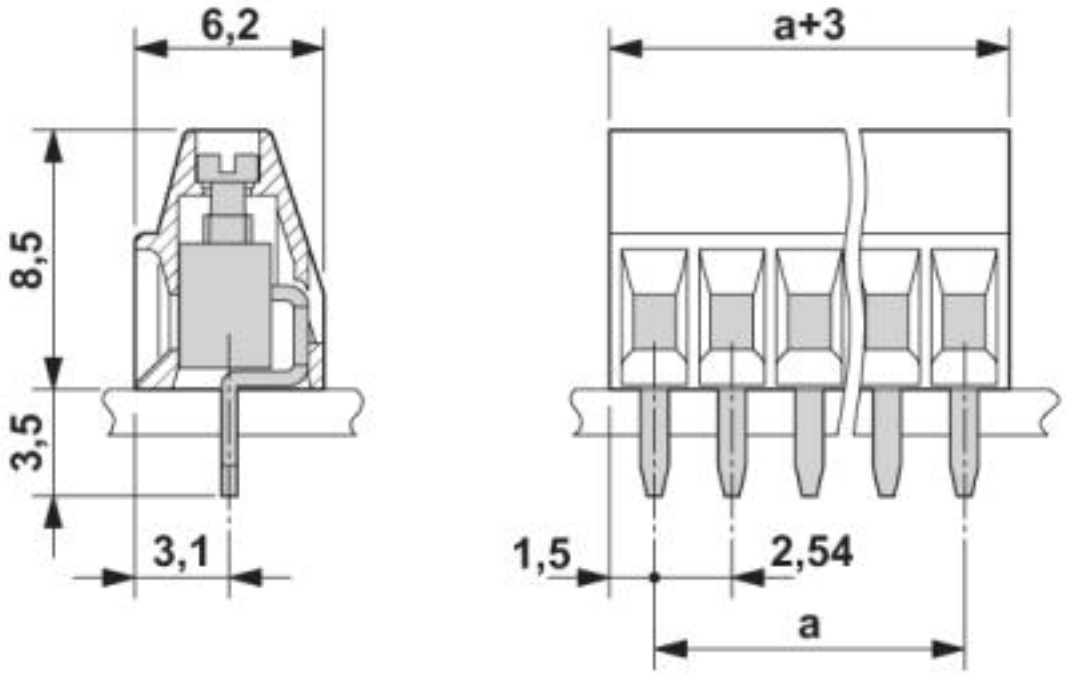

© Phoenix Contact 2013 - all rights reserved
http://www.phoenixcontact.com