Printplaatklem - SMKDS 1/ 4-3,81 - 1728307

Please be informed that the data shown in this PDF Document is generated from our Online Catalog. Please find the complete data in the user's documentation. Our General Terms of Use for Downloads are valid (http://download.phoenixcontact.com)

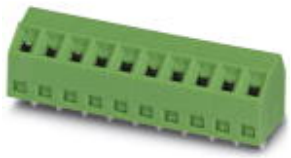

De afbeelding toont een 10-polige variant van het artikel

Printklem, nominale stroom: 10 A, nominale spanning: 200 V, rastermaat: 3,81 mm, aantal polen: 4, aansluitmethode: schroefaansluiting, montage: solderen, aansluitrichting ader/printplaat: 55 °, kleur: groen

Product Features

- ader- en schroevendraaieras 55° schuin gekanteld t.o.v. de gebruikelijke richting
- Anordnung mehrerer Klemmenreihen hintereinander – Mehrstockeffekt bei gleichbleibender Bauhöhe

Key commercial data

package_quantity	250
GTIN	4017918025755

Technical data

Afmetingen

lengte	10 mm
rastermaat	3,81 mm
afm. a	11,43 mm
stiftafmetingen	0,5 x 0,9 mm
printgatdiameter	1,1 mm

Algemeen

artikelfamilie	SMKDS 1
isolatiemateriaalgroep	I
teststootspanning (III/3)	2,5 kV
teststootspanning (III/2)	2,5 kV
teststootspanning (II/2)	2,5 kV
nominale spanning (III/3)	160 V
nominale spanning (III/2)	200 V
nominale spanning (II/2)	400 V
aansluiting overeenkomstig norm	EN-VDE
nominale stroom I_N	10 A
nominale aderdoorsnede	1 mm²
belastingsstroom maximaal	12 A
isolatiemateriaal	PA
oppervlak soldeerpin	Sn

Printplaatklem - SMKDS 1/ 4-3,81 - 1728307

Technical data

Algemeen

brandbaarheidsklasse volgens UL 94	V0
striplengte	5 mm
aantal polen	4
schroefdraad	M2
min. aandraaimoment	0,22 Nm
max. aandraaimoment	0,25 Nm

Aansluitgegevens

min. aderdoorsnede massief	0,14 mm²
max. aderdoorsnede massief	1,5 mm²
min. aderdoorsnede soepel	0,14 mm²
max. aderdoorsnede soepel	1 mm²
min. aderdoorsnede soepel met adereindhuls zonder kunststofhuls	0,25 mm²
max. aderdoorsnede soepel met adereindhuls zonder kunststofhuls	0,5 mm²
min. aderdoorsnede soepel met adereindhuls met kunststofhuls	0,25 mm²
max. aderdoorsnede soepel met adereindhuls met kunststofhuls	0,5 mm²
min. aderdoorsnede AWG/kcmil	26
max. aderdoorsnede AWG/kcmil	16
2 aders met dezelfde min. doorsnede massief	0,14 mm²
2 aders met dezelfde max. doorsnede massief	0,5 mm²
2 aders met dezelfde min. doorsnede soepel	0,14 mm²
2 aders met dezelfde max. doorsnede soepel	0,2 mm²
AWG volgens UL/CUL min.	30
AWG volgens UL/CUL max.	16

classifications

eCl@ss

eCl@ss 4.0	27141109
eCl@ss 4.1	27141109
eCl@ss 5.0	27141190
eCl@ss 5.1	27141190
eCl@ss 6.0	27261101
eCl@ss 7.0	27440401
eCl@ss 8.0	27440401

ETIM

ETIM 3.0	EC001121
ETIM 4.0	EC002643
ETIM 5.0	EC002643

Printplaatklem - SMKDS 1/ 4-3,81 - 1728307

classifications

UNSPSC

UNSPSC 6.01	30211801
UNSPSC 7.0901	39121432
UNSPSC 11	39121432
UNSPSC 12.01	39121432
UNSPSC 13.2	39121432

approvals

CSA / UL Recognized / SEV / cUL Recognized / GOST / CCA / IECEE CB Scheme / GOST / SEV / cULus Recognized /

Approval details

CSA

Usegroups	**B**	**D**
nominale spanning UN	150 V	300 V
nominale stroom IN	10 A	10 A
mm²/AWG/kcmil	28-16	28-16

UL Recognized

Usegroups	**B**	**D**
nominale spanning UN	300 V	300 V
nominale stroom IN	10 A	10 A
mm²/AWG/kcmil	30-16	30-16

SEV

nominale spanning UN	125 V
nominale stroom IN	
mm²/AWG/kcmil	1.5

cUL Recognized

Usegroups	**B**	**D**
nominale spanning UN	300 V	300 V
nominale stroom IN	10 A	10 A
mm²/AWG/kcmil	30-16	30-16

Printplaatklem - SMKDS 1/ 4-3,81 - 1728307

approvals

GOST

CCA

IECEE CB Scheme

nominale spanning UN	125 V
nominale stroom IN	12 A
mm²/AWG/kcmil	1.5

cULus Recognized

accessories

klemmencodering gecodeerd

SK 3,81/2,8:FORTL.ZAHLEN - 0804109



Schroefgereedschap

SZS 0,4X2,5 VDE - 1205037



Printplaatklem - SMKDS 1/ 4-3,81 - 1728307

accessories

klemmencodering niet gecodeerd

SK U/2,8 WH:UNBEDRUCKT - 0803883



Coderingsstift

B-STIFT - 1051993



accessories

SK 3,81/2,8:SO - 0805056



Drawings

Printplaatklem - SMKDS 1/ 4-3,81 - 1728307

Boorsjabloon

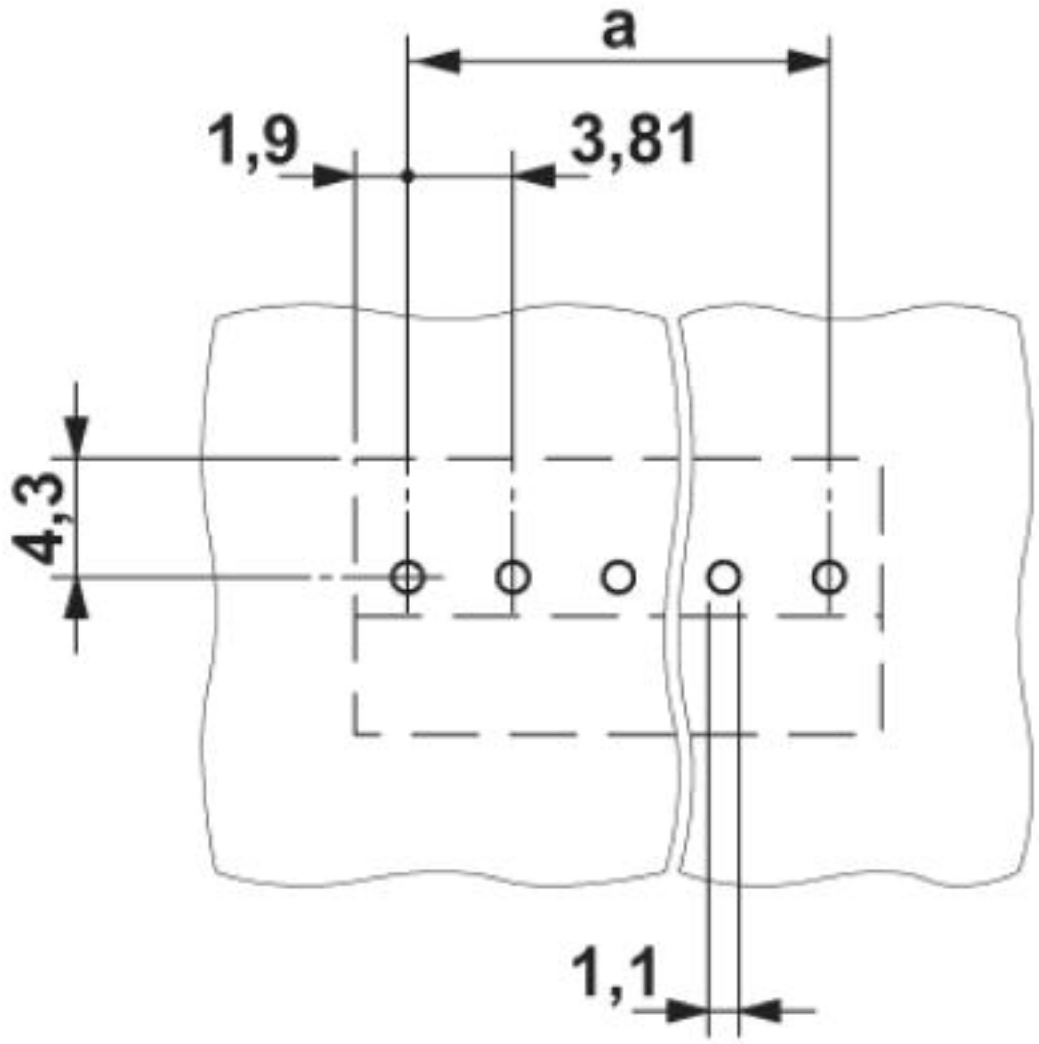

Printplaatklem - SMKDS 1/ 4-3,81 - 1728307

Maatschets

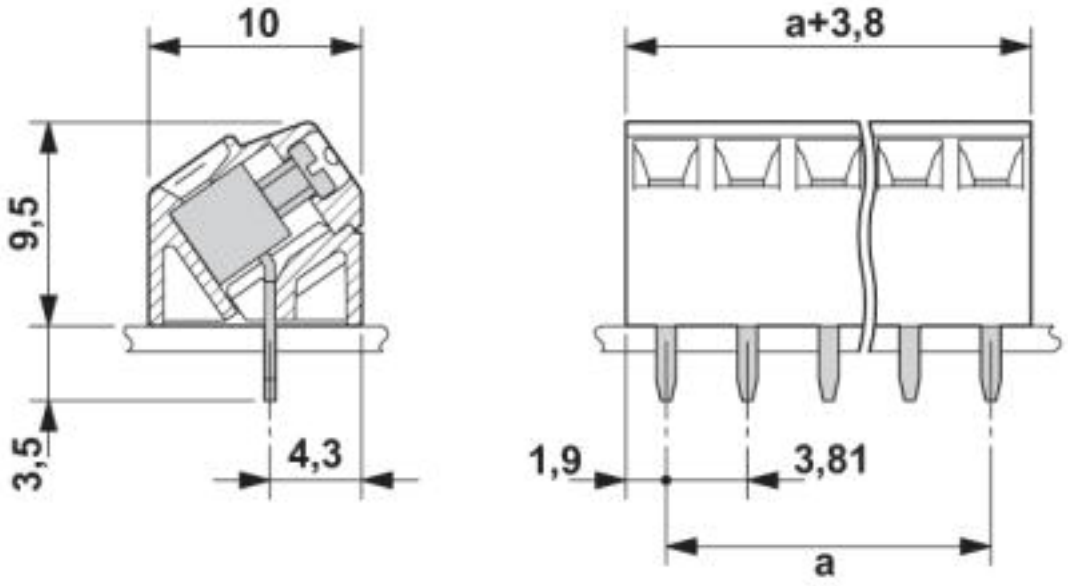

© Phoenix Contact 2013 - all rights reserved
http://www.phoenixcontact.com