Greep uit de online catalogus

DMC 1,5/ 8-G1F-3,5-LR P20THR

Artikelnummer: 1787072

De afbeelding toont een 10-polige variant van het artikel

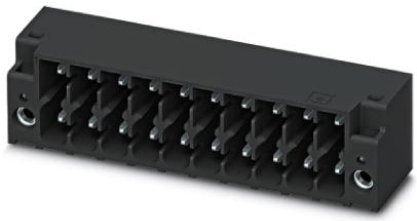

http://catalog.phoenixcontact.net/phoenix/treeViewClick.do?UID=1787072

basiselement, nominale stroom: 8 A, nominale spanning (III/2): 160 V, aantal polen: 8, rastermaat: 3,5 mm, kleur: zwart, contactoppervlak: tin, montage: SMD/THT/THR

Houd er a.u.b. rekening mee dat de hier aangegeven gegevens uit de online catalogus afkomstig zijn. De volledige informatie en gegevens vindt u in de gebruikersdocumentatie onder http://www.download.phoenixcontact.de Op alle internet downloads zijn de Algemene gebruiksvoorwaarden van toepassing.

Commerciële gegevens	
EAN	4 046356 596688
sales group	E100
VPE	50 Pcs.
Douanetarief	85366990
Brutogewicht per stuk	KG
Nettogewicht per stuk	KG
Zie cataloguspagina	Pagina 187 (CAT-1-2013)

Technische gegevens

Afmetingen / Polen

lengte	11,6 mm
hoogte	12,8 mm
rastermaat	3,5 mm
afm. a	24,5 mm
aantal polen	8
stiftafmetingen	0,8 x 0,8 mm

stiftafstand	2,50 mm
printgatdiameter	1,4 mm

Technische gegevens

artikelfamilie	DMC 1,5/..-G1F-THR
isolatiemateriaalgroep	IIIa
teststootspanning (III/3)	2,5 kV
teststootspanning (III/2)	2,5 kV
teststootspanning (II/2)	2,5 kV
nominale spanning (III/2)	160 V
nominale spanning (II/2)	250 V
aansluiting overeenkomstig norm	EN-VDE
nominale stroom I_N	8 A
nominale spanning U_N	160 V
belastingsstroom maximaal	8 A
isolatiemateriaal	LCP
brandbaarheidsklasse volgens UL 94	V0
Kleur	zwart
nominale spanning UL/CUL Usegroup B	150 V
nominale stroom UL/CUL Usegroup B	8 A

Toelatingen

toelatingen — cULus Recognized

aangevraagde toelatingen:

Ex-toelatingen:

Toebehoren

Artikel	Omschrijving	Omschrijving
algemeen		
1790647	CP-DMC 1,5-THR NAT	Polarisatieprofiel, voor het naderhand insteken in de polarisatieribben van het connectordeel of het basiselement, van kunststof, kleur: blank

Aanvullende producten

Artikel	Omschrijving	Omschrijving
algemeen		
1790548	DFMC 1,5/ 8-ST-3,5-LR	stekerdeel, nominale stroom: 8 A, nominale spanning (III/2): 160 V, aantal polen: 8, rastermaat: 3,5 mm, aansluittype: veerdrukaansluiting, kleur: groen, contactoppervlak: tin
1790357	DFMC 1,5/ 8-STF-3,5	stekerdeel, nominale stroom: 8 A, nominale spanning (III/2): 160 V, aantal polen: 8, rastermaat: 3,5 mm, aansluittype: veerdrukaansluiting, kleur: groen, contactoppervlak: tin

Tekeningen

boorsjabloon/soldeerpadgeometrie

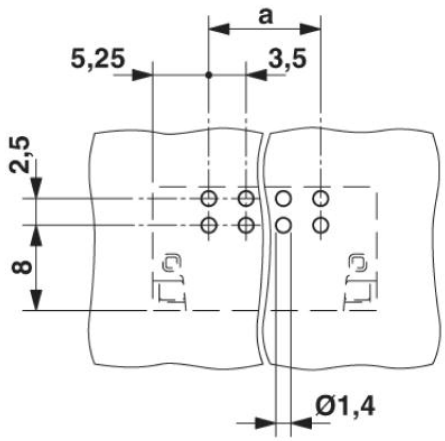

diagram

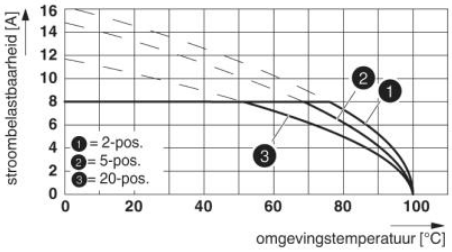

Maatschets

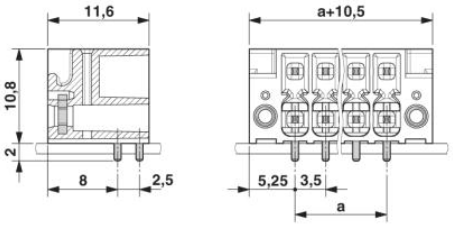

schematekening

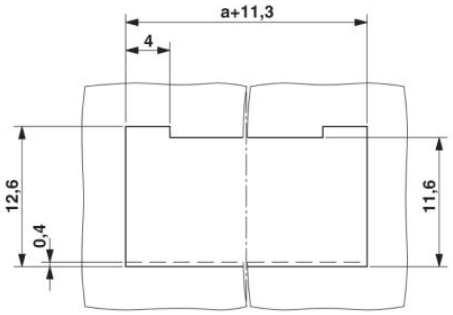

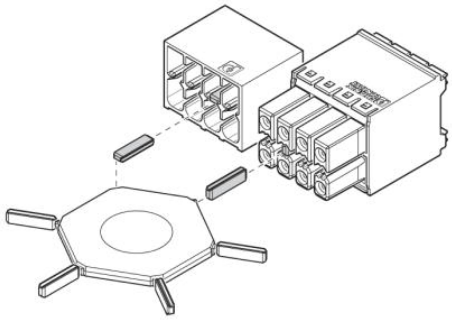

Toepassing van het polarisatieprofiel CP-DMC...

Adresgegevens

PHOENIX CONTACT Deutschland GmbH
Flachsmarktstr. 8
32825 Blomberg,Germany
Tel. +49 5235 3 12000
Fax +49 5235 3 41200
http://www.phoenixcontact.de

© 2012 Phoenix Contact
Technische wijzigingen voorbehouden