Printplaatklem - FFKDS/H1-5,08 - 1790335

Please be informed that the data shown in this PDF Document is generated from our Online Catalog. Please find the complete data in the user's documentation. Our General Terms of Use for Downloads are valid (http://download.phoenixcontact.com)



Printklem, nominale stroom: 15 A, nominale spanning: 320 V, rastermaat: 5,08 mm, aantal polen: 1, aansluitmethode: veerdrukaansluiting, montage: solderen, aansluitrichting ader/printplaat: 0 °, kleur: groen, Het artikel kan tot een verschillend aantal polen worden samengebouwd!

Product Features

- dubbele soldeerstift voor stevige verankering in de printplaat
- printklemmen met frontale veerdrukaansluiting
- ontgrendelingshendel voor comfortabele bediening met een schroevendraaier
- push-In-aansluittechniek voor massieve en soepele aders met adereindhulzen
- bij het aansluiten van soepele aders zonder adereindhulzen wordt de aansluitplaats m.b.v. de oranje ontgrendelingshendel geopend

Key commercial data

package_quantity	250
GTIN	4017918044244

Technical data

Afmetingen

lengte	13,6 mm
rastermaat	5,08 mm
stiftafmetingen	0,5 x 1 mm
printgatdiameter	1,3 mm

Algemeen

artikelfamilie	FFKDS(A)/H1
isolatiemateriaalgroep	I
teststootspanning (III/3)	4 kV
teststootspanning (III/2)	4 kV
teststootspanning (II/2)	4 kV
nominale spanning (III/3)	250 V
nominale spanning (III/2)	320 V
nominale spanning (II/2)	630 V
aansluiting overeenkomstig norm	EN-VDE
nominale stroom I_N	15 A
nominale aderdoorsnede	1,5 mm²
belastingsstroom maximaal	15 A (bij een aderdoorsnede van 1,5 mm²)
isolatiemateriaal	PA

Printplaatklem - FFKDS/H1-5,08 - 1790335

Technical data

Algemeen

oppervlak soldeerpin	Sn
brandbaarheidsklasse volgens UL 94	V0
striplengte	10 mm
aantal polen	1

Aansluitgegevens

min. aderdoorsnede massief	0,2 mm²
max. aderdoorsnede massief	1,5 mm²
min. aderdoorsnede soepel	0,2 mm²
max. aderdoorsnede soepel	1,5 mm²
min. aderdoorsnede soepel met adereindhuls zonder kunststofhuls	0,25 mm²
max. aderdoorsnede soepel met adereindhuls zonder kunststofhuls	0,75 mm²
min. aderdoorsnede soepel met adereindhuls met kunststofhuls	0,25 mm²
max. aderdoorsnede soepel met adereindhuls met kunststofhuls	0,75 mm²
min. aderdoorsnede AWG/kcmil	24
max. aderdoorsnede AWG/kcmil	16
AWG volgens UL/CUL min.	22
AWG volgens UL/CUL max.	16

classifications

eCl@ss

eCl@ss 4.0	27141109
eCl@ss 4.1	27141109
eCl@ss 5.0	27141190
eCl@ss 5.1	27141190
eCl@ss 6.0	27261101
eCl@ss 7.0	27440401
eCl@ss 8.0	27440401

ETIM

ETIM 3.0	EC001121
ETIM 4.0	EC002643
ETIM 5.0	EC002643

UNSPSC

UNSPSC 6.01	30211801
UNSPSC 7.0901	39121432
UNSPSC 11	39121432
UNSPSC 12.01	39121432
UNSPSC 13.2	39121432

Printplaatklem - FFKDS/H1-5,08 - 1790335

approvals

CSA / UL Recognized / KEMA-KEUR / cUL Recognized / GOST / CCA / GOST / CCA / IECEE CB Scheme / cULus Recognized /

Approval details

CSA

Usegroups	B	D
nominale spanning UN	300 V	300 V
nominale stroom IN	10 A	10 A
mm²/AWG/kcmil	16	16

UL Recognized

Usegroups	B	D
nominale spanning UN	300 V	300 V
nominale stroom IN	10 A	10 A
mm²/AWG/kcmil	22-16	22-16

KEMA-KEUR

nominale spanning UN	250 V
nominale stroom IN	
mm²/AWG/kcmil	1.5

cUL Recognized

Usegroups	B	D
nominale spanning UN	300 V	300 V
nominale stroom IN	10 A	10 A
mm²/AWG/kcmil	22-16	22-16

GOST

CCA

Printplaatklem - FFKDS/H1-5,08 - 1790335

approvals

nominale spanning UN	250 V
nominale stroom IN	
mm²/AWG/kcmil	1.5

nominale spanning UN	250 V
nominale stroom IN	
mm²/AWG/kcmil	1.5

IECEE CB Scheme

nominale spanning UN	250 V
nominale stroom IN	
mm²/AWG/kcmil	1.5

cULus Recognized

accessories

klemmencodering gecodeerd

SK 5,08/3,8:FORTL.ZAHLEN - 0804293



Drawings

Printplaatklem - FFKDS/H1-5,08 - 1790335

Boorsjabloon

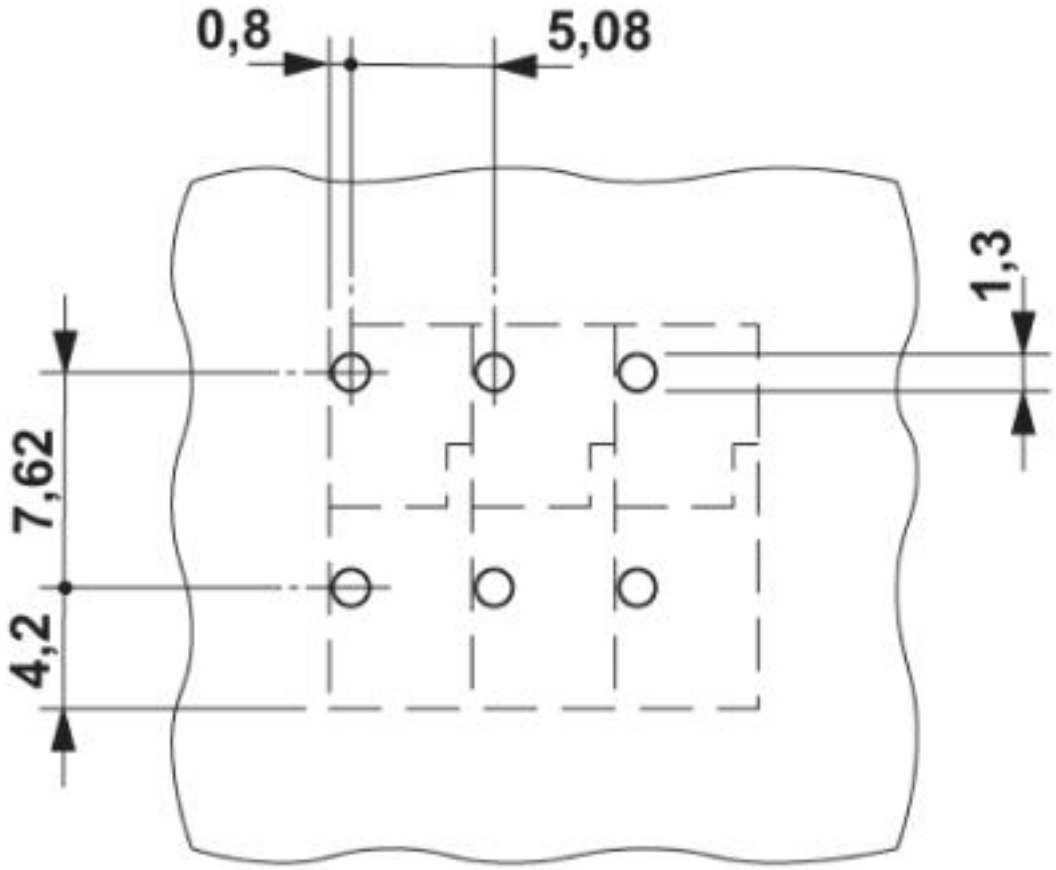

Maatschets

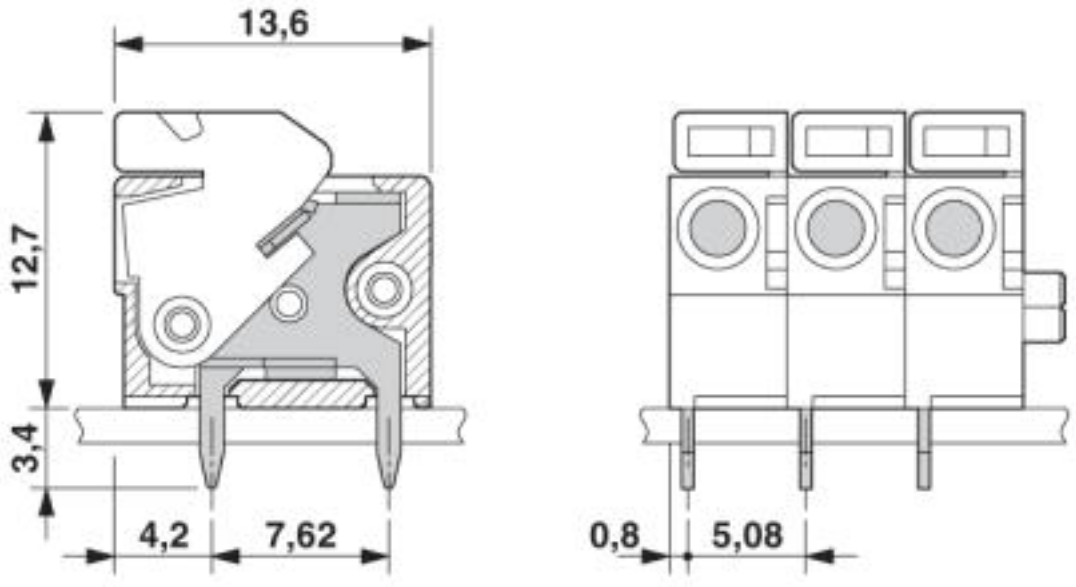

© Phoenix Contact 2013 - all rights reserved
http://www.phoenixcontact.com