Basiselement - MC 1,5/ 5-GF-3,5 - 1843826

Please be informed that the data shown in this PDF Document is generated from our Online Catalog. Please find the complete data in the user's documentation. Our General Terms of Use for Downloads are valid (http://download.phoenixcontact.com)

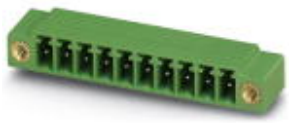

De afbeelding toont een 10-polige variant van het artikel

basiselement, nominale stroom: 8 A, nominale spanning (III/2): 160 V, aantal polen: 5, rastermaat: 3,5 mm, kleur: groen, contactoppervlak: tin, montage: solderen

Product Features

- varianten met vergrendelingsnokken voor het vergrendelen van connectoren met vergrendelingsflens
- steekrichting in het verlengde van en verticaal t.o.v. de printplaat
- basiselementen met geringe bouwhoogte en compacte rasters
- individuele polarisatie van de polen door het inschuiven van polarisatieprofielen

Key commercial data

package_quantity	250
GTIN	4017918112936

Technical data

Afmetingen

lengte	9,2 mm
rastermaat	3,5 mm
afm. a	14 mm
stiftafmetingen	0,8 x 0,8 mm
printgatdiameter	1,2 mm

Algemeen

artikelfamilie	MC 1,5/..-GF
isolatiemateriaalgroep	IIIa
teststootspanning (III/3)	2,5 kV
teststootspanning (III/2)	2,5 kV
teststootspanning (II/2)	2,5 kV
nominale spanning (III/3)	160 V
nominale spanning (III/2)	160 V
nominale spanning (II/2)	250 V
aansluiting overeenkomstig norm	EN-VDE
nominale stroom I_N	8 A
belastingsstroom maximaal	8 A
isolatiemateriaal	PBT

Basiselement - MC 1,5/ 5-GF-3,5 - 1843826

Technical data

Algemeen

brandbaarheidsklasse volgens UL 94	V0
Kleur	groen
aantal polen	5

classifications

eCl@ss

eCl@ss 4.0	272607xx
eCl@ss 4.1	27260701
eCl@ss 5.0	27260701
eCl@ss 5.1	27260701
eCl@ss 6.0	27260704
eCl@ss 7.0	27440402
eCl@ss 8.0	27440402

ETIM

ETIM 3.0	EC001121
ETIM 4.0	EC002637
ETIM 5.0	EC002637

UNSPSC

UNSPSC 6.01	30211810
UNSPSC 7.0901	39121409
UNSPSC 11	39121409
UNSPSC 12.01	39121409
UNSPSC 13.2	39121409

approvals

CSA / UL Recognized / VDE Gutachten mit Fertigungsüberwachung / cUL Recognized / GOST / IECEE CB Scheme / GOST / CCA / cULus Recognized /

Approval details

CSA

Usegroups	**B**	**D**
nominale spanning UN	300 V	300 V
nominale stroom IN	8 A	8 A
mm²/AWG/kcmil		

Basiselement - MC 1,5/ 5-GF-3,5 - 1843826

approvals

UL Recognized

Usegroups	B	D
nominale spanning UN	300 V	300 V
nominale stroom IN	8 A	8 A
mm²/AWG/kcmil		

VDE Gutachten mit Fertigungsüberwachung

nominale spanning UN	160 V
nominale stroom IN	8 A
mm²/AWG/kcmil	

cUL Recognized

Usegroups	B	D
nominale spanning UN	300 V	300 V
nominale stroom IN	8 A	8 A
mm²/AWG/kcmil		

GOST

IECEE CB Scheme

nominale spanning UN	160 V
nominale stroom IN	8 A
mm²/AWG/kcmil	

CCA

nominale spanning UN	160 V

Basiselement - MC 1,5/ 5-GF-3,5 - 1843826

approvals

nominale stroom IN	8 A
mm²/AWG/kcmil	

cULus Recognized

accessories

klemmencodering gecodeerd

SK 3,5/2,8:FORTL.ZAHLEN - 0804073



Polarisatie-element

CP-MSTB - 1734634



accessories

MC 1,5/10-LWL 1,5-3,5 - 1841161



MC 1,5/10-LWL 2,3-3,5 - 1841187



Basiselement - MC 1,5/ 5-GF-3,5 - 1843826

accessories

MC 1,5/10-LWL 4-3,5 - 1841200



Drawings

Boorsjabloon

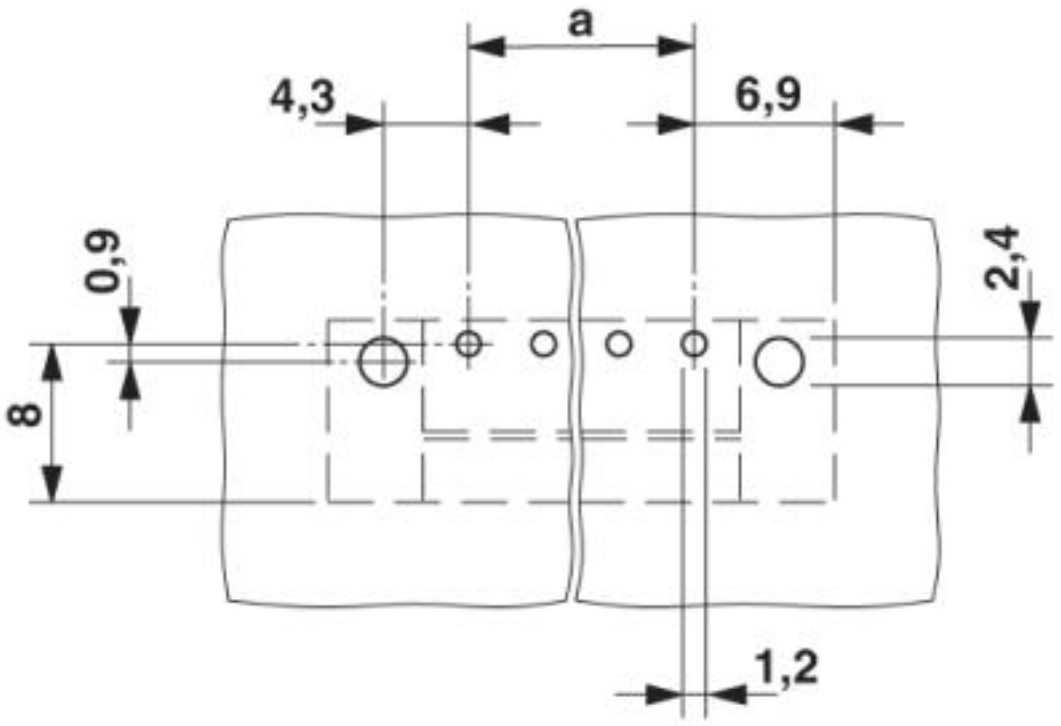

Basiselement - MC 1,5/ 5-GF-3,5 - 1843826

diagram

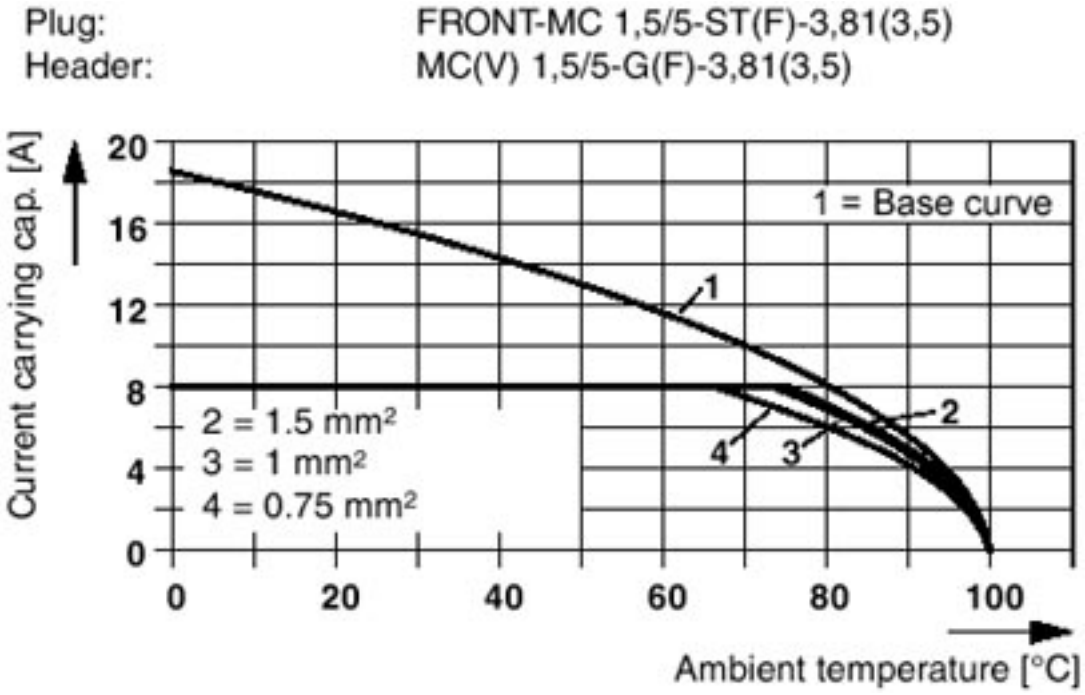

diagram

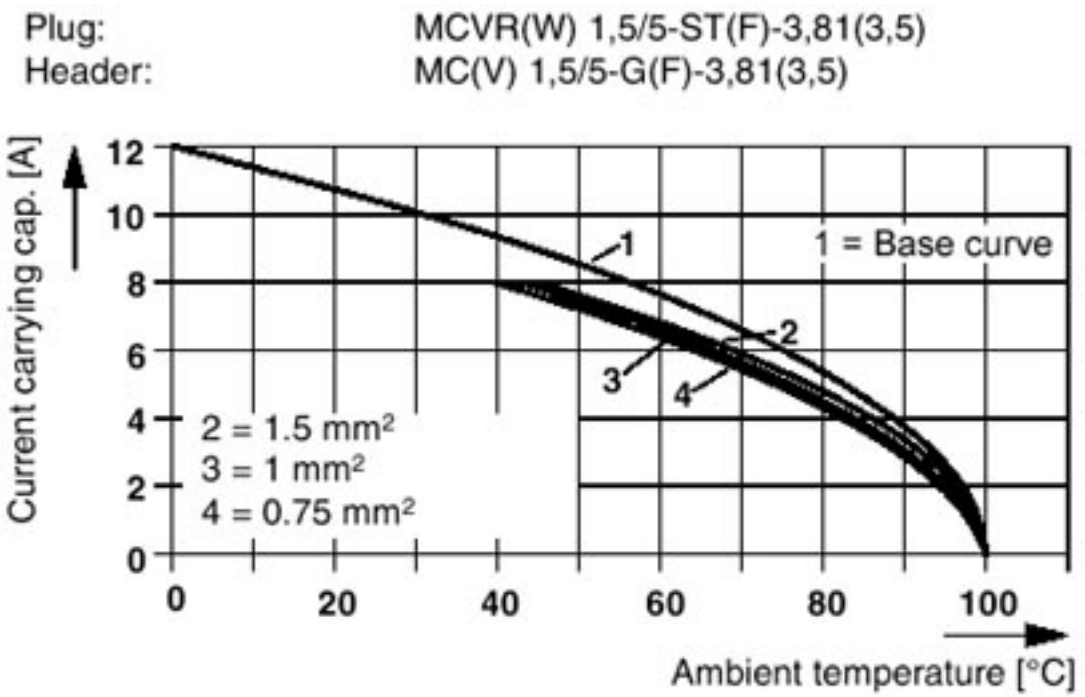

Basiselement - MC 1,5/ 5-GF-3,5 - 1843826

diagram

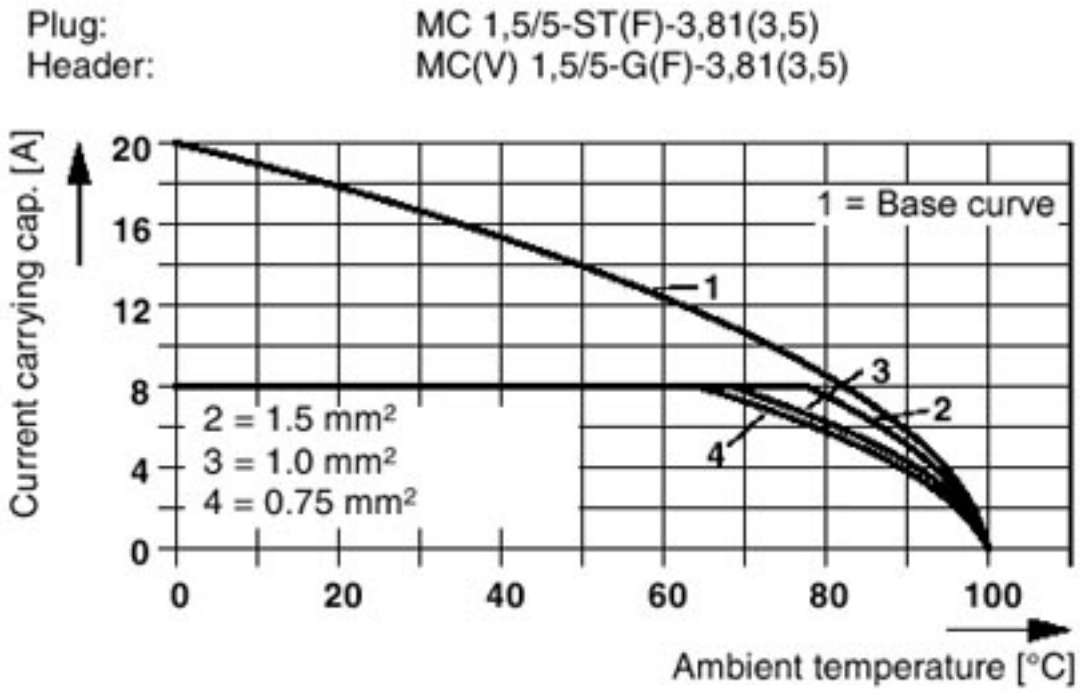

diagram

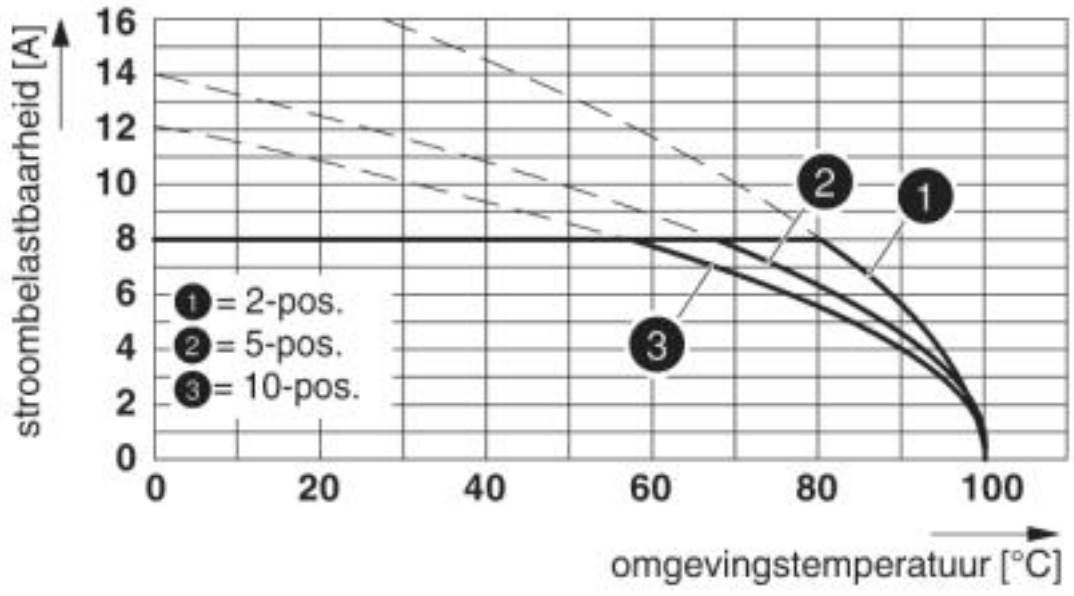

Type: TFMC 1,5/...-STF-3,5 met MC 1,5/...-GF-3,5

diagram

Type: MC 1,5/...-STF-3,5 met MC 1,5/...-GF-3,5

Basiselement - MC 1,5/ 5-GF-3,5 - 1843826

Maatschets

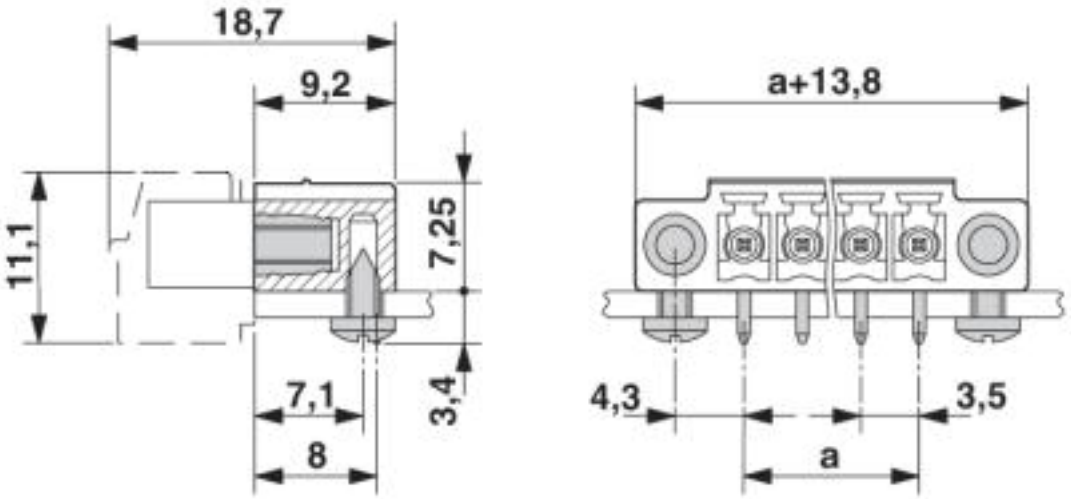

© Phoenix Contact 2013 - all rights reserved
http://www.phoenixcontact.com