Basiselement - GMSTBA 2,5/ 4-G - 1766369

Please be informed that the data shown in this PDF Document is generated from our Online Catalog. Please find the complete data in the user's documentation. Our General Terms of Use for Downloads are valid (http://download.phoenixcontact.com)



De afbeelding toont een 10-polige variant van het artikel

basiselement, nominale stroom: 12 A, nominale spanning (III/2): 630 V, aantal polen: 4, rastermaat: 7,5 mm, kleur: groen, contactoppervlak: tin, montage: solderen

Product Features

- varianten met schroefdraadflens met 7,62 mm-raster
- steekrichting in het verlengde van de printplaat
- basiselementen met haakse soldeerstiften voor 630 V-applicaties (III/2)

Key commercial data

package_quantity	250
GTIN	4017918032388

Technical data

Afmetingen

lengte	12 mm
rastermaat	7,5 mm
afm. a	22,5 mm
stiftafmetingen	1 x 1 mm
printgatdiameter	1,4 mm

Algemeen

artikelfamilie	GMSTBA 2,5/..-G
isolatiemateriaalgroep	I
teststootspanning (III/3)	6 kV
teststootspanning (III/2)	6 kV
teststootspanning (II/2)	6 kV
nominale spanning (III/3)	400 V
nominale spanning (III/2)	630 V
nominale spanning (II/2)	630 V
aansluiting overeenkomstig norm	EN-VDE
nominale stroom I_N	12 A
belastingsstroom maximaal	12 A
isolatiemateriaal	PA
brandbaarheidsklasse volgens UL 94	V0

Basiselement - GMSTBA 2,5/ 4-G - 1766369

Technical data

Algemeen

Kleur	groen
aantal polen	4

classifications

eCl@ss

eCl@ss 4.0	272607xx
eCl@ss 4.1	27260701
eCl@ss 5.0	27260701
eCl@ss 5.1	27260701
eCl@ss 6.0	27260704
eCl@ss 7.0	27440402
eCl@ss 8.0	27440402

ETIM

ETIM 3.0	EC001121
ETIM 4.0	EC002637
ETIM 5.0	EC002637

UNSPSC

UNSPSC 6.01	30211810
UNSPSC 7.0901	39121409
UNSPSC 11	39121409
UNSPSC 12.01	39121409
UNSPSC 13.2	39121409

approvals

CSA / UL Recognized / VDE Gutachten mit Fertigungsüberwachung / cUL Recognized / GOST / IECEE CB Scheme / GOST / CCA / cULus Recognized /

Approval details

CSA

Usegroups	**B**	**D**
nominale spanning UN	300 V	300 V
nominale stroom IN	10 A	10 A
mm²/AWG/kcmil		

Basiselement - GMSTBA 2,5/ 4-G - 1766369

approvals

UL Recognized

Usegroups	B	D
nominale spanning UN	300 V	300 V
nominale stroom IN	15 A	10 A
mm²/AWG/kcmil		

VDE Gutachten mit Fertigungsüberwachung

nominale spanning UN	400 V
nominale stroom IN	12 A
mm²/AWG/kcmil	

cUL Recognized

Usegroups	B	D
nominale spanning UN	300 V	300 V
nominale stroom IN	15 A	10 A
mm²/AWG/kcmil		

GOST

IECEE CB Scheme

nominale spanning UN	400 V
nominale stroom IN	12 A
mm²/AWG/kcmil	

CCA

nominale spanning UN	400 V

Basiselement - GMSTBA 2,5/ 4-G - 1766369

approvals

nominale stroom IN	12 A
mm²/AWG/kcmil	

cULus Recognized

accessories

Polarisatie-element

CR-MSTB - 1734401



blinddop

MSTB-BL - 1755477



klemmencodering gecodeerd

SK 7,5/3,8:FORTL.ZAHLEN - 0804455



Drawings

Basiselement - GMSTBA 2,5/ 4-G - 1766369

Boorsjabloon

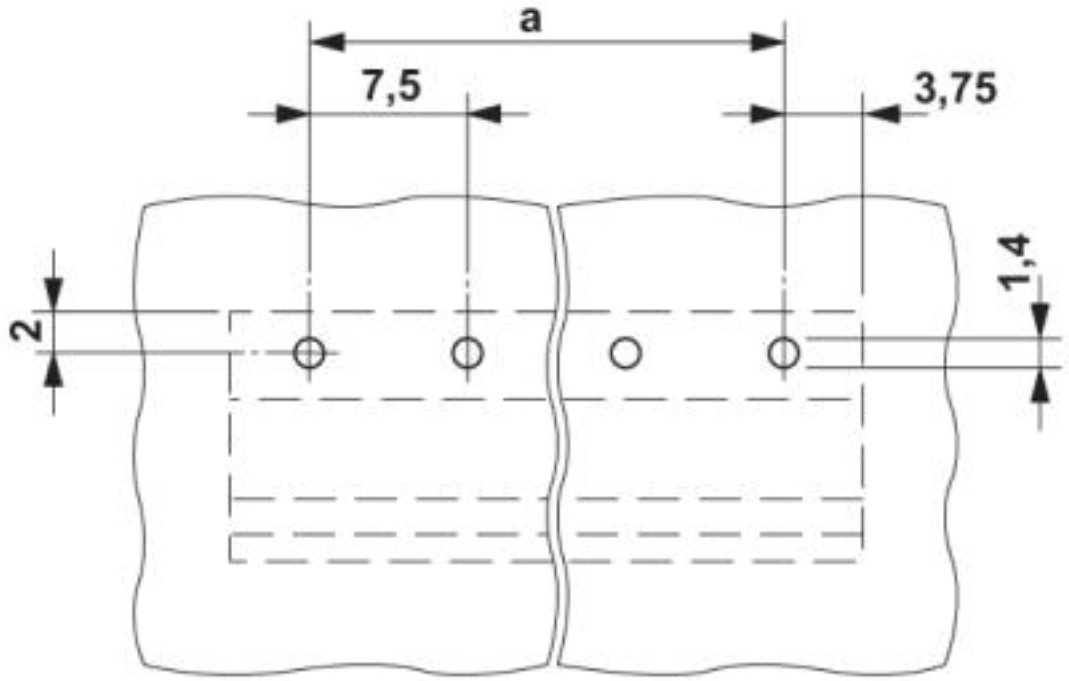

Maatschets

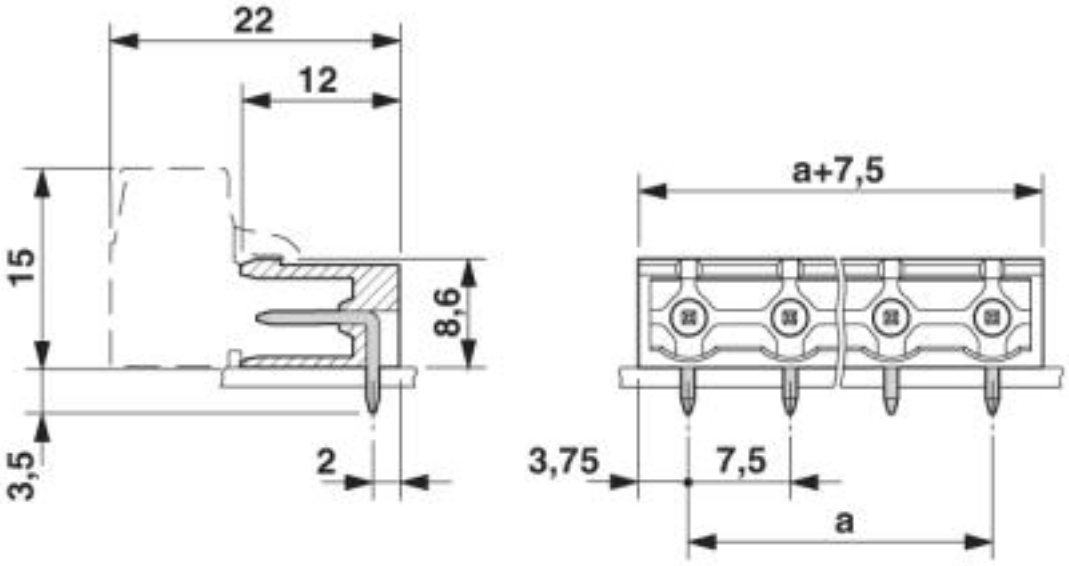

© Phoenix Contact 2013 - all rights reserved
http://www.phoenixcontact.com