Inbouwconnector voorwand - RF-17P1N8AWA00 - 1607860

Please be informed that the data shown in this PDF Document is generated from our Online Catalog. Please find the complete data in the user's documentation. Our General Terms of Use for Downloads are valid (http://download.phoenixcontact.com)



De afbeelding toont de 12-polige productvariant

Inbouwconnector voorwand, recht, schroefvergrendeling, M23, aantal polen: 17, soort contact: stift, crimpaansluiting, axiale O-ring, 4xØ3,2, afgeschermd: ja

Key commercial data

package_quantity	1
GTIN	4046356174947

Technical data

Algemeen

Opmerking	bestelinformatie crimpcontacten Ø 1 mm separaat bestellen
type vergrendeling	schroefvergrendeling
draairichting contactkamernummering	standaard
polarisatie	N
type contactaansluiting	crimpaansluiting
soort contacten	stift
aantal polen	17
contactdiameter vermogenscontacten	1 mm
nominale stroom per vermogenscontact bij 25 °C	8 A
montagetechniek	4xØ3,2

Omgevingsomstandigheden

omgevingstemperatuur	-20 °C ... 125 °C
beschermklasse	IP67

materiaal

behuizingsmateriaal	draaibare delen: koper-zink-legering (CuZn), spuitgietdelen: zink (GD-Zn)
materiaal isolatiehuis	PA 66
materiaal afdicht- en O-ring	FPM

Opgave volgens DIN EN 61984:2001

max. opstelhoogte	2000 m
nom./bedrijfsspanning vermogenscontacten	100 V
teststootspanning vermogenscontacten	1,5 kV

Inbouwconnector voorwand - RF-17P1N8AWA00 - 1607860

Technical data

Opgave volgens DIN EN 61984:2001

overspanningscategorie vermogenscontacten	III
vervuilingsgraad vermogenscontacten	3
overspanningscategorie signaalcontacten	III
vervuilingsgraad signaalcontacten	3

classifications

eCl@ss

eCl@ss 4.0	272607xx
eCl@ss 4.1	27260701
eCl@ss 5.0	27143424
eCl@ss 5.1	27143424
eCl@ss 6.0	27143424
eCl@ss 7.0	27440209
eCl@ss 8.0	27440209

ETIM

ETIM 3.0	EC001121
ETIM 4.0	EC001121
ETIM 5.0	EC002635

UNSPSC

UNSPSC 6.01	43172015
UNSPSC 7.0901	43201404
UNSPSC 11	43172015
UNSPSC 12.01	43201404
UNSPSC 13.2	43201404

approvals

UL Recognized / cUL Recognized / cULus Recognized /

Approval details

UL Recognized

nominale spanning UN	125 V
nominale stroom IN	1 A
mm²/AWG/kcmil	26

Inbouwconnector voorwand - RF-17P1N8AWA00 - 1607860

approvals

cUL Recognized

nominale spanning UN	125 V
nominale stroom IN	1 A
mm²/AWG/kcmil	26

cULus Recognized

accessories

Crimpcontact

SF-6CP2000 - 1605559



SF-10KP004 - 1607355



SF-6AP2000 - 1605554



Inbouwconnector voorwand - RF-17P1N8AWA00 - 1607860

accessories

SF-10KP320 - 1615961



SF-10KP350 - 1615963



SF-10KP330 - 1615962



SF-10KP360 - 1615964



Beschermkappen

SF-Z0019 - 1607449



Inbouwconnector voorwand - RF-17P1N8AWA00 - 1607860

accessories

RC-Z2059 - 1604225



RC-Z2469 - 1611797



RC-Z2068 - 1604236



RC-Z2062 - 1604228



Montagemateriaal

RF-Z0017 - 1620624



Inbouwconnector voorwand - RF-17P1N8AWA00 - 1607860

accessories

RF-Z0018 - 1620625



RF-Z0019 - 1620626



Drawings

diagram

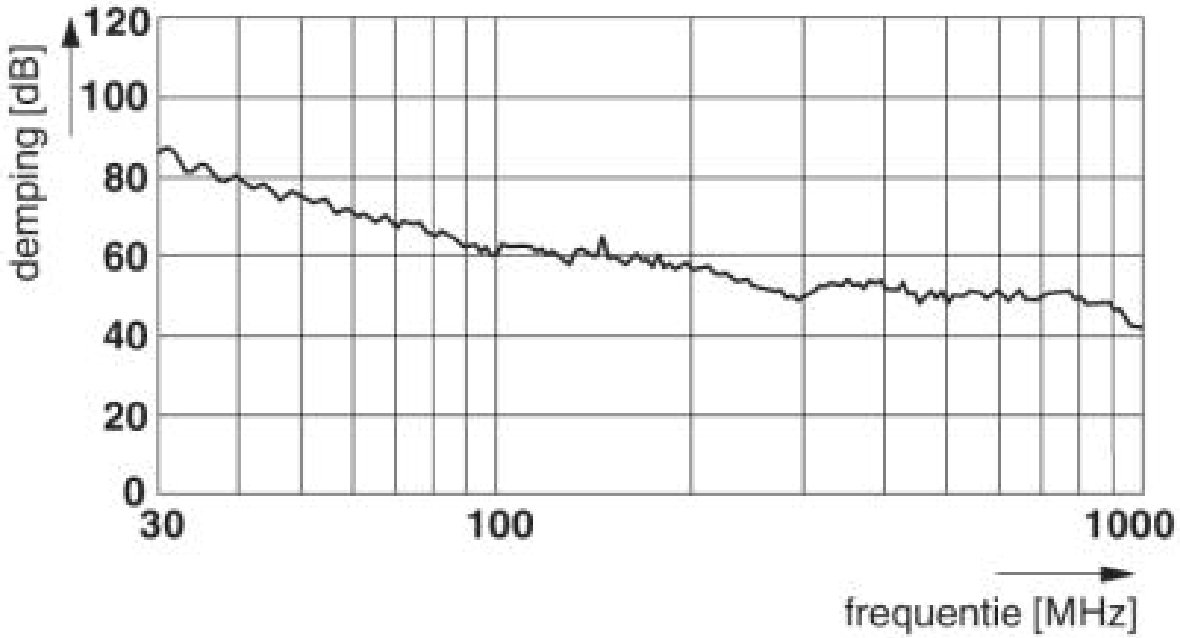

Inbouwconnector voorwand - RF-17P1N8AWA00 - 1607860

Maatschets

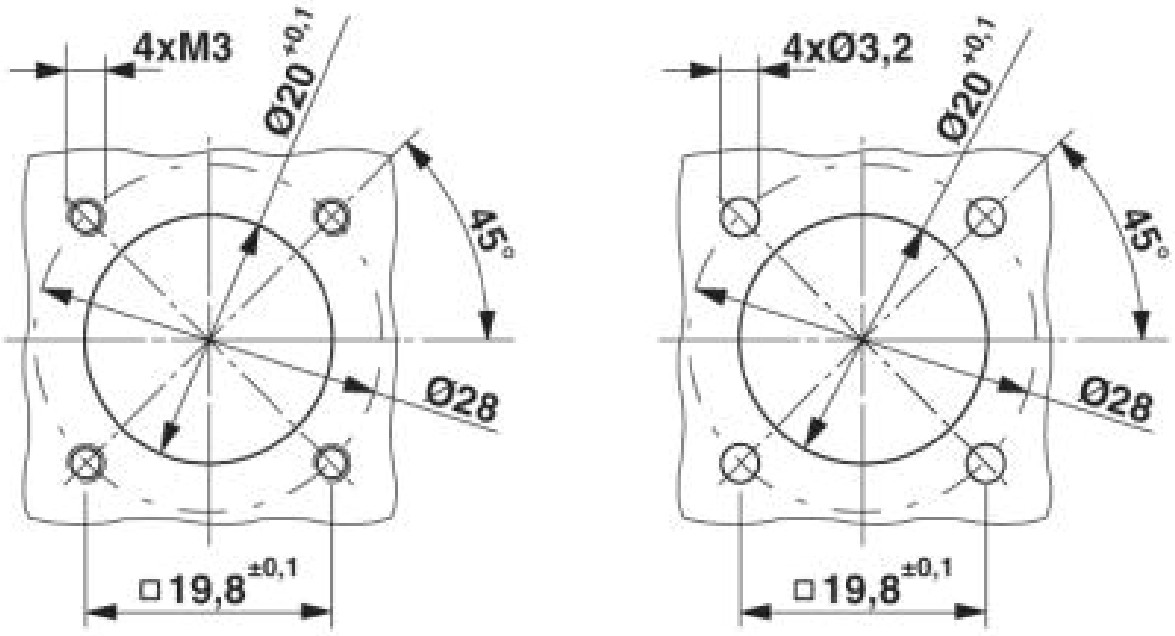

inbouwmaten:

Maatschets

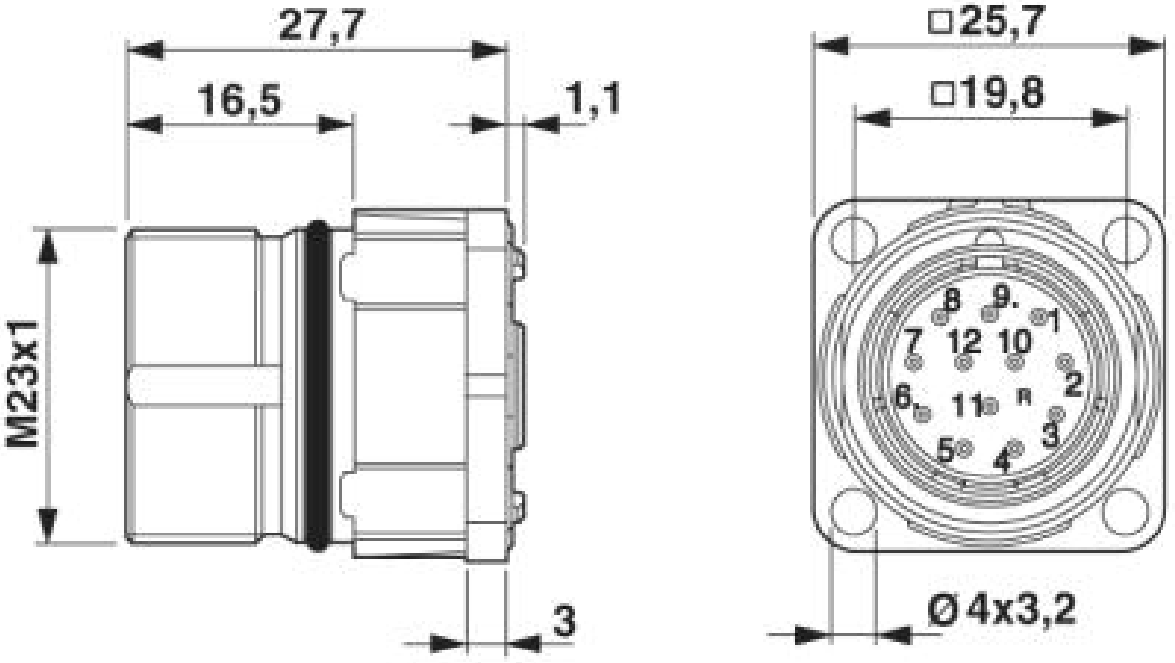

Maatschets

Inbouwconnector voorwand - RF-17P1N8AWA00 - 1607860

schematekening

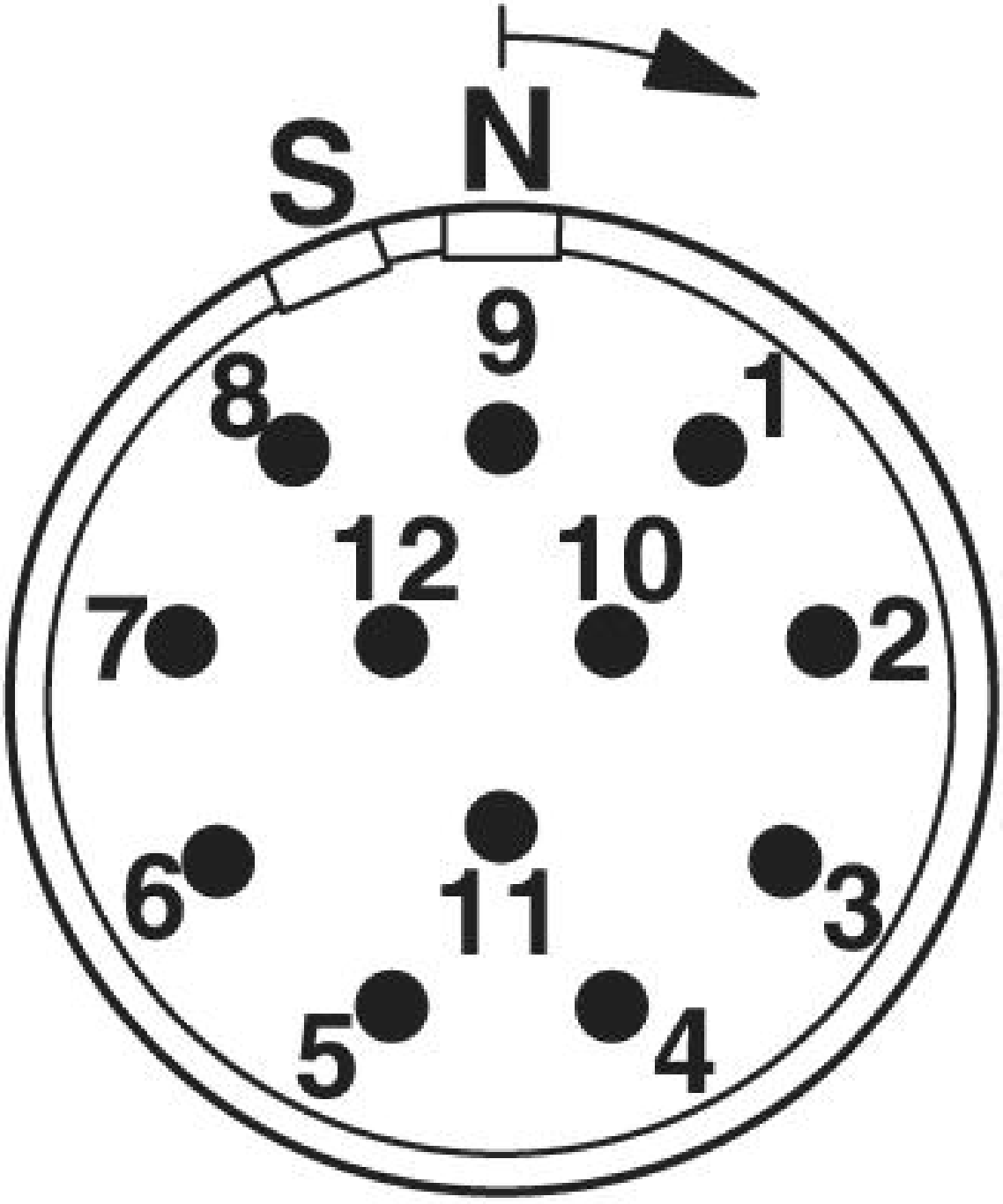

© Phoenix Contact 2014 - all rights reserved
http://www.phoenixcontact.com