Sensor-/actorkabel - SAC-3P-10,0-PUR/M 8FR-2L - 1683594

Houd er a.u.b. rekening mee dat de hier aangegeven gegevens uit de online catalogus afkomstig zijn. De volledige informatie en gegevens vindt u in de gebruikersdocumentatie. De Algemene gebruiksvoorwaarden voor internet-downloads zijn van toepassing. (http://phoenixcontact.nl/download)



Sensor-/actorkabel, 3-polig, PUR halogeenvrij, zwartgrijs RAL 7021, vrij kabeluiteinde, op bus haaks M8, met 2 led's, kabellengte: 10 m

Uw voordelen

- eenvoudig en veilig: 100 % elektrisch geteste, steekbare componenten
- onze standaard: de robuuste halogeenvrije PUR-kabel
- comfortabel: verhoogde beschikbaarheid van machines door snelle en eenvoudige diagnose

Commerciële gegevens

package_quantity	1
GTIN	4017918185848

Technische gegevens

afmetingen

kabellengte	10 m
striplengte van het vrije kabeluiteinde	50 mm

Omgevingsomstandigheden

omgevingstemperatuur (bedrijf)	-25 °C ... 90 °C (steker/bus)
beschermklasse	IP65
beschermklasse	IP67
beschermklasse	IP68

Algemeen

nominale stroom bij 40 °C	4 A
nominale spanning	24 V
aantal polen	3
isolatieweerstand	≥ 100 MΩ
polarisatie	A - standaard
normen / bepalingen	M8-connector IEC 61076-2-104
statusindicatie	2 led's
beveiligingsschakeling/-component	niet aangesloten
overspanningscategorie	II
vervuilingsgraad	3
steekcycli	≥ 100
aandraaimoment	0,2 Nm (M8-connector)

Sensor-/actorkabel - SAC-3P-10,0-PUR/M 8FR-2L - 1683594

Technische gegevens

Materiaal

brandbaarheidsklasse volgens UL 94	HB
materiaal contact	CuSn
materiaal contactoppervlak	Ni/Au
materiaal contactblok	TPU GF
materiaal behuizing	TPU, moeilijk ontvlambaar, zelfdovend
materiaal kartelmoer	zinkspuitgietwerk, vernikkeld
materiaal afdichting	NBR

Normen en bepalingen

normcode	M8-connector
normen / bepalingen	IEC 61076-2-104
brandbaarheidsklasse volgens UL 94	HB

Kabel

kabeltype	PUR halogeenvrij zwart
kabeltype (afkorting)	PUR
kabelcode	Li9Y11Y-HF
UL AWM Style	20549
aderdoorsnede	3x 0,25 mm² (signaalader)
AWG signaalleiding	24
aderopbouw signaalleiding	32x 0,10 mm
aderdiameter incl. isolatie	1,17 mm ± 0,02 mm (signaalader)
wanddikte isolatie	≥ 0,38 mm (aderisolatie)
aderkleuren	bruin, blauw, zwart
compleet getwist	3 aders in de lengte getwist
slaglengte compleet getwist	40 mm
buitenmantel, kleur	zwartgrijs RAL 7021
wanddikte buitenmantel	ca. 0,9 mm
kabeldiameter D	4,4 mm ± 0,15 mm
kleinste buigradius, permanent gelegd	22 mm
kleinste buigradius, flexibel gelegd	44 mm
minimale buigradius, vast gelegd	5 x D
minimale buigradius, flexibel gelegd	10 x D
aantal buigcycli	4000000
buigradius	44 mm
richting van de verplaatsing	10 m
snelheid van de verplaatsing	3 m/s
versnelling	10 m/s²
kabelgewicht	24 kg/km
buitenmantel, materiaal	PUR
materiaal aderisolatie	PP
materiaal aders	blanke Cu-litzendraad

Sensor-/actorkabel - SAC-3P-10,0-PUR/M 8FR-2L - 1683594

Technische gegevens

Kabel

isolatieweerstand	≥ 100 GΩ*km (bij 20 °C)
aderweerstand	≤ 78 Ω/km (bij 20 °C)
nominale spanning kabel	≤ 300 V
testspanning kabel	≥ 3000 V
Bijzondere eigenschappen	kabelrupsbestendig
Bijzondere eigenschappen	siliconenvrij
Bijzondere eigenschappen	vrij van stoffen die de laklaag kunnen aantasten
vlambestendigheid	volgens UL-Style 20549
Halogeenvrij	volgens DIN VDE 0472 deel 815
oliebestendigheid	volgens DIN EN 60811-2-1
Overige bestendigheid	hydrolyse- en microbenbestendig
Overige bestendigheid	goed bestand tegen zuren, logen en oplosmiddelen
Overige bestendigheid	zeewaterbestendig
Overige bestendigheid	beperkt UV-bestendig volgens DIN EN ISO 4892-2-A
omgevingstemperatuur (bedrijf)	-40 °C ... 80 °C (kabel, vaste montage)
omgevingstemperatuur (bedrijf)	-25 °C ... 80 °C (kabel, flexibele montage)

Classificaties

eCl@ss

eCl@ss 4.0	27060306
eCl@ss 4.1	27060306
eCl@ss 5.0	27061801
eCl@ss 5.1	27061801
eCl@ss 6.0	27061801
eCl@ss 7.0	27061801
eCl@ss 8.0	27279218
eCl@ss 9.0	27060311

ETIM

ETIM 2.0	EC000830
ETIM 3.0	EC001855
ETIM 4.0	EC001855
ETIM 5.0	EC001855

UNSPSC

UNSPSC 6.01	31251501
UNSPSC 7.0901	31251501
UNSPSC 11	31251501
UNSPSC 12.01	31251501
UNSPSC 13.2	31251501

Sensor-/actorkabel - SAC-3P-10,0-PUR/M 8FR-2L - 1683594

Toelatingen

UL Listed / cUL Listed / EAC / cULus Listed /

Toelatingsdetails

UL Listed s

nominale spanning UN	24 V
nominale stroom IN	4 A
mm²/AWG/kcmil	

cUL Listed s

nominale spanning UN	24 V
nominale stroom IN	4 A
mm²/AWG/kcmil	

EAC s

cULus Listed s

Toebehoren

adercodering

PABA WH/15 - 1013151



PABA YE/15 - 1013698



Sensor-/actorkabel - SAC-3P-10,0-PUR/M 8FR-2L - 1683594

Toebehoren

PABA RD/15 - 1013944



Coderingshouder kabel

PATG 2/15 - 1013038



PATG 3/15 - 1013041



PATG 4/15 - 1013054



Coderingsstift

B-STIFT - 1051993



Snijgereedschap

Sensor-/actorkabel - SAC-3P-10,0-PUR/M 8FR-2L - 1683594

Toebehoren

CUTFOX-S VDE - 1212207



Stripgereedschap

WIREFOX SAC-1 - 1212757



WIREFOX SAC - 1212623



WIREFOX 10 - 1212150



WP-CTA POM 13,0 BK - 1422884



Beschermslang

Sensor-/actorkabel - SAC-3P-10,0-PUR/M 8FR-2L - 1683594

Toebehoren

WP-PA HF 13,0 BK - 3240681



WP-PA HF-HB 13,0 BK - 3240839



afdekkap

PROT-M 8 MS-PA-CHAIN - 1430860



Momentgereedschap

TSD 02 SAC - 1208487



Schroefgereedschap

SAC BIT M8-D10 - 1208461



Sensor-/actorkabel - SAC-3P-10,0-PUR/M 8FR-2L - 1683594

Tekeningen

Maatschets

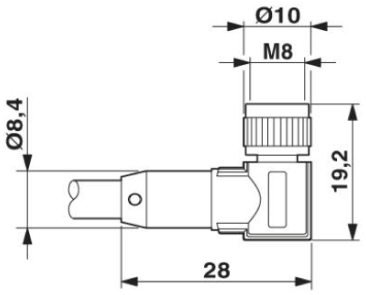

Bus M8 x 1, haaks, met led

schakelschema

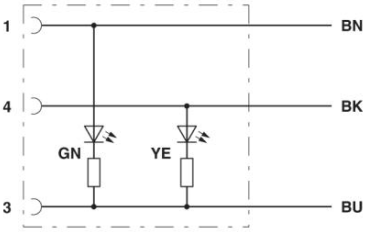

Contactbezetting van de M8-bus

schematekening

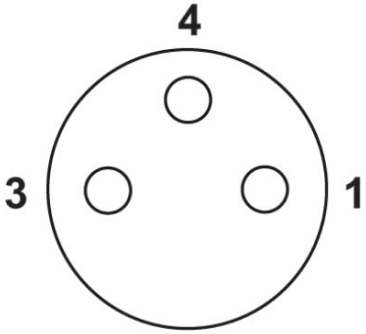

Poolschema bus M8, 3-polig, aanzicht buszijde

Sensor-/actorkabel - SAC-3P-10,0-PUR/M 8FR-2L - 1683594

schematekening

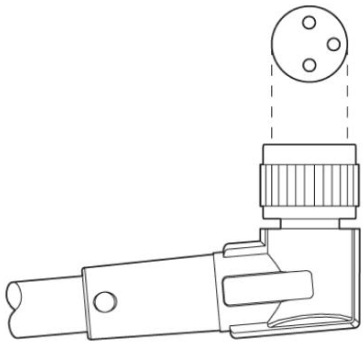

Uitlijning poolschema's

Kabeldoorsnede

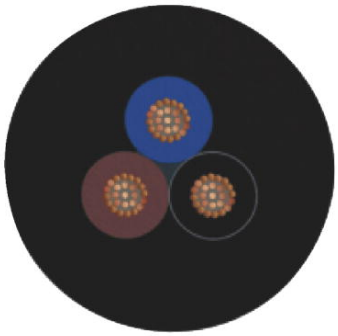

PUR halogeenvrij zwart [PUR]

Phoenix Contact 2016 © - all rights reserved
http://www.phoenixcontact.com