Solid-state-relaismodule - PLC-OPT-230UC/ 48DC/100 - 2900356

Houd er a.u.b. rekening mee dat de hier aangegeven gegevens uit de online catalogus afkomstig zijn. De volledige informatie en gegevens vindt u in de gebruikersdocumentatie. De Algemene gebruiksvoorwaarden voor internet-downloads zijn van toepassing. (http://phoenixcontact.nl/download)



PLC-INTERFACE, bestaande uit basisklem PLC-BPT.../21 met push-in-aansluiting en steekbaar miniatuur-solid-state-relais, voor montage op montagerail NS 35/7,5, 1 maakcontact, ingang: 230 V AC/220 V DC, uitgang: 3-48 V DC/100 mA

Uw voordelen

- Smalle bouwvorm
- efficiënte aansluiting op de systeembekabeling met V8-adapter
- RT-III afgedicht solid-state-relais
- Hoog schakelvermogen
- functionele insteekbruggen
- geïntegreerde ingangsschakeling
- nulspanningsschakelaar bij AC-uitgang



Commerciële gegevens

package_quantity	10
GTIN	4046356506793

Technische gegevens

Opmerking

gebruiksbeperking	EMC: klasse A-product, zie fabrikantverklaring in het downloadbereik

afmetingen

breedte	6,2 mm
hoogte	80 mm
diepte	94 mm

Omgevingsomstandigheden

omgevingstemperatuur (bedrijf)	-25 °C ... 60 °C
Omgevingstemperatuur (opslag/transport)	-25 °C ... 70 °C

Ingang

Nominale ingangsspanning U_N	230 V AC
Nominale ingangsspanning U_N	220 V DC
ingangsspanningsbereik heeft betrekking op U_N	0,9 ... 1,1

Solid-state-relaismodule - PLC-OPT-230UC/ 48DC/100 - 2900356

Technische gegevens

Ingang

ingangsspanningsbereik	207 V AC ... 253 V AC
ingangsspanningsbereik	198 V DC ... 242 V DC
schakeldrempel "0"-signaal heeft betrekking op U_N	≤ 0,3
schakeldrempel "1"-signaal heeft betrekking op U_N	≥ 0,8
typische ingangsstroom bij U_N	3,5 mA
inschakeltijd typ.	3 ms (bij U_N)
uitschakeltijd typ.	5 ms (bij U_N)
beveiliging	bruggelijkrichter
beveiligingsschakeling/-component	bruggelijkrichter
overdrachtsfrequentie	10 Hz
vermogensverlies onder nominale omstandigheden	0,81 W

Uitgang

uitgangsspanningsbereik	3 V DC ... 48 V DC
continue grensstroom	100 mA
spanningsverlies bij max. continue grensstroom	≤ 1 V
uitgangsschakeling	2-draads, massavrij
beveiliging	polariteitsbeveiliging
beveiliging	overspanningsbeveiliging
beveiligingsschakeling/-component	polariteitsdiode

Aansluitgegevens ingangszijde

benaming aansluiting	Ingangszijde
Aansluitmethode	Push-in-aansluiting
striplengte	8 mm
aderdoorsnede massief	0,14 mm² ... 2,5 mm²
adersoorsnede soepel	0,14 mm² ... 2,5 mm²
aderdoorsnede AWG	26 ... 14

Aansluitgegevens uitgangszijde

benaming aansluiting	Uitgangszijde
Aansluitmethode	Push-in-aansluiting
striplengte	8 mm
aderdoorsnede massief	0,14 mm² ... 2,5 mm²
adersoorsnede soepel	0,14 mm² ... 2,5 mm²
aderdoorsnede AWG	26 ... 14

Algemeen

isolatiespanning ingang/uitgang	2,5 kV (50 Hz, 1 min.)
inbouwpositie	niet van invloed
montage-instructie	samenbouw zonder tussenafstand
bedrijfstoestand	100 % ED
brandbaarheidsklasse volgens UL 94	V0

Solid-state-relaismodule - PLC-OPT-230UC/ 48DC/100 - 2900356

Technische gegevens

Algemeen

vervuilingsgraad	2
overspanningscategorie	III

Normen en bepalingen

normcode	normen / bepalingen
normen / bepalingen	IEC 60664
normen / bepalingen	IEC 60664A
normen / bepalingen	DIN VDE 0110
aansluiting overeenkomstig norm	CUL
brandbaarheidsklasse volgens UL 94	V0

Environmental Product Compliance

China RoHS	Periode voor reglementair gebruik (EFUP): 50 jaar
China RoHS	Informatie over gevaarlijke stoffen vindt u in de fabrikantverklaring op het tabblad "Downloads"

Classificaties

eCl@ss

eCl@ss 5.0	27371001
eCl@ss 5.1	27371001
eCl@ss 6.0	27371604
eCl@ss 7.0	27371604
eCl@ss 8.0	27371604
eCl@ss 9.0	27371604

ETIM

ETIM 2.0	EC001504
ETIM 3.0	EC001504
ETIM 4.0	EC001504
ETIM 5.0	EC001504
ETIM 6.0	EC001504

UNSPSC

UNSPSC 6.01	30211916
UNSPSC 7.0901	39121542
UNSPSC 11	39121542
UNSPSC 12.01	39121542
UNSPSC 13.2	39122326

Toelatingen

UL Recognized / UL Listed / cUL Recognized / cUL Listed / EAC / EAC / DNV GL / cULus Recognized / cULus Listed /

Solid-state-relaismodule - PLC-OPT-230UC/ 48DC/100 - 2900356

Toelatingen

Toelatingsdetails

UL Recognized

UL Listed

cUL Recognized

cUL Listed

EAC

DNV GL

cULus Recognized

cULus Listed

Toebehoren

montagerail

NS 35/ 7,5 V2A UNPERF 2000MM - 0801377

NS 35/ 7,5 PERF 2000MM - 0801733

Solid-state-relaismodule - PLC-OPT-230UC/ 48DC/100 - 2900356

Toebehoren

NS 35/ 7,5 CU UNPERF 2000MM - 0801762



NS 35/15 UNPERF 2000MM - 1201714



NS 35/15 CU UNPERF 2000MM - 1201895



NS 35/15-2,3 UNPERF 2000MM - 1201798



NS 35/15 AL UNPERF 2000MM - 1201756



NS 35/15 PERF 2000MM - 1201730



Solid-state-relaismodule - PLC-OPT-230UC/ 48DC/100 - 2900356

Toebehoren

NS 35/ 7,5 UNPERF 2000MM - 0801681

Voedingsmoduul

PLC-ESK GY - 2966508



Scheidingsplaat

PLC-ATP BK - 2966841



Schroefgereedschap

SZF 1-0,6X3,5 - 1204517



klemmencodering niet gecodeerd

Solid-state-relaismodule - PLC-OPT-230UC/ 48DC/100 - 2900356

Toebehoren

ZB 6/WH-100:UNBEDRUCKT - 5060935



ZB 6:UNBEDRUCKT - 1051003



klemmencodering gecodeerd

ZB 6,LGS:FORTL.ZAHLEN - 1051016



Interfacemoduul

PLC-V8/FLK14/IN - 2296553



PLC-V8/FLK14/IN/M - 2304115



Solid-state-relaismodule - PLC-OPT-230UC/ 48DC/100 - 2900356

Toebehoren

PLC-V8/D15S/IN - 2296074



PLC-V8/D15B/IN - 2296087



Relaissokkel

PLC-BPT-230UC/21 - 2900281



Afzonderlijk solid-state-relais

OPT-60DC/ 48DC/100 - 2966621



Brug

FBST 500-PLC RD - 2966786



Solid-state-relaismodule - PLC-OPT-230UC/ 48DC/100 - 2900356

Toebehoren

FBST 500-PLC BU - 2966692



FBST 500-PLC GY - 2966838



FBST 6-PLC RD - 2966236



FBST 6-PLC BU - 2966812



FBST 6-PLC GY - 2966825



FBST 8-PLC GY - 2967688



Solid-state-relaismodule - PLC-OPT-230UC/ 48DC/100 - 2900356

Toebehoren

Tekeningen

schakelschema

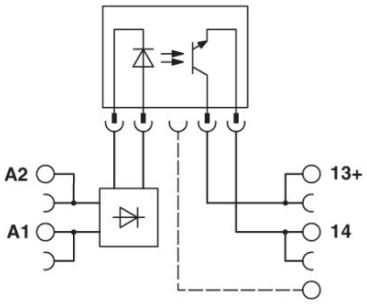

Phoenix Contact 2016 © - all rights reserved
http://www.phoenixcontact.com