SIEMENS

Datenblatt 3VA2140-6HM42-0AA0

Leistungsschalter 3VA2 IEC Frame 160 Schaltvermögenklasse H Icu=85kA @ 415V 4-polig, Anlagenschutz ETU330, LIG, In=40A Überlastschutz Ir=16A...40A Kurzschlussschutz Ii=1,5...12 x In N-Leiterschutz einstellbar (OFF, 100%) Erdschlussschutz Ig=0,4...1 x In= tg=0,1/0,3s Schraubenflachanschluss

Ausführung	
Produkt-Markenname	SENTRON
Produkt-Bezeichnung	Kompaktleistungsschalter
Ausführung des Produkts	Anlagenschutz
Ausführung des Überstromauslösers	ETU330
Schutzfunktion des Überstromauslösers	LIG
Polzahl	4
Allgemeine technische Daten	
Bemessungsisolationsspannung Ui	800 V
Verlustwirkleistung / bei Bemessungsstrom / im Betriebszustand / je Gerät / AC	1,6 W
Verlustleistung / bei Bemessungsstrom / bei AC / je Phasenpol / in Betriebszustand	0,53 W
mechanische Lebensdauer (Schaltspiele) / typisch	25 000
Elektrische Lebensdauer (Schaltspiele) / bei AC-1 / bei 380/415 V 50/60 Hz	14 000
Elektrische Lebensdauer (Schaltspiele) / bei AC-1 / bei 690 V 50/60 Hz	9 800
N-pol Schutz nachrüstbar	Nein
Ausführung der Erdschlussüberwachung	Summenstrombildung L + N - Leiter
Produktfunktion	
● Kommunikationsfunktion	Nein
● sonstige Messfunktion	Nein
Nettogewicht pro ME	2,93 kg
Strom	
Maximaler Bemessungsdauerstrom der Baugröße	160 A
Bemessungsdauerstrom Iu	40 A
Betriebsstrom	
● bei 40 °C	40 A
● bei 45 °C	40 A
● bei 50 °C	40 A
● bei 55 °C	40 A
● bei 60 °C	40 A
● bei 65 °C	40 A
● bei 70 °C	40 A
Schaltvermögen gemäß IEC 60947	
Schaltvermögensklasse des Leistungsschalters	H
Ausschaltvermögen Grenzkurzschlussstrom (Icu)	
● bei 240 V	110 kA
● bei 415 V	85 kA

Änderungen vorbehalten
© Copyright Siemens

● bei 440 V	85 kA
● bei 500 V	55 kA
● bei 690 V	2,5 kA
Ausschaltvermögen Betriebskurzschlussstrom (Ics)	
● bei 240 V	110 kA
● bei 415 V	85 kA
● bei 440 V	85 kA
● bei 500 V	55 kA
● bei 690 V	2,5 kA
Einschaltvermögen Kurzschlussstrom (Icm)	
● bei 240 V	242 kA
● bei 415 V	187 kA
● bei 440 V	187 kA
● bei 500 V	121 kA
● bei 690 V	3,7 kA
Einstellbare Parameter	
einstellbarer Ansprechwert Strom / Ii min.	60 A
einstellbarer Ansprechwert Strom / Ii max.	480 A
Ausführung des N-Leiterschutzes	einstellbar OFF; 100%
Erdschlussschutzfunktion G / Kennlinientype umschaltbar / I2t=ON/OFF	Ja
einstellbarer Ansprechwert Strom / Ig min.	16 A
einstellbarer Ansprechwert Strom / Ig max.	40 A
Mechanischer Aufbau	
Höhe [in]	7,13 in
Höhe	181 mm
Breite [in]	5,51 in
Breite	140 mm
Tiefe [in]	3,39 in
Gesamttiefe	86 mm
Anschlüsse	
Anordnung des elektrischen Anschlusses / für Hauptstromkreis	vorderseitiger Anschluss
Ausführung des elektrischen Anschlusses / für Hauptstromkreis	beidseitiger Schraubenflachanschluss
Anschlussquerschnitt, Schraubenflachanschluss; Breite x Dicke; min.	13 x 1 mm
Anschlussquerschnitt, Schraubenflachanschluss; Breite x Dicke; max.	25 x 8 mm
Ausführung der Oberfläche / der Anschlüsse / auf Schalteroberseite (N, 1, 3, 5)	Zinn
Ausführung der Oberfläche / der Anschlüsse / auf Schalterunterseite (N, 2, 4, 6)	Zinn
Hilfsstromkreis	
Produktbestandteil	
● Unterspannungsauslöser	Nein
● Spannungsauslöser	Nein
● Ausgelöstmelder	Nein
Anzahl der Wechsler / für Hilfskontakte	0
Zubehör	
Produkterweiterung / optional / Motorantrieb	Ja
Umgebungsbedingungen	
Schutzart IP / frontseitig	IP40
● Umgebungstemperatur / während Betrieb / minimal	-25 °C
● Umgebungstemperatur / während Betrieb / maximal	70 °C
● Lagertemperatur / minimal	-40 °C
● Lagertemperatur / maximal	80 °C
Approbationen Zertifikate	
Betriebsmittelkennzeichen / gemäß DIN EN 81346-2	Q
allgemeine Produktzulassung	**EMV (Elektroma-**

Änderungen vorbehalten
© Copyright Siemens

					gnetische Verträg-lichkeit)
Bestätigungen	CCC	VDE	Sonstige	EAC	RCM

Konformitätserklärung		Prüfbescheinigungen			Marine / Schiffbau
EG-Konf.	UK-Konformitätser-klärung	Typprüfbescheini-gung/Werkszeugnis	spezielle Prüfbe-scheinigungen	Sonstige	ABS

Marine / Schiffbau			Sonstige	
DNV	LRS	CCS / China Classi-fication Society	Sonstige	Sonstige

Weitere Informationen

Information- and Downloadcenter (Kataloge, Broschüren,…)
http://www.siemens.de/lowvoltage/kataloge
Industry Mall (Online-Bestellsystem)
https://mall.industry.siemens.com/mall/de/de/Catalog/product?mlfb=3VA2140-6HM42-0AA0
Service&Support (Handbücher, Betriebsanleitungen, Zertifikate, Kennlinien, FAQs,…)
https://support.industry.siemens.com/cs/ww/de/ps/3VA2140-6HM42-0AA0
Bilddatenbank (Produktfotos, 2D-Maßzeichnungen, 3D-Modelle, Geräteschaltpläne, …)
http://www.automation.siemens.com/bilddb/cax_de.aspx?mlfb=3VA2140-6HM42-0AA0
CAx-Online-Generator
http://www.siemens.com/cax
Ausschreibungstexte (Leistungsverzeichnisse)
http://www.siemens.de/ausschreibungstexte

Änderungen vorbehalten
© Copyright Siemens

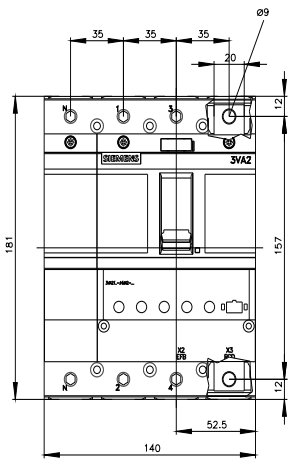

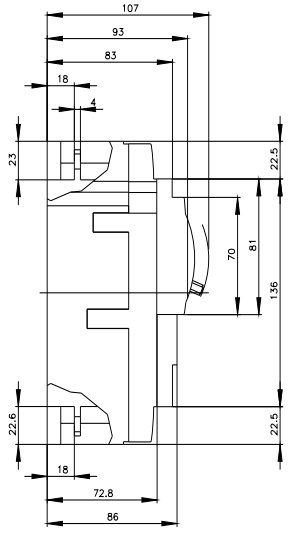

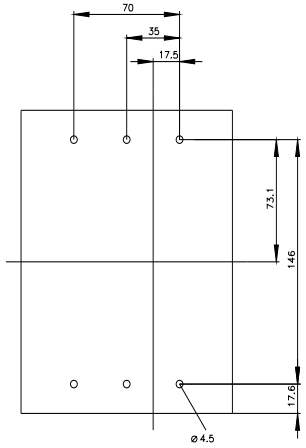

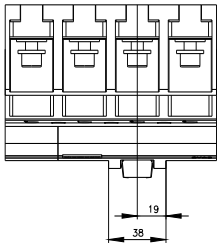

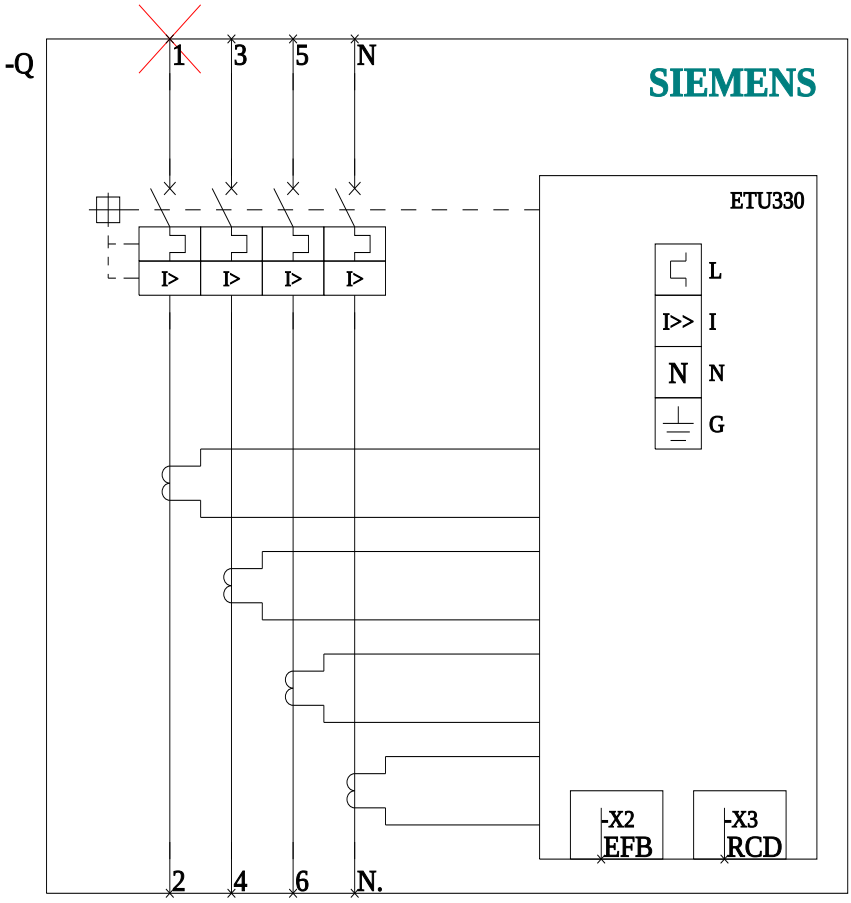

letzte Änderung: 11.06.2021

Änderungen vorbehalten
© Copyright Siemens

Änderungen vorbehalten
© Copyright Siemens

Änderungen vorbehalten
© Copyright Siemens