WEEE Number: 80133970

INSTALLATION INSTRUCTION

INFRARED MOTION SENSOR(VT-8003)

TECHNICAL DATA:

Power Sourcing:	220-240V/AC
Power Frequency:	50/60Hz
Ambient Light:	<3-2000LUX (adjustable)
Time Delay:	Min.10sec±3sec Max. 7min±2min
Rated Load:	1200W (Traditional Lighting) 300W (LED Lighting)
Detection Range:	180°
Detection Distance:	12m max(<24°C)
Working Temperature:	-20~+40°C
Working Humidity:	<93%RH
Installing Height:	1.8-2.5M
Power Consumption:	approx 0.5W
Detection Motion Speed:	0.6-1.5m/s

2 YEARS WARRANTY

INTRODUCTION & WARRANTY

Thank you for selecting and buying V-TAC product. V-TAC will serve you the best. Please read these instructions carefully before starting the installing and keep this manual handy for future reference. If you have any another query, please contact our dealer or local vendor from whom you have purchased the product. They are trained and ready to serve you at the best.The warranty is valid for 2 years from the date of purchase. The warranty does not apply to damage caused by incorrect installation or abnormal wear and tear. The company gives no warranty against damage to any surface due to incorrect removal and installation of the product. This product is warranted for manufacturing defects only. The product adopts good sensitivity detector and integrated circuit. It gathers automatism, convenience, safety, saving-energy and practicality functions. The wide detection field consists of up and down, left and right service field. It works by receiving human motion infrared rays. When one enters the detection field, it can start the load at once and identify automatically day and night. Its installation is very convenient and its using is very wide.

FUNCTION:

• Can identify day and night: The consumer can adjust working state in different ambient light. It can work in the daytime and at night when LUX knob is adjusted on the "sun" position (max). It can work in the ambient light less than 3LUX when it is adjusted on the "moon" position (min). As for the adjustment pattern, please refer to the testing pattern.

• Time-Delay is added continually: When it receives the second induction signals within the first induction, it will restart to time from the moment.

INSTALLATION ADVICE:

As the detector responds to changes in temperature, avoid the following situations:

• Avoid pointing the detector towards objects with highly reflective surfaces, such as mirrors etc.
• Avoid mounting the detector near heat sources, such as heating vents, air conditioning units, light etc.
• Avoid pointing the detector towards objects that may move in the wind, such as curtains, tall plants etc.

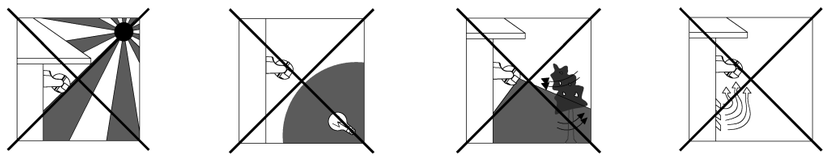

INSTALLATION DIAGRAM:

• Loosen the screw in the back and unload the bottom (refer to figure 1).

• Find the wire hole in the bottom and pass the power wire through hole. Connect the power wire into connection-wire column according to the connection-wire diagram.

• Fix the bottom with inflated screw on the selected position. (refer to figure 2)

• Install back the sensor on the bottom, tighten the screw and then test it.

CONNECTION-WIRE DIAGRAM

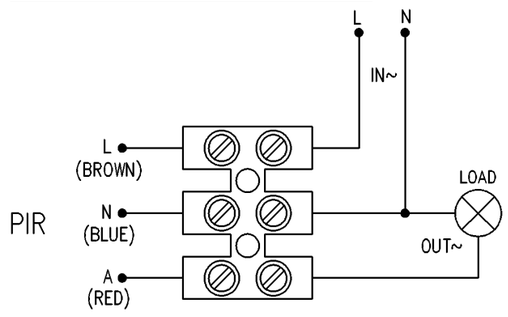

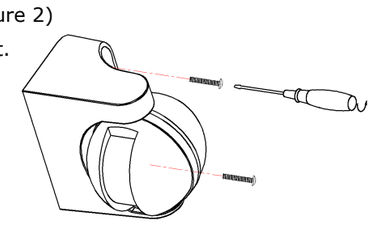

Figure1

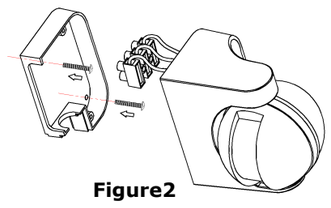

Figure2

TEST:

• Turn the TIME knob anti-clockwise on the minimum (-).Turn the LUX knob clockwise on the maximum (sun);
• Switch on the power; the sensor and its connected lamp will have no signal at the beginning. After Warm-up 30sec, the sensor can start work .If the sensor receives the induction signal, the lamp will turn on. While there is no another induction signal any more, the load should stop working within 10sec±3sec and the lamp would turn off.
• Turn LUX knob anti-clockwise on the minimum (moon). If the ambient light is more than 3LUX, the sensor would not work and the lamp stop working too. If the ambient light is less than 3LUX (darkness), the sensor would work. Under no induction signal condition, the sensor should stop working within 10sec±3sec.

NOTE: when testing in daylight, please turn LUX knob to (SUN) position, otherwise the sensor lamp could not work! If the lamp is more than 60W, the distance between lamp and sensor should be 60cm at least.

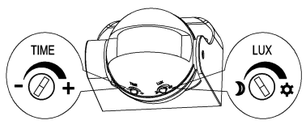

(FR)

INTRODUCTION & GARANTIE

Merci d'avoir choisi et acheté un produit à V-TAC. V-TAC vous offrira le meilleur. Veuillez lire attentivement ces instructions avant de commencer l'installation et conservez ce manuel à portée de main pour référence ultérieure. Si vous avez d'autres questions, veuillez contacter notre distributeur ou le fournisseur local auprès duquel vous avez acheté le produit. Ils sont formés et prêts à vous servir au mieux.

La garantie est valable pour une période de 2 ans à compter de la date d'achat. La garantie ne s'applique pas à des dommages causés par une installation incorrecte ou une usure anormale. La société ne donne aucune garantie pour des dommages causés à une surface en raison d'un enlèvement et d'une installation incorrects du produit. Ce produit est couvert par une garantie pour des défauts de fabrication seulement.

FONCTION:

• Peut identifier le jour et la nuit: Le consommateur peut ajuster l'état de fonctionnement à une lumière différente de l'environnement de travail. Il peut fonctionner aussi bien le jour que la nuit lorsque le bouton LUX est réglé sur la position «soleil» (max). Il peut fonctionner à une lumière ambiante inférieure à 3 LUX lorsqu'il est réglé sur la position «lune» (min). En ce qui concerne le modèle de réglage, veuillez vous reporter au modèle d'essai.
• Le temps de rétention est continuellement augmenté: Dès la réception d'un deuxième signal d'induction dans le limites de la première induction, il redémarrera à partir du moment concerné.

EXIGENCES D'INSTALLATION:

• Desserrer la vis de dos et enlever le fond (voir figure 1).
• Trouver le trou du câble de fond et passer le fil d'alimentation par le trou. Raccorder le fil d'alimentation à la colonne de raccordement des fils selon le schéma électrique.
• Fixer le fond sur la position sélectionnée avec la vis gonflée.
• Réinstaller le capteur sur le fond, serrer la vis et tester.

(DE)

EINFÜHRUNG UND GEBRAUCHSANWEISUNG

Wir danken Ihnen, dass Sie ein V-TAC ausgesucht und gekauft haben. V-TAC wird Ihnen die besten Dienste erweisen. Lesen Sie, bitte, diese Gebrauchsanweisung vor der Montage aufmerksam durch und halten Sie sie für Auskünfte in der Zukunft parat. Sollten Sie weitere Fragen haben, kontaktieren Sie, bitte, unseren lokalen Händler oderVerkäufer, von dem Sie das Produkt gekauft haben. Sie sind ausgebildet und bereit Sie auf die bestmögliche Art und Weise zu unterstützen.

Die Gewährleistungsfrist beträgt 2 Jahre ab dem Kaufdatum. Die Gewährleistung bezieht sich nicht auf Schäden, die durch unsachgemäße Montage oder ungewöhnliche Abnutzung und Verschleiß verursacht worden sind. Das Unternehmen gewährt keine Garantie für durch unsachgemäßen Produktabbau oder unsachgemäße Montage entstandene Schäden an jeglichen Oberflächen. Diese Gewährleistung gilt nur für Herstellungsmängel.

FUNKTION:

• Kann Tag und Nacht identifizieren. Der Verbraucher kann bei unterschiedlichem Umgebungslicht den Arbeitszustand einstellen. Das Gerät kann tagsüber und nachts arbeiten, wenn der LUX-Knopf auf die Position "Sun" (Maximum) eingestellt ist. Es kann bei Umgebungslicht weniger als 3 Lux arbeiten, wenn es auf die Position „Mond" (Minimum) eingestellt ist. Bezüglich der Anpassungvorlage, beziehen Sie sich bitte auf die Testvorlage.
• Die Zeitverzögerung wird kontinuierlich hinzugefügt: wenn die nächsten Induktionssignale innerhalb der ersten Induktion empfangen werden, wird sie ab dem Moment neu gestartet.

INSTALLATIONSANFORDERUNGEN/ ANLEITUNG

• Schraube hinten lockern und Boden entfernen (siehe Abbildung 1).
• Suchen Sie die Öffnung für das Kabel in dem Boden und führen Sie das Versorgungskabel durch. Schließen Sie das Stromkabel gemäß dem Anschlussdiagramm an die Anschlussdrahtsäule an.
• Fixieren Sie die Unterseite in der ausgewählten Position mittels des Dübels.
• Montieren Sie den Sensor wieder an der Unterseite, ziehen Sie die Schraube an und führen Sie einen Test durch.

(BG)

ВЪВЕДЕНИЕ И ГАРАНЦИЯ

Благодарим ви, че избрахте и закупихте светодиодния продукт на Ви-Тек (V-TAC). Ви-Тек (V-TAC) ще ви послужи по най-добрия възможен начин. Моля прочетете тези инструкции внимателно преди инсталация и съхранявайте ръководството за бъдещи справки. Ако имате други въпроси, моля свържете се с нашия дилър или с местния търговец, от който сте закупили продукта. Те са обучени и са готови да ви послужат по най-добрия начин.

Гаранцията е валидна за период от 2 години след датата на закупуване. Гаранцията не се прилага по отношение на щети, причинени поради неправилен монтаж или необичайно износване. Дружеството не предоставя гаранция срещу щети по каквато и да е повърхност поради неправилното отстраняване и монтаж на продукта. Гаранцията за този продукт се дава само за производствени дефекти.

ФУНКЦИЯ:

• Може да идентифицира ден и нощ: Потребителят може да регулира работния статус при различна светлина на околната среда. Може да работи през деня и през нощта, когато бутонът LUX бъде установен на положение "слънце" (максимум). Може да работи при светлина на околната среда, по-слаба от 3 LUX, когато е установен на положение "луна" (минимум). Що се отнася до начина на установяване, моля вж. схемата на тестване.
• Времето на задържане се увеличава плавно: При получаването на втори индукционни сигнали в рамките на първата индукция, времето се рестартира от съответния момент.

ВЪВЕДЕНИЕ И ГАРАНЦИЯ

• Разхлабете винта на гърба и свалете дъното (вж. фигура 1).
• Намерете отвора за проводника на дъното и прокарайте захранващия проводник през него. Свържете захранващия проводник със свързващата колона съгласно електрическата схема.
• Фиксирайте дъното в избраното положение с дюбела.
• Монтирайте датчика обратно на дъното, затегнете винта и направете тест.

(HR)

UVOD I JAMSTVO

Hvala vam, što ste odabrali i kupili svjetiljku tvrtke Vi-Tek (V-TAC). Vi-Tek (V-TAC) će vam poslužiti na najbolji mogući način. Molimo, pažljivo pročitajte ove upute prije instalacije i spremite upute za buduću uporabu. Ako imate dodatnih pitanja, molimo obratite se našemprodavaču ili lokalnom trgovcu gdje ste kupili ovaj proizvod. Oni su osposobljeni i spremni vam pomognu na najbolji način.

Jamstvo za ovaj proizvod vrijedi za razdoblje od 2 godine, računajući od dana kupnje. Jamstvo se ne odnosi na štetu, nastalu nepravilnom ugradnjom ili neuobičajenim habanjem. Tvrtka ne jamči za štete koje nastanu po bilo kojoj površini proizvoda, zbog nepravilne demontaže odnosno i ugradnje proizvoda. .Jamstvo za ovaj proizvod dano je samo za nedostatke koji su nastali samo tijekom njegove proizvodnje.

(HR)

FUNKCIJA:

• Može prepoznati dan i noć: Korisnik može podesiti radno stanje u različitim ambijentalnim svjetlima. Može raditi danju i noću, kad je prekidač LUX podešen na opciju "sunce" (maksimalno). Može funkcionirati pod ambijentalnim osvjetljenjem, manjim od 3 LUX, kada je podešeno na opciju "mjesec" (minimum). Što se tiče načina ustanovljavanja, molimo pogledajte shemu testiranja.
• Vrijeme zadržavanja se postupno povećava: Prilikom primanja drugog indukcijskog signala u okviru prve indukcije, vrijeme se ponovno pokreće od određenog trenutka.

UPUTE ZA UGRADNJU:

• Otpustite vijak na stražnjoj strani i skinite dno (vidi sliku 1).
• Pronađite rupu za provodnik na dnu i provucite kroz nju kabel za napajanje. Spojite kabel za napajanje na spojni stupac prema shemi ožičenja.
• Pričvrstite dno u odabranoj poziciji tako što koristite tiple
• Montirajte osjetnik ponovo na dno, zategnite vijak i provedite test.

(PT)

INTRODUÇÃO E GARANTIA

Agradecemos que escolheu e adquiriu o produto da V-TAC. A V-TAC irá servir-lhe da melhor maneira possível. Por favor, leia atentamente estas instruções antes da instalação e mantenha este manual para referência no futuro. Se tiver outras dúvidas, entre em contacto com o nosso revendedor ou comerciante local de quem adquiriu o produto. Eles são formados e estão prontos para lhe serem úteis da melhor maneira possível.

A garantia é válida por um período de 2 anos a partir da data de compra. A garantia não se aplica a danos causados devido a uma instalação incorrecta ou desgaste invulgar. A empresa não dá nenhuma garantia por danos de qualquer superfície devido à inadequada remoção e instalação do produto. Este produto tem uma garantia apenas para defeitos de fabricação.

FUNÇÃO

• Pode identificar dia e noite: O usuário pode ajustar o estado de operação em diferentes ambientes de luz. Pode funcionar dia e noite quando o botão LUX está colocado em "sol" (máximo). Pode operar em luz de ambiente, menor que 3 LUX, quando colocado em "lua" (mínimo). Quanto ao modo de ajuste, por favor veja o esquema de teste.
• O tempo de retenção aumenta gradualmente: Quando recebe os segundos sinais de indução dentro da primeira indução, o tempo reiniciará a partir do momento concreto.

INSTRUÇÕES DE INSTALAÇÃO

• Solte o parafuso na parte traseira e tire a parte inferior (consulte a figura 1).
• Encontre o orifício para o fio na parte inferior e passe o fio de alimentação pelo orifício. Conecte o fio de alimentação à coluna de conexão de acordo com o diagrama de fiação.
• Fixe a parte inferior na posição seleccionada usando a bucha.
• Instale de volta o sensor na parte inferior, aperte o parafuso e realize um teste.

(ES)

INTRODUCTION & GARANTIE

Le agradecemos que ha elegido y adquirido la bombilla de diodos emisores de luz de V-TAC. V-TAC le servirá del mejor modo posible. Pedimos que antes de comenzar la instalación lea atentamente las presentes instrucciones y las guarde en un lugar adecuado para consultas próximas. En caso de dudas o preguntas, póngase, por favor, en contacto con el representante o suministrador más cercano de quien ha comprado el producto. Él será debidamente instruido y dispuesto para atenderle de la mejor manera posible.

La garantía tendrá una duración de 2 años, contados a partir de la fecha de la compra. La garantía no será aplicable a daños ocasionados por instalación incorrecta o gasto inhabitual. La empresa no otorgará garantía para daños de superficies de cualquier tipo generados por su eliminación e instalación incorrectas. La garantía cubrirá solo defectos de producción de fábrica.

FUNCIÓN:

• Se puede identificar el día y la noche: El usuario puede ajustar el estado de funcionamiento en diferentes ambientes de luz. Puede funcionar de día y de noche cuando el botón LUX está puesto en "sol" (máximo). Puede funcionar en luz ambiental, menor de 3 LUX, cuando se configura en "luna" (mínimo). En cuanto a la forma de ajuste, por favor vea el esquema de prueba.
• El tiempo de retención aumenta gradualmente: Al recibir el segundo señal de inducción dentro de la primera inducción, el tiempo se reiniciará a tiempo desde el momento concreto.

INSTRUCCIONES DE INSTALACION

• Afloje el tornillo en la parte posterior y tire la parte inferior (consulte la figura 1).
• Encuentre el orificio del cable en la parte inferior y pase el cable de alimentación a través del orificio. Conecte el cable de alimentación a la columna de conexión de acuerdo con el diagrama de cableado.
• Fije la parte inferior en la posición seleccionada usando el taco.
• Vuelva a instalar el sensor en la parte inferior, apriete el tornillo y realice una prueba.

(CZ)

ÚVOD A ZÁRUKA

Děkujeme, že jste si vybrali a koupili výrobek firmy V-TEK. V-TEK vám nabízí ty nejlepší výrobky. Před zahájením instalace si prosím pečlivě přečtěte tyto pokyny a uschovejte si tento návod pro budoucí použití. Pokud máte další dotazy, obraťte se na našeho prodejce nebo místního obchodního zástupce, od kterého jste výrobek zakoupili. Oni jsou vyškoleni a jsou vám k dispozici pro všechny vaše potřeby.

Záruka je platná po dobu 2 let od data zakoupení. Záruka se nevztahuje na škody způsobené nesprávnou instalací nebo atypickým opotřebením. Společnost neposkytuje záruku na poškození na jakémkoli povrchu kvůli neodbornému odstranění a instalaci výrobku. Výrobek má záruku pouze pro výrobní vady.

FUNKCE:

• Může identifikovat den a noc: Uživatel může nastavit pracovní stav v různém světle prostředí. Může pracovat přes den a noc když je tlačítko LUX nastaveno na polohu „ slunko " (maximum). Může pracovat při světle prostředí, menší než 3 LUX, když je nastaveno na polohu "měsíc" (minimum). Pokud jde o způsob ustanovení, prosím viz schéma testovaní.
• Retenční čas se zvyšuje plynule: Při obdržení druhých indukčních signálů během první indukce, čas se restartuje z příslušného okamžiku.

NÁVOD K INSTALACI:

• Uvolněte šroub na zadní straně a odstraňte dno (viz obrázek 1).
• Najděte otvor pro vodič a protáhněte napájecí vodič přes nim. Zapojte napájecí vodič k spojovacímu sloupci podle schématu zapojení.
• Upevněte dno ve zvolené poloze s hmoždinkou
• Namontujte snímač zpět na dno, utáhněte šroub a udělejte zkoušku

(HU)

BEVEZETÉS ÉS GARANCIA

Köszönjük, hogy választotta és megvásárolta a V-TAC terméket. V-TAC nyújtja Önnek a legjobb szolgáltatást. Kérjük, a szerelés előtt figyelmesen olvassa el ezeket az utasításokat és óvja ezt a kézikönyvet későbbi használatra. Ha további kérdései vannak, kérjük, forduljon forgalmazójához vagy helyi eladójához, akitől megvásárolta a terméket. Ők képzettek és készek a legjobb szolgálatra.

A jótállás a vásárlás napjától számítva 2 évig érvényes. A garancia nem vonatkozik a helytelen szerelés vagy az abnormális kopás okozta károkra. A cég nem vállal semmilyen garanciát a felület károsodásáért, a termék helytelen eltávolításáért és szereléséért. Ez a termék garanciája csak a gyártási hibákra vonatkozik.

FUNKCIÓ:

• Nappalt vagy éjszakát tud beazonosítani: A felhasználó különböző környezeti fényre szabályozhatja a működési állapotot. Napközben és éjszaka is működik, ha a LUX kapcsoló a „nap" "helyzetre van állítva (maximum). 3 LUX-nál alacsonyabb környezeti fényben működik, ha a „hold" helyzetre van állítva (minimum). Ami a beállítás módját illeti, kérjük, olvassa el a tesztelési rajzot.
• Az időtartás folyamatosan növekszik: amikor megkapja a második indukciós jeleket az első indukció keretén belül, az idő újra indul attól a pillanattól kezdve.

FELSZERELÉSI ÚTMUTATÓ

• Csavarja ki a hátoldali csavart és vegye le az aljzatot (lásd 1. sz rajz).
• Keresse meg az aljzaton lévő vezetéknyílást és húzza át rajta a tápkábelt. Csatlakoztassa a tápkábelt a csatlakozó oszlopba az áramköri rajz szerint.
• Rögzítse az aljzatot a kívánt helyzetbe a dűbel segítségével.
• Helyezze vissza az érzékelőt a fenékre, szorítsa meg a csavart és tesztelje le.

(IT)

INTRODUZIONE E GARANZIA

Grazie per aver scelto e acquistato il prodotto della V-TAC. La V-TAC Le servirà nel miglior modo possibile. Si prega di leggere attentamente queste istruzioni prima di iniziare l'installazione e di conservare questo manuale a portata di mano per riferimenti futuri. In caso di qualunque altra domanda si prega di contattare il nostro rivenditore o il distributore locale da chi è stato acquistato il prodotto. Loro sono addestrati e pronti a servirla nel miglior modo possibile.

La garanzia è valida per 2 anni dalla data d'acquisto. La garanzia non si applica ai danni provocati dall'installazione errata o dall'usura anomala. L'azienda non fornisce alcuna garanzia per danni a qualsiasi superficie a causa della rimozione e dell'installazione errata del prodotto. La garanzia di questo prodotto è valida soltanto per difetti difabbricazione.

FUNZIONE:

• Può identificare il giorno e la notte: l'utente può regolare lo stato di funzionamento in diverse condizioni di luce ambientale. Può funzionare durante il giorno e la notte quando la manopola LUX è impostata in posizione "sole" (massimo). Può funzionare a luce ambientale inferiore a 3 LUX, quando è impostato in posizione "luna" (minimo). Per quanto riguarda il modo di impostazione, si prega di fare riferimento allo schema per il test.
• Il tempo di ritenzione viene aumentato gradualmente: quando i secondi segnali di induzione vengono ricevuti entro la prima induzione, il tempo viene riavviato da quel momento.

ISTRUZIONI DI INSTALLAZIONE:

• Allentare la vite nella parte posteriore e abbassare il fondo (vedi figura 1).
• Individuare il foro per il cavo sul fondo e passare il cavo di alimentazione attraverso il foro. Collegare il cavo di alimentazione alla colonna del cavo di collegamento in base allo schema elettrico.
• Fissare il fondo nella posizione selezionata con il tassello.
• Rimontare il sensore sul fondo, serrare la vite ed eseguire il test

(PL)

WSTĘP I GWARANCJA

Dziękujemy za wybór i zakup produktu V-TAC. V-TAC będzie Ci służył najlepiej. Prosze przeczytać tę instrukcje uważnie przed przystąpieniem do zainstalowania i zachować ją do użytku w przyszłości. Jeśli masz jakieś pytania, proszę skontaktować się z naszym Przedstawicielem lub z dystrybutorem, od którego kupiłeś produkt. Oni sa przeszkoleni i gotowi udzielić Ci pomocy.

Gwarancja ważna jest 2 lata od zakupu. Gwarancja nie obejmuje uszkodzeń wynikających z niewłaściwego zainstalowania lub nadzwyczajnego zużycia. Spółka nie ponosi odpowiedzialności za ewentualne szkody spowodowane na powierzchniach podczas instalacji lub deinstalacji. Gwarancja obejmuje jedynie wady powstałe z przyczyn tkwiących w produkcie.

FUNKCJA:

• Może identyfikować dzień i noc: użytkownik może regulować stan pracy w różnych warunkach oświetlenia. Może pracować w dzień iw nocy, gdy przycisk LUX jest ustawiony na pozycji „słońce" (maksimum). Może działać w świetle otoczenia mniejszym niż 3 LUX, gdy jest ustawiony na pozycji „księżyc" (minimum). Na temat sposobu ustawiania proszę patrz schemat testowy.
• Czas zatrzymania wzrasta płynnie: gdy drugi sygnał indukcyjny odebrany jest w ramach okresu pierwszej indukcji, czas zostaje ponownie uruchomiony od danego momentu.

INSTRUKCJA INSTALACJI:

• Poluzuj śrubę z tyłu i zdejmij dolną część lampy (patrz rysunek 1).
• Zlokalizuj na dole otwór na przewodnik i przeprowadź przez niego przewód zasilający. Podłącz kabel zasilający do bloku zasilania zgodnie ze schematem połączeń elektrycznych.
• Przymocuj za pomocą kołka spód w wybranej pozycji.
• Zamontuj z powrotem czujnik na dnie, dokręć śrubę i wykonaj test.

(EL)

ΕΙΣΑΓΩΓΗ - ΕΓΓΥΗΣΗ

Σας ευχαριστούμε για το ότι επιλέξατε και αγοράσατε το φωτοδιοδικό προϊόν της Βι-ΤΑΚ(V-TAC). Η Βι-ΤΑΚ (V-TAC) θα σας εξυπηρετήσει με τον καλύτερο δυνατό τρόπο. Παρακαλούμε να διαβάσετε προσεκτικά τις οδηγίες μας προτού τοποθετήσετε και διατηρήστε τις οδηγίες για τη μετέπειτα ενημέρωσή σας. Αν έχετε άλλα ερωτήματα και απορίες, παρακαλούμε να έλθετε σε επαφή με τον προμηθευτή μας ή με τον εγχώριο έμπορο από τον οποίο αγοράσατε το προϊόν. Αυτοί εκπαιδεύτηκαν κατάλληλα και είναι πρόθυμοι να σας εξυπηρετήσουν με τον καλύτερο τρόπο.

Η εγγύηση ισχύει για περίοδο 2 ετών από την ημερομηνία της αγοράς. Η εγγύηση δεν εφαρμόζεται σε περίπτωση που προκληθούν ζημιές εξαιτίας λάθος τοποθέτησης ή ασυνήθιστης φθοράς. Η εταιρεία δεν παρέχει εγγύηση για ζημιές σε οποιαδήποτεεπιφάνεια εξαιτίας τις λάθος απομάκρυνσης ή τοποθέτησης του προϊόντος. Η εγγύηση του προϊόντος αφορά μόνο τα ελαττώματα της παραγωγής

(EL)

ΛΕΙΤΟΥΡΓΙΑ:

• Μπορεί να αναγνωρίσει την ημέρα και τη νύχτα: Ο χρήστης μπορεί να ρυθμίσει την κατάσταση λειτουργίας σε διαφορετικό φως του περιβάλλοντος. Μπορεί να λειτουργεί κατά τη διάρκεια της ημέρας και της νύχτας, όταν ο διακόπτης LUX έχει ρυθμιστεί στη θέση "ήλιος" (μέγιστο). Μπορεί να λειτουργήσει κάτω από το φως του περιβάλλοντος, λιγότερο από 3 LUX, όταν έχει ρυθμιστεί στη θέση "φεγγάρι" (ελάχιστο). Όσον αφορά τον τρόπο ρύθμισης, παρακαλούμε βλέπε σχέδιο δοκιμής.
• Ο χρόνος διάρκειας προστίθεται συνεχώς Όταν λαμβάνει τα δεύτερα σήματα επαγωγής εντός της πρώτης επαγωγής, θα κάνει επανεκκίνηση από την αντίστοιχη στιγμή.

ΟΔΗΓΙΕΣ ΓΙΑ ΤΗΝ ΤΟΠΟΘΕΤΗΣΗ:

• Ξεβιδώστε τη βίδα στο πίσω μέρος και κατεβάστε το κάτω μέρος (βλ. εικόνα 1).
• Βρείτε την οπή για το καλώδιο στο κάτω μέρος και περάστε το καλώδιο τροφοδοσίας μέσω αυτής. Συνδέστε το καλώδιο τροφοδοσίας στην υποδοχή σύμφωνα με το διάγραμμα ηλεκτρικού κυκλώματος.
• Στερεώστε το κάτω μέρος στην επιλεγμένη θέση με την βίδα/ούπα.
• Τοποθετήστε ξανά τον αισθητήρα στο κάτω μέρος, σφίξτε τη βίδα και τότε δοκιμάστε το.

(RO)

INTRODUCERE, GARANŢIA

Vă mulţumim că aţi ales şi v-aţi cumpărat acest produs al V-TAC. V-TAC vă va fi de un mare folos, utilizându-l în modul cel mai potrivit posibil. Vă rugăm să citiţi .aceste instrucţiuni cu atenţie, înainte să începeţi instalarea, şi păstraţi-le pentru că s-ar putea să fie necesar să le recitiţi. Dacă aveţi şi alte întrebări, luaţi legătură cu dealer-ul nostru sau cu comerciantul de la care v-aţi achiziţionat produsul. Aceştia sunt bine instruiţi şi întotdeauna sunt disponibili să vă servească în modul cel mai bun posibil.

Garanţia este valabilă pe un termen de 2 ani din data achiziţionării produsului. Garanţia însă nu se aplică cu privire la daunele cauzate de instalare incorectă sau care rezultă din uzura anormală de utilizare. Societatea nu acordă garanţie pentru daune produse pe suprafeţe, indiferent de tipul acestora, care se datorează îndepărtării sau montării incorecte a produsului. Pentru acest produs, garanţia se acordă numai pentru defecte de fabricaţie.

FUNCŢIA:

• Poate identifica când este zi şi când noapte: Utilizatorul îşi poate regla statusul de lucru, în funcţie de lumina mediului din jur. Poate funcţiona în cursul zilei şi în cursul nopţii, când butonul LUX este pus în poziţia "soare" (max.). Poate funcţiona la o lumină a mediului de sub 3 LUX, când este pus în poziţia "Luna" (min.). Cu privire la modul de poziţionare, vezi schema pentru testarea.
• Timpul în care se ţine apăsat, creşte treptat: Când se primesc a doua oară semnale de inducţie în cadrul inducţiei iniţiale, timpul se reporneşte din momentul respectiv.

INSTRUCŢIUNI DE INSTALARE:

• Slăbiţi şurubul situat pe spatele dispozitivului şi scoateţi fundul (vezi fig. 1).
• Găsiţi pe fund orificiul destinat conductorului şi introduceţi prin acesta cablul de alimentare. Conectaţi cablul de alimentare la coloana conexiunii, conform schemei electrice.
• Fixaţi fundul dispozitivului în poziţia aleasă, cu ajutorul diblului.
• Instalaţi la loc senzorul, în partea inferioară, şi strângeţi şurubul. Testaţi dispozitivul.

WARNING

1. Please make sure to turn off the power before starting the installation.
2. Must be installed by professional electrician.

Caution, risk of electric shock.

This marking indicates that this product should not be disposed of with other household wastes.

In case of any query/issue with the product, please reach out to us at:
support@v-tac.eu

For More products range, inquiry please contact our distributor or nearest dealers. V-TAC EUROPE LTD. Bulgaria, Plovdiv 4000, bul.L.Karavelow 9B