SAI-M23-GSW-L-7/12

Weidmüller Interface GmbH & Co. KG
Klingenbergstraße 16
D-32758 Detmold
Germany
Fon: +49 5231 14-0
Fax: +49 5231 14-292083
www.weidmueller.com



Okrągłe wtyki M23 cechuje się dużą liczbą cykli łączenia, dużą obciążalnością prądową oraz dużą gęstością upakowania przy minimalnych wymiarach.
Obudowy, wkładki oraz styki zaprasowywane trzeba zamawiać oddzielnie.

Ogólne dane do zamówienia

Typ	SAI-M23-GSW-L-7/12
Nr zam.	1170280000
Wykonanie	Złącze wtykowe czujnik / element wykonawczy, Pusta obudowa
GTIN (EAN)	4032248962327
J. op.	1 Szt.

SAI-M23-GSW-L-7/12

Weidmüller Interface GmbH & Co. KG
Klingenbergstraße 16
D-32758 Detmold
Germany
Fon: +49 5231 14-0
Fax: +49 5231 14-292083
www.weidmueller.com

Dane techniczne

Wymiary i ciężary

Masa netto	142 g

Temperatury

Temperatura pracy, max.	125 °C	Temperatura pracy, min.	-40 °C

Zgodność produktu z wymogami środowiska naturalnego

REACH SVHC	Lead 7439-92-1

Normy

Nr certyfikatu (UR)	E344862

Dane ogólne

Cykle wpinania	> 1000	Podstawowy materiał obudowy	stop miedzi i cynku, niklowany
Przyłącze ekranu	Tak	Stopień ochrony	IP67, IP69K
Stopień zanieczyszczenia	3	Zakres temperatury obudowy	-40...+125 °C
Zewnętrzna średnica przewodu	7 - 12mm	Zewnętrzna średnica przewodu, maks.	12 mm
Zewnętrzna średnica przewodu, min.	7 mm	Ścieżka połączenia	M23
Średnica kabla, maks.	12 mm	Średnica kabla, min.	7 mm

Klasyfikacje

ETIM 5.0	EC002635	ETIM 6.0	EC000437
eClass 6.2	27-06-91-90	eClass 7.1	27-06-91-90
eClass 8.1	27-06-91-90	eClass 9.1	27-44-02-02

Informacje produktowe

Informacje produktowe	Obudowy, wkładki oraz styki zaprasowywane trzeba zamawiać oddzielnie.

certyfikaty

Dopuszczenia	
ROHS	Zgodny

Pobieranie

Broszura/Katalog	CAT 8 SAI 15/16 EN FL FIELDWIRING EN

SAI-M23-GSW-L-7/12

Weidmüller Interface GmbH & Co. KG
Klingenbergstraße 16
D-32758 Detmold
Germany
Fon: +49 5231 14-0
Fax: +49 5231 14-292083
www.weidmueller.com

Rysunki

Rysunek wymiarowy

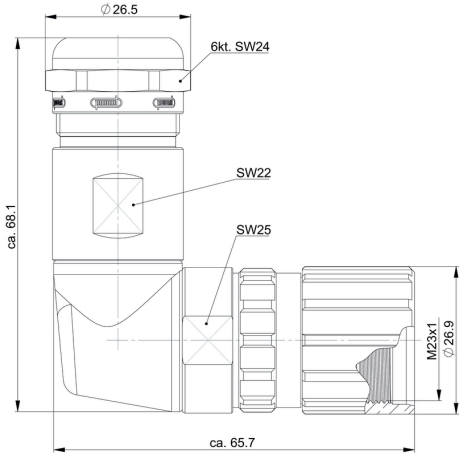

Cable connector

