SAIE-7/8S-4-0.2U-H

Weidmüller Interface GmbH & Co. KG
Klingenbergstraße 16
D-32758 Detmold
Germany
Fon: +49 5231 14-0
Fax: +49 5231 14-292083
www.weidmueller.com



Do złącza po stronie urządzenia w strefie okablowania czujników/urządzeń wykonawczych potrzebne są różne łączniki wtykowe do wbudowania. Są one dostępne w wariantach M12, M8 i oczywiście także M5.

Ogólne dane do zamówienia

Typ	SAIE-7/8S-4-0.2U-H
Nr zam.	1292420000
Wykonanie	Wtyk montażowy, 7/8", 7/8", Liczba biegunów: 4
GTIN (EAN)	4050118088441
J. op.	1 Szt.

SAIE-7/8S-4-0.2U-H

Weidmüller Interface GmbH & Co. KG
Klingenbergstraße 16
D-32758 Detmold
Germany
Fon: +49 5231 14-0
Fax: +49 5231 14-292083
www.weidmueller.com

Dane techniczne

Wymiary i ciężary

Masa netto	56 g

Zgodność produktu z wymogami środowiska naturalnego

REACH SVHC	Lead 7439-92-1

Normy

Nr certyfikatu (cURus)	E307231

Dane ogólne

Cykle wpinania	≥ 100	Dławnice kablowe	7/8"
Długość przewodu plecionego / kabla	0,2 m	Liczba biegunów	4
Materiał styków	CuZn	Napięcie znamionowe	300 V
Podstawowy materiał obudowy	odlew ciśnieniowy cynkowy, niklowany	Powierzchnia styku	pozłacany
Przekrój żyły	0,75 mm²	Prąd znamionowy	8 A
Prąd znamionowy	8 A (4- i 5-biegunowy), 10 A (3-biegunowy)	Rodzaj przyłącza	złącze męskie
Stopień ochrony	IP67, po wkręceniu	Zakres temperatury obudowy	-25...+85 °C
Zewnętrzna średnica przewodu	-	kodowanie	brak
napięcie znamionowe	300 V	tworzywo	PUR/ PUR
Ścieżka połączenia	7/8"		

Klasyfikacje

ETIM 5.0	EC002635	ETIM 6.0	EC002635
eClass 6.2	27-26-07-02	eClass 7.1	27-44-01-02
eClass 8.1	27-44-01-02	eClass 9.0	27-44-01-02
eClass 9.1	27-44-01-03		

certyfikaty

Dopuszczenia	c UL us
ROHS	Zgodny

Pobieranie

Broszura/Katalog	CAT 8 SAI 15/16 EN FL FIELDWIRING EN

SAIE-7/8S-4-0.2U-H

Weidmüller Interface GmbH & Co. KG
Klingenbergstraße 16
D-32758 Detmold
Germany
Fon: +49 5231 14-0
Fax: +49 5231 14-292083
www.weidmueller.com

Rysunki

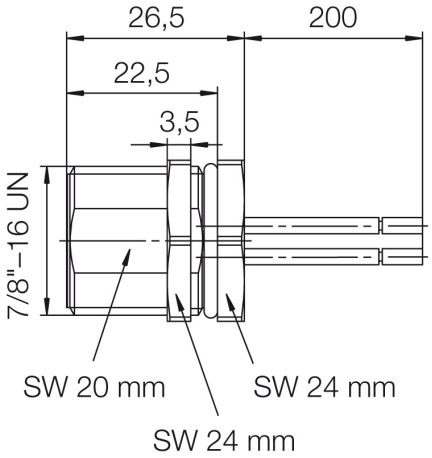

Schemat połączeń

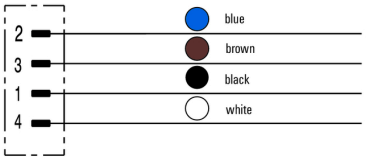

Schemat biegunów

