Seria W
WDK 2.5/TR-DU-PE/o TNHE

Weidmüller Interface GmbH & Co. KG
Klingenbergstraße 16
D-32758 Detmold
Germany
Fon: +49 5231 14-0
Fax: +49 5231 14-292083
www.weidmueller.com

Zdjęcie produktu

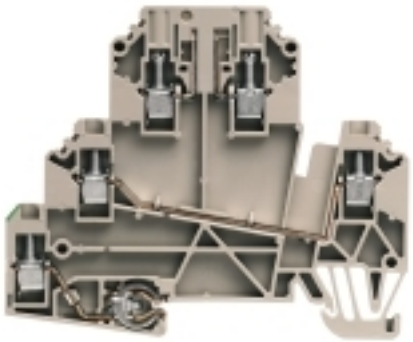

Klippon® Connect z technologią kabłąka zaciskowego
Wysoka niezawodność i wielorakość konstrukcji zacisków z kabłąkiem zaciskowym ułatwiają planowanie i optymalizację bezpieczeństwa operacji. Klippon® Connect to prawidłowa odpowiedź na szeroki zakres różnych wymagań.

Ogólne dane do zamówienia

Typ	WDK 2.5/TR-DU-PE/o TNHE
Nr zam.	1833640000
Wykonanie	Złączka rozłączająca, złącze śrubowe, 2.5 mm², 690 V, 24 A, bez, Ciemnobeżowy
GTIN (EAN)	4032248991129
J. op.	50 Szt.

Weidmüller

Seria W
WDK 2.5/TR-DU-PE/o TNHE

Weidmüller Interface GmbH & Co. KG
Klingenbergstraße 16
D-32758 Detmold
Germany
Fon: +49 5231 14-0
Fax: +49 5231 14-292083
www.weidmueller.com

Dane techniczne

Wymiary i ciężary

Szerokość	5,1 mm	Szerokość (cale)	0,201 inch
Wysokość	80,5 mm	Wysokość (cale)	3,169 inch
Głębokość	66 mm	Głębokość (cale)	2,598 inch
Głębokość wraz z szyną DIN	67 mm	Masa netto	17,66 g

Temperatury

Temperatura magazynowania, max.	40 °C	Temperatura magazynowania, min.	10 °C
Temperatura magazynowania	10 °C...40 °C	długotrwała temperatura użytkowa, min.	-50 °C
długotrwała temperatura użytkowa, maks.	120 °C		

Złączki rozłączalne

Separacja poprzeczna	bez	Separacja wzdłużna	bez
zintegrowane gniazdo kontrolne	Nie		

dalsze dane techniczne

otwarte strony	z prawej strony	rodzaj montażu	wciskany
wersja przetestowana pod kątem eksplozji	Nie		

dane tworzywa

tworzywo	Wemid	Barwny	Ciemnobeżowy
Klasa palności wg UL 94	V-0		

dane znamionowe

Przekrój pomiarowy	2,5 mm²	Napięcie znamionowe	690 V
Prąd znamionowy	24 A	Rezystancja objętościowa wg IEC 60947-7-x	2,66 mΩ
Znamionowe napięcie udarowe	8 kV	Stopień zanieczyszczenia	3

dane znamionowe wg CSA

Maks. przekrój przewodu (CSA)	12 AWG	Min. przekrój przewodu (CSA)	30 AWG
Napięcie rozm. C (CSA)	300 V	Nr certyfikatu (CSA)	200039-1057876
Prąd Gr C (CSA)	20 A		

parametry systemu

Wykonanie	Złącze śrubowe, Z przyłączem PE, wolne z jednej strony	Moment dokręcający (śruba zaciskowa do przewodów miedzianych)	0.5...0.6 Nm
niezbędna płyta zamykająca	Tak	Liczba potencjałów	3
liczba poziomów	3	liczba zacisków na poziom	2
Liczba potencjałów w rzędzie	1	poziomy wewnętrznie zmostkowane	Nie
Przyłącze PE	Tak	Szyna	TS 35
Funkcja N	Nie	Funkcja PE	Tak
Funkcja PEN	Nie		

Seria W
WDK 2.5/TR-DU-PE/o TNHE

Weidmüller Interface GmbH & Co. KG
Klingenbergstraße 16
D-32758 Detmold
Germany
Fon: +49 5231 14-0
Fax: +49 5231 14-292083
www.weidmueller.com

Dane techniczne

przewody zaciskane (złącze wymiarowane)

Długość odizolowania	8 mm	Maks. przekrój przyłącza, przewód wielodrutowy, maks.	4 mm²
Maks. przekrój przyłącza, przewód wielodrutowy, min.	1,5 mm²	Moment obrotowy dociągający, maks.	0,6 Nm
Moment obrotowy dociągający, min.	0,5 Nm	Przekrój przyłącza przewodu, cienki przewód wielodrutowy z tulejkami kablowymi DIN 46228/1, maks.	2,5 mm²
Przekrój przyłącza przewodu, cienki przewód wielodrutowy z tulejkami kablowymi DIN 46228/1, min.	0,5 mm²	Przekrój przyłącza przewodu, cienki przewód wielodrutowy z tulejkami kablowymi DIN 46228/4, maks.	2,5 mm²
Przekrój przyłącza przewodu, cienki przewód wielodrutowy z tulejkami kablowymi DIN 46228/4, min.	0,5 mm²	Przekrój przyłącza przewodu, z cienkiego drutu, maks.	4 mm²
Przekrój przyłącza przewodu, z cienkiego drutu, min.	0,5 mm²	Przekrój przyłącza przewodów, przewód jednodrutowy, maks.	4 mm²
Przekrój przyłącza przewodów, przewód jednodrutowy, min.	0,5 mm²	Rodzaj przyłącza	złącze śrubowe
Wielkość ostrza	0,6 x 3,5 mm	Zakres zaciskania, maks.	4 mm²
Zakres zaciskania, min.	0,5 mm²	kierunek podłączenia	z boku
liczba przyłączeń	5	sprawdzian trzpieniowy wg 60 947-1	A2
śruba dociskowa	M 3		

Klasyfikacje

ETIM 4.0	EC000902	ETIM 5.0	EC000902
ETIM 6.0	EC000902	eClass 6.2	27-14-11-20
eClass 7.1	27-14-11-20	eClass 8.1	27-14-11-26
eClass 9.0	27-14-11-26	eClass 9.1	27-14-11-26

certyfikaty

Dopuszczenia	
ROHS	Zgodny

Pobieranie

Broszura/Katalog	CAT 1 TERM 16/17 EN
Dane projektowe	EPLAN, WSCAD, Zuken E3.S
Dane projektowe	STEP
Dokumentacja użytkownika	StorageConditionsTerminalBlocks
Dopuszczenie/Certyfikat/Deklaracja zgodności	DE_PT1002_20160418_706_ISSUE01.pdf

Informacja dotycząca bezpieczeństwa

Uwaga dotycząca bezpieczeństwa	Safety Information