Klippon TB QL (Terminal Box - Quarter Lock)
KTB QL 262615 S4E0

Weidmüller Interface GmbH & Co. KG
Klingenbergstraße 16
D-32758 Detmold
Germany
Fon: +49 5231 14-0
Fax: +49 5231 14-292083
www.weidmueller.com

Zdjęcie produktu

Abbildung ähnlich

Obudowy ze stali nierdzewnej do stosowania w obszarach zagrożonych wybuchem.
Seria obudów Klippon® TB zapewnia doskonałe parametry użytkowania, nawet w najcięższych warunkach środowiskowych. Ponadto seria ta spełnia bardziej surowe wymagania eksploatacji w atmosferach potencjalnie wybuchowych występujących w szczególności w przemyśle przetwórczym i energetyce. Nowa seria obudów Klippon® TB QL stanowi dalsze udoskonalenie bardzo udanej i wiodącej na rynku serii produktów.

Ogólne dane do zamówienia

Typ	KTB QL 262615 S4E0
Nr zam.	1199900000
Wykonanie	Klippon TB QL (Terminal Box - Quarter Lock), Pusta obudowa, obudowa ze stali nierdzewnej, Wysokość: 260 mm, Szerokość: 260 mm, Głębokość: 150 mm, tworzywo: stal nierdzewna 1.4404 (316 L), element polerowany elektrolitycznie, srebrny
GTIN (EAN)	4032248982790
J. op.	1 Szt.

Klippon TB QL (Terminal Box - Quarter Lock)
KTB QL 262615 S4E0

Weidmüller Interface GmbH & Co. KG
Klingenbergstraße 16
D-32758 Detmold
Germany
Fon: +49 5231 14-0
Fax: +49 5231 14-292083
www.weidmueller.com

Dane techniczne

Wymiary i ciężary

Szerokość	260 mm	Szerokość (cale)	10,236 inch
Wysokość	260 mm	Wysokość (cale)	10,236 inch
Głębokość	150 mm	Głębokość (cale)	5,905 inch
Wymiar mocowania szerokość	286 mm	Wymiar mocowania wysokość	170 mm
Masa netto	5 615 g		

Informacje ogólne

Grubość materiału	1,5 mm	Grubość materiału kołnierza	3 mm
Grubość materiału wieka	1,5 mm	Normy	DIN EN 62208 - Puste obudowy rozdzielnic i sterownic, DIN EN 61373 Class 1B**, DIN EN 15085-2, EN 60079-0, EN 60079-7, EN 60079-31, IEC 60079-0, IEC 60079-7, IEC 60079-31
Wskazówka montażowa	Szyna nośna / płyta montażowa	kąt otwarcia wieko	130 °
maks. ładowność	27 kg	obszary zastosowania	Rejony zagrożone wybuchem, przemysł procesowy, przemysł naftowy, przemysł chemiczny, Offshore, Onshore
otwór manipulacyjny szerokość	201 mm	otwór manipulacyjny wysokość	207 mm
pozycja sworznia PE	strona C	rozmiar klucza 1	10 mm
wymiary ponad wszystkim	260 x 311 x 160	tworzywo	stal nierdzewna 1.4404 (316 L)
materiał uszczelniający	Silikon	Powierzchnia	element polerowany elektrolitycznie
Temperatura pracy, min.	-60 °C	Temperatura pracy, max.	135 °C
udarność	7 J wersja ATEX, 10 J wersja standardowa	Stopień ochrony	IP66
Wskazówka: stopień ochrony	W przypadku zastosowania w zakresie temperatur powyżej 105 °C, stopień ochrony IP jest ograniczony do IP 66.	mocowanie obudowy	4 przyspawane stopy montażowe z otworami wielkości 11mm (2 stopy montażowe rowkowe i 2 okrągłe)
Mocowanie wieka	zamek ćwierćobrotowy z wkładką szczelinową	mocowanie do wbudowania	4,6 lub 9 śrub odległościowych M6 gwint wewnętrzny

Numery certyfikatów obudowy

Nr certyfikatu pustej obudowy (ATEX)	IBExU14ATEX1028 U	Nr certyfikatu zmontowanej obudowy (ATEX)	IBExU14ATEX1050
Nr certyfikatu pustej obudowy (IECEX)	IECEx IBE 14.0004U	Nr certyfikatu zmontowanej obudowy (IECEX)	IECEx IBE 14.0013
Nr certyfikatu, pusta obudowa (EAC)	RU C-DE.ГБ08.В.00472	Nr certyfikatu, zmontowana obudowa (EAC)	RU C-DE.ГБ08.В.01328
Nr certyfikatu pustej obudowy (INMETRO)	IEx 17.0020U	Nr certyfikatu zmontowanej obudowy (INMETRO)	IEx 17.0021
Nr certyfikatu zmontowanej obudowy (AEx)	E223792	Nr certyfikatu pustej obudowy (NEPSI)	GYJ14.1308U
Nr certyfikatu zmontowanej obudowy (NEPSI)	GYJ14.1309	Nr certyfikatu, zmontowana obudowa (KOSHA)	16-AV4BO-0245X
Nr certyfikatu (MARITREG)	15.40075.250	Nr certyfikatu (cULus)	E243298

Data sporządzenia 3 lipca 2019 18:35:24 CEST

Klippon TB QL (Terminal Box - Quarter Lock)
KTB QL 262615 S4E0

Weidmüller Interface GmbH & Co. KG
Klingenbergstraße 16
D-32758 Detmold
Germany
Fon: +49 5231 14-0
Fax: +49 5231 14-292083
www.weidmueller.com

Dane techniczne

Uziemienie obudowy

Uziemienie, obudowa, wewnętrzne	Przyspawana śruba uziemienia M6 w obudowie i pokrywie

Wyposażenie pionowe

WDU 10 / ZDU 10	1x18	WDU 16 / ZDU 16	1x15
WDU 2,5 / ZDU 2,5 / IDU 2,5	2x35	WDU 4 / ZDU 4	1x30
WDU 6 / ZDU 6	1x22		

Wyposażenie poziome

WDU 10 / ZDU 10	1x17	WDU 16 / ZDU 16	1x14
WDU 2,5 / ZDU 2,5 / IDU 2,5	2x34	WDU 4 / ZDU 4	1x29
WDU 6 / ZDU 6	1x22		

dławiki u góry / u dołu

M12	20	M16	11
M20	9	M25	4
M32	3	M40	3
M50	2	M63	0
M75	0		

dławiki z prawej strony

M12	15	M16	8
M20	7	M25	3
M32	2	M40	2
M50	2	M63	0
M75	0		

złącza śrubowe z lewej strony

M12	15	M16	8
M20	7	M25	3
M32	2	M40	2
M50	2	M63	0
M75	0		

Klasyfikacje

ETIM 6.0	EC002503	eClass 6.2	27-14-91-07
eClass 7.1	27-14-91-07	eClass 8.1	27-14-91-07
eClass 9.0	27-18-05-02	eClass 9.1	27-18-05-02

Informacje produktowe

Informacje produktowe	Obowiązuje minimalna wielkość zamówienia (20 szt.). **Potwierdzenie zgodności zastosowania wymaga przeprowadzenia testów specyficznych dla klienta.

Klippon TB QL (Terminal Box - Quarter Lock)
KTB QL 262615 S4E0

Weidmüller Interface GmbH & Co. KG
Klingenbergstraße 16
D-32758 Detmold
Germany
Fon: +49 5231 14-0
Fax: +49 5231 14-292083
www.weidmueller.com

Dane techniczne

certyfikaty

Dopuszczenia	
ROHS	Zgodny

Pobieranie

Broszura/Katalog	MB OVERV. PROCESS WD DE MB KLIPPON ENCL.TECN EN MB PROCESS EN FL WIND 2012 EN FL APPL PROCESS EN FL SHIPBUILDING 2016 EN FL RAILWAY 2014 EN PI KLIPPON TB MH QL EN
Dane projektowe	EPLAN, WSCAD
Dokumentacja użytkownika	MB KLIPPON ENCL.TECN DE Assembly guidelines - empty enclosures
Dopuszczenie/Certyfikat/Deklaracja zgodności	Attestation of Conformity - Klippon TB Empty Enclosures - AoC DE PS261X 160309 001ISS01 EU Declaration of Conformity - Klippon TB Empty Enclosures - DoC DE PS261X 160412 001ISS01
Specyfikacja przetargowa	Klippon TB QL 262615 S4E0_1199900000_DE Klippon TB QL 262615 S4E0_1199900000_EN Klippon TB QL 262615 S4E0_1199900000_NL

Klippon TB QL (Terminal Box - Quarter Lock)
KTB QL 262615 S4E0

Weidmüller Interface GmbH & Co. KG
Klingenbergstraße 16
D-32758 Detmold
Germany
Fon: +49 5231 14-0
Fax: +49 5231 14-292083
www.weidmueller.com
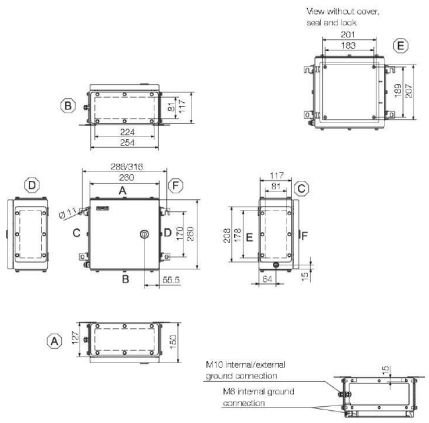
Rysunki