SAIE-M12BD-4-H10TL

Weidmüller Interface GmbH & Co. KG
Klingenbergstraße 16
D-32758 Detmold
Germany
Fon: +49 5231 14-0
Fax: +49 5231 14-292083
www.weidmueller.com

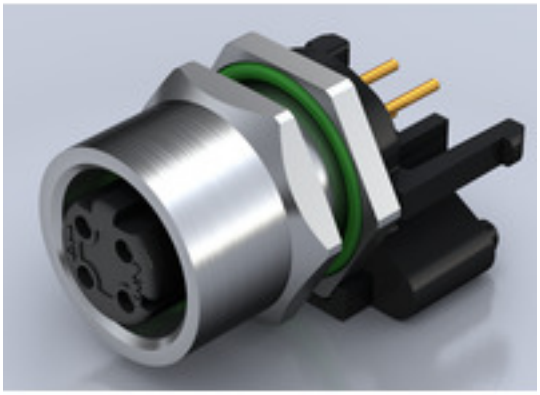

Firma Weidmüller jest jednym z największych na świecie dostawców złączy. Ważną części tej rodziny produktów stanowią złącza okrągłe, które w ofercie Weidmüller noszą nazwę SAI. Podczas projektowania produktów SAI inżynierowie firmy Weidmüller zawsze koncentrują się racjonalnych koncepcjach ekonomicznego montażu oraz, we współpracy z głównymi użytkownikami, opracowują przemyślane produkty, które ustanawiają ogólnoświatowe standardy w funkcjonalności i jakości. Najlepszy przykład stanowią nowe rozdzielacze zasilania M12 z kodowaniem S oraz T. Moduły te charakteryzują się bardzo wysokimi wartościami prądów oraz napięć. Dzięki temu mogą być stosowane np. wraz z silnikami trójfazowymi.

Ogólne dane do zamówienia

Typ	SAIE-M12BD-4-H10TL
Nr zam.	2424170000
Wykonanie	Wtyk montażowy, M12, Liczba biegunów: 4
GTIN (EAN)	4050118432077
J. op.	10 Szt.

SAIE-M12BD-4-H10TL

Weidmüller Interface GmbH & Co. KG
Klingenbergstraße 16
D-32758 Detmold
Germany
Fon: +49 5231 14-0
Fax: +49 5231 14-292083
www.weidmueller.com

Dane techniczne

Wymiary i ciężary

Masa netto	20 g

Zgodność produktu z wymogami środowiska naturalnego

REACH SVHC	Lead 7439-92-1

Dane techniczne złącza wtykowego do płytek drukowanych

Gwint montażowy	M12	Liczba biegunów	4
Obudowy	Złącze żeńskie M12	Powierzchnia obudowy	niklowany
Przyłącze ekranu	Tak	Wysokość mocowania	10 mm
kodowanie	D	rodzaj montażu	Mocowanie na panelu tylnym
napięcie znamionowe	250 V	Napięcie znamionowe	250 V
Prąd znamionowy	4 A	Prąd znamionowy	4 A
zakres temperatur	-30...80 °C	Stopień ochrony	IP67
Powierzchnia styku	Au (złoto)	Podstawowy materiał obudowy	CuZn, niklowany
Ścieżka połączenia	M12	Moment dokręcający	M12: 0,8 Nm
Gwint montażowy	M 12	Zakres momentu dokręcania przy montażu	1.2 Nm
montaż na płytce drukowanej	Lutowanie zanurzeniowe	Wytrzymałość izolacji	100 MΩ
Stopień zanieczyszczenia	3 (2 w uszczelnionym obszarze)	Cykle wpinania	≥ 100
Materiał styków	CuZn	Materiał nakrętki blokującej	CuZn niklowany
Materiał obudowy montowanej kołnierzowo	CuZn niklowany		

Dane materiałowe

Materiał styków	CuZn	Powierzchnia styku	Au (złoto)

Parametry systemu

montaż na płytce drukowanej	Lutowanie zanurzeniowe	Cykle wpinania	≥ 100
Liczba biegunów	4	Stopień ochrony	IP67
Wytrzymałość izolacji	100 MΩ	liczba rzędów z biegunami	1

Klasyfikacje

ETIM 6.0	EC002638	eClass 6.2	27-26-07-02
eClass 9.0	27-44-03-09	eClass 9.1	27-44-03-09

certyfikaty

ROHS	Zgodny

Pobieranie

Broszura/Katalog	FL FIELDWIRING EN
Dane projektowe	STEP

SAIE-M12BD-4-H10TL

Weidmüller Interface GmbH & Co. KG
Klingenbergstraße 16
D-32758 Detmold
Germany
Fon: +49 5231 14-0
Fax: +49 5231 14-292083
www.weidmueller.com

Rysunki

Rysunek wymiarowy

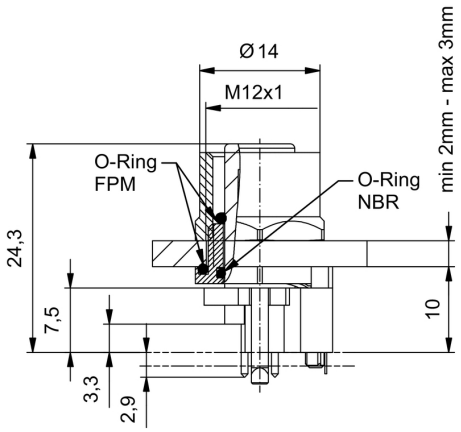

Układ płytek obwodu drukowanego

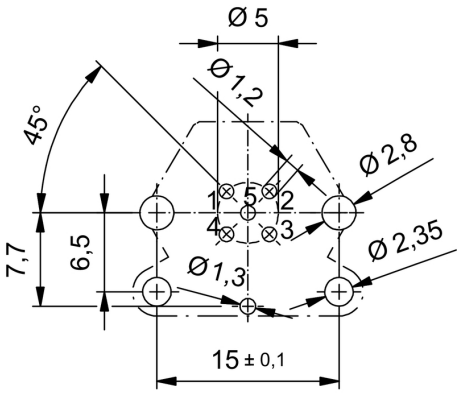

Wycięcie w płycie czołowej

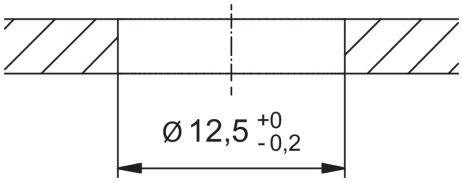

Schemat biegunów

