sygonix®

PL Instrukcja obsługi

Naścienna lampka solarna z czujnikiem PIR

Nr zamówienia: 2813286

1 Zastosowanie zgodne z przeznaczeniem

Produktem jest lampa LED z czujnikiem ruchu i czujnikiem natężenia światła. Dostępne są trzy tryby oświetlenia, a bateria ładuje przez panel fotowoltaiczny.

Urządzenie ma stopień ochrony IP44. Jest bryzgoszczelne i nadaje się do użytku na zewnątrz. Nie zanurzać produktu w wodzie.

Jeśli używasz produktu do celów innych niż opisane, produkt może ulec uszkodzeniu.

Niewłaściwe użytkowanie może spowodować zwarcia, pożar lub inne zagrożenia.

Wyrób ten jest zgodny z ustawowymi wymogami krajowymi i europejskimi.

Aby zachować bezpieczeństwo i przestrzegać użycia zgodnego z przeznaczeniem, produktu nie można przebudowywać i/lub modyfikować.

Dokładnie przeczytać instrukcję obsługi i przechowywać ją w bezpiecznym miejscu. Produkt można przekazywać osobom trzecim wyłącznie z dołączoną instrukcją obsługi.

Wszystkie nazwy firm i produktów są znakami handlowymi ich właścicieli. Wszystkie prawa zastrzeżone.

2 Zawartość zestawu

- Produkt
- 2 wkręty montażowe
- 2 kołki rozporowe
- Instrukcja obsługi

3 Najnowsze informacje o produkcie

Pobierz najnowsze informacje o produkcie na www.conrad.com/downloads lub zeskanować przedstawiony kod QR. Postępuj zgodnie z instrukcjami wyświetlanymi na stronie internetowej.

4 Opis symboli

Na produkcie/urządzeniu znajdują się następujące symbole lub został użyte w tekście:

Symbol ten ostrzega przed zagrożeniami, które mogą prowadzić do obrażeń ciała.

Symbol ostrzega przed niebezpiecznym napięciem, które może prowadzić do obrażeń ciała poprzez porażenie prądem.

Ten produkt został zaprojektowany zgodnie z III klasą ochrony.

Przeczytaj uważnie instrukcję obsługi.

5 Wskazówki dotyczące bezpieczeństwa

Należy dokładnie przeczytać instrukcje obsługi i bezwzględnie przestrzegać informacji dotyczących bezpieczeństwa. W przypadku nieprzestrzegania zasad bezpieczeństwa i informacji o prawidłowym użytkowaniu zawartych w instrukcji firma nie ponosi żadnej odpowiedzialności za wynikłe uszkodzenia ciała lub mienia. W takich przypadkach wygasa rękojmia/gwarancja.

5.1 Informacje ogólne

- Urządzenie nie jest zabawką. Należy przechowywać je w miejscu niedostępnym dla dzieci i zwierząt domowych.
- Nie wolno pozostawiać materiałów opakowaniowych bez nadzoru. Mogą one stanowić niebezpieczeństwo dla dzieci w przypadku wykorzystania ich do zabawy.
- Jeśli zawarte tutaj informacje o produkcie nie zawierają odpowiedzi na jakiekolwiek pytania należy skontaktować się z naszym działem pomocy technicznej lub innym personelem technicznym.
- Prace konserwacyjne, regulacje i naprawy mogą być przeprowadzane wyłącznie przez specjalistę lub specjalistyczny warsztat.

5.2 Obsługa

- Z produktem należy obchodzić się ostrożnie. Wstrząsy, uderzenia lub upadek, nawet z niewielkiej wysokości, mogą spowodować uszkodzenie produktu.

5.3 Środowisko robocze

- Nie wolno poddawać produktu obciążeniom mechanicznym.
- Chroń urządzenie przed skrajnymi temperaturami, silnymi wstrząsami, palnymi gazami, oparami i rozpuszczalnikami.

5.4 Obsługa

- W przypadku wątpliwości dotyczących działania, bezpieczeństwa lub podłączenia urządzenia należy zasięgnąć porady fachowca.
- Jeżeli nie ma możliwości bezpiecznego użytkowania produktu, należy zrezygnować z jego użycia i zabezpieczyć go przed przypadkowym użyciem. NIE próbuj samodzielnie naprawiać produktu. Nie można zagwarantować bezpiecznego użytkowania produktu, który:
  - nosi widoczne ślady uszkodzeń,
  - nie działa prawidłowo,
  - był przechowywany przez dłuższy czas w niekorzystnych warunkach lub
  - został poddany poważnym obciążeniom związanym z transportem.

5.5 Bateria litowo-jonowa

- Akumulator jest wbudowany w produkt na stałe i nie można go wymienić.
- Nigdy nie uszkadzaj akumulatora. Uszkodzenie obudowy akumulatora może spowodować wybuch lub pożar!
- Nigdy nie zwieraj styków akumulatora. Nie wrzucaj akumulatora ani produktu do ognia. Istnieje ryzyko pożaru i wybuchu!
- Regularnie ładuj akumulator, nawet jeśli nie używasz produktu. Ze względu na stosowaną technologię akumulatorową nie jest konieczne wcześniejsze rozładowanie akumulatora.
- Podczas ładowania umieszczaj produkt na powierzchni, która nie jest wrażliwa na ciepło. Normalne jest, że podczas ładowania wytwarzana jest pewna ilość ciepła.

5.6 Lampka LED

- Nie patrzeć bezpośrednio na światło LED.
- Nie patrzeć w wiązkę bezpośrednio ani za pomocą przyrządów optycznych.

5.7 Montaż

- Podczas przebijania powierzchni np. wiercąc lub wkładając łączniki, uważaj, aby nie uszkodzić żadnych kabli lub rur.
- Nieuważne przewiercenie kabli elektrycznych może prowadzić do zagrażającego życiu porażenia prądem!

6 Przegląd produktu

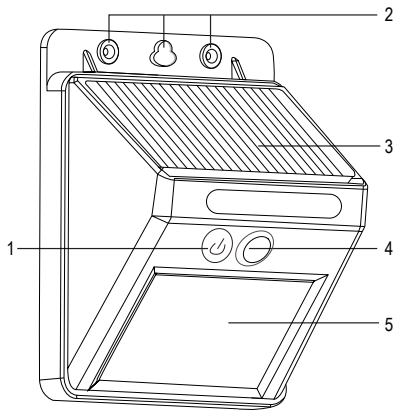

1	Przycisk przełączania trybu	2	Otwór montażowy
3	Panel fotowoltaiczny	4	Czujnik ruchu
5	Panel świetlny		

7 Wybór miejsca

Aby umożliwić ładowanie akumulatora w ciągu dnia, znajdź miejsce, w którym moduł solarny będzie w pełni wystawiony na światło słoneczne.

Uwzględnić poniższe zalecenia:

- Panel solarny powinien być wystawiony na maksymalne światło słoneczne. Nie umieszczać produktu w cieniu lub pod przykryciem.
- Unikać bezpośredniego sąsiedztwa innych źródeł światła takich jak światła podwórza czy uliczne, w przeciwnym razie produkt może nie włączyć się automatycznie o zmierzchu.

8 Uchwyt ścienny

Podczas przebijania powierzchni np. podczas wiercenia lub wkładania łączników, uważać, żeby nie uszkodzić żadnych kabli lub rur. Nieumyślne przebicie przewodów elektrycznych może spowodować zagrażające życiu niebezpieczeństwo porażenia prądem!

1. Użyj płyty montażowej jako szablonu do zaznaczenia otworów na powierzchni.
2. Wywierć otwory w zaznaczonych miejscach.
3. Przymocuj produkt za pomocą zawartych w zestawie kołków i śrub.
   → W przypadku wieszania produktu należy pozostawić śrubę tak, aby jej część wystawała z powierzchni montażowej.
   → Przed wypuszczeniem produktu z dłoni, upewnij się, że jest dobrze zamocowany.

9 Ładowanie baterii

Ważne:

Aby zmaksymalizować wydajność ładowania, utrzymuj panele fotowoltaiczne w czystości i wolne od zanieczyszczeń.

- Ładowanie baterii słonecznej w jasnym świetle słonecznym przez co najmniej 8 godzin:
  - Przed pierwszym użyciem
  - Po dłuższym czasie bez ekspozycji na światło słoneczne, m.in. po deszczu.

10 Obsługa

Uwaga:

Produkt ma wbudowany czujnik światła, który reaguje na poziomy natężenia światła otoczenia. Produkt włączy się, gdy światło otoczenia spadnie poniżej ustawionego poziomu (w nocy). Produkt wyłączy się, gdy światło otoczenia wzrośnie powyżej ustawionego poziomu (w ciągu dnia).

10.1 Ustawianie trybów oświetlenia

Warunki wstępne:

✔ Natężenie światła otoczenia spadło, a czujnik ruchu jest włączony.

✔ Akumulator jest naładowany.

1. Naciskaj kilkakrotnie przycisk Mode, aby przełączać między trybami.
2. Dostępne są następujące tryby:

Tryb	Opis
A	■ Światło jest wyłączone ■ Po uruchomieniu czujnika ruchu jasne światło włącza się na około 15 sekund, a następnie wyłącza się.
B	■ Światło włączone (słabe) ■ Po uruchomieniu czujnika ruchu jasność wzrasta na około 15 sekund, a następnie powraca do trybu: światło włączone (słabe)
C	Światło włączone (słabe)
D	Wyłączanie zasilania

10.2 Wykrywanie ruchu

Produkt wyposażony jest w czujnik ruchu, który aktywuje się po wykryciu ruchu.

Do najlepszego wykrywania ruchu:

- Obiekt powinien poruszać się prostopadle do czujnika.
- Czujnika nie należy umieszczać za szkłem.

Uwaga:

Czujnik powinien być zamontowany na maksymalnej wysokości 3 metrów.

Zasięg wykrywania: maks. 3m

Kąt wykrywania: 120°

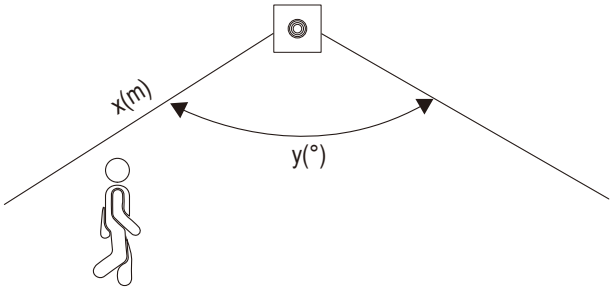

11 Rozwiązywanie problemów

Problem	Możliwe przyczyny	Sugestie
Lampa nie włącza się.	Moc akumulatora nie wystarcza do zapalenia lampki.	Naładować akumulator.
Lampa nie włącza się.	W pobliżu znajduje się źródło światła, które powoduje zakłócenia pracy produktu.	Umieścić produkt w ciemności.
Lampa nie włącza się.	Produkt jest wyłączony.	Przy pomocy przycisku wybierz odpowiedni tryb.

12 Czyszczenie i konserwacja

Ważne:

- Nie używaj agresywnych środków czyszczących, alkoholu lub innych roztworów chemicznych. Środki te niszczą obudowę i mogą spowodować awarię produktu.
- Nie zanurzać produktu w wodzie.

- Utrzymanie panelu fotowoltaicznego w czystości zmaksymalizuje wydajność ładowania.
- Czyść produkt za pomocą niestrzępiącej się ściereczki.

13 Utylizacja

Wszystkie urządzenia elektryczne i elektroniczne wprowadzane na rynek europejski muszą być oznaczone tym symbolem. Ten symbol oznacza, że po zakończeniu okresu użytkowania urządzenie to należy usunąć utylizować oddzielnie od niesortowanych odpadów komunalnych.

Każdy posiadacz zużytego sprzętu jest zobowiązany do przekazania zużytego sprzętu do selektywnego punktu zbiórki odrębnie od niesegregowanych odpadów komunalnych. Przed przekazaniem zużytego sprzętu do punktu zbiórki użytkownicy końcowi są zobowiązani do wyjęcia zużytych baterii i akumulatorów, które nie są zabudowane w zużytym sprzęcie, a także lamp, które można wyjąć ze zużytego sprzętu, nie niszcząc ich.

Dystrybutorzy urządzeń elektrycznych i elektronicznych są prawnie zobowiązani do nieodpłatnego odbioru zużytego sprzętu. Conrad oferuje następujące **możliwości bezpłatnego** zwrotu (więcej informacji na naszej stronie internetowej):

- w naszych filiach Conrad
- w punktach zbiórki utworzonych przez Conrad
- w punktach zbiórki publiczno-prawnych zakładów utylizacji lub w systemach zbiórki utworzonych przez producentów i dystrybutorów w rozumieniu ElektroG (niemiecki system postępowania ze złomem elektrycznym i elektronicznym).

Użytkownik końcowy jest odpowiedzialny za usunięcie danych osobowych ze zużytego sprzętu przeznaczonego do utylizacji.

Należy pamiętać, że w krajach poza Niemcami mogą obowiązywać inne obowiązki dotyczące zwrotu i recyklingu zużytego sprzętu.

14 Dane techniczne

Baterie akumulatorowe	1x (3,7 V 18650 1200 mAh) litowo-jonowa
Panel fotowoltaiczny	Polikrystaliczna 5,5 V 0,38 W
Czas ładowania baterii	Około. 8 godzin (przy optymalnych warunkach)
Żywotność baterii (w pełni naładowanej)	Tryb A: ok. 8 godzin (100 aktywacji po 15 sek.) Tryb: B: ok. 8 godzin (100 aktywacji po 15 sek.) Tryb C: ok. 9 godzin (bez przerwy)
Tryby świecenia	Tryb A: Światło WYŁ., uruchomienie czujnika (110 lm przez 15 sek.) Tryb B: Światło WŁ. (75 lm), uruchomienie czujnika (110 lm przez 15 sek.) Tryb C: Włączone światło (75 lm) Tryb D: WYŁ.
Progi czujnika światła	WŁ.: <30 luksów / WYŁ.: >50 luksów
Czujnik ruchu (PIR)	Zasięg wykrywania: maks. 3 m Kąt wykrywania: 120°
Ochrona przed wnikaniem	IP44
Temperatura barwowa	6000 K
Jasność	maks. 110 lm
Klasa ochrony	III
Zakres temperatur roboczych	od -20°C do +40°C
Temperatura przechowywania	od -20°C do +50°C
Wymiary (dł. × szer. × wys.)	99 x 124 x 48 mm
Waga	124 g

Publikacja opracowana przez firmę Conrad Electronic SE, Klaus-Conrad-Str. 1, D-92240 Hirschau (www.conrad.com).

Wszystkie prawa, włączając w to tłumaczenie, zastrzeżone. Reprodukowanie w jakiejkolwiek formie, kopiowanie, tworzenie mikrofilmów lub przechowywanie za pomocą urządzeń elektronicznych do przetwarzania danych jest zabronione bez pisemnej zgody wydawcy. Przedrukowywanie, także częściowe, jest zabronione. Publikacja ta odzwierciedla stan techniczny urządzeń w momencie druku.

Copyright by Conrad Electronic SE.

*2813286_V3_0823_dh_mh_pl 180143994325034 35 I3/O3 en