sygonix®

(PL) Instrukcja obsługi

# Listwa świetlna RGB LED do monitora z pilotem zdalnego sterowania

Nr zamówienia: 3729786

## 1 Instrukcja obsługi do pobrania

Aby pobrać pełną instrukcję obsługi (lub nowe/aktualne wersje, jeśli są dostępne), skorzystaj z łącza www.conrad.com/downloads (alternatywnie zeskanuj kod QR). Postępuj zgodnie ze wskazówkami na stronie internetowej.

## 2 Zastosowanie zgodne z przeznaczeniem

Produkt to listwa świetlna RGB LED do monitora z pilotem zdalnego sterowania.

Ten produkt jest przeznaczony wyłącznie do użytku w pomieszczeniach. Nie należy go używać na zewnątrz.

Należy bezwzględnie unikać kontaktu z wilgocią.

Jeśli używasz produktu do celów innych niż opisane, produkt może ulec uszkodzeniu.

Niewłaściwe użytkowanie może spowodować zwarcia, pożar lub inne zagrożenia.

Wyrób ten jest zgodny z ustawowymi wymogami krajowymi i europejskimi.

Aby zachować bezpieczeństwo i przestrzegać użycia zgodnego z przeznaczeniem, produktu nie można przebudowywać i/lub modyfikować.

Dokładnie przeczytać instrukcję obsługi i przechowywać ją w bezpiecznym miejscu. Produkt można przekazywać osobom trzecim wyłącznie z dołączoną instrukcją obsługi.

Wszystkie nazwy firm i produktów są znakami handlowymi ich właścicieli. Wszystkie prawa zastrzeżone.

USB4®, USB Type-C® i USB-C® są zarejestrowanymi znakami towarowymi USB Implementers Forum.

## 3 Zawartość zestawu

- Listwa świetlna
- Pilot zdalnego sterowania (baterie niezawarte w zestawie)
- Przewód zasilający USB-C® na A
- Instrukcja obsługi

## 4 Opis symboli

Na produkcie/urządzeniu znajdują się następujące symbole lub został użyte w tekście:

Symbol ten ostrzega przed zagrożeniami, które mogą prowadzić do obrażeń ciała.

Produkt powinien być używany wyłącznie w suchych zamkniętych pomieszczeniach wewnątrz budynków. Produktu nie wolno zawilgocić ani zamoczyć.

Ten produkt został zaprojektowany zgodnie z III klasą ochrony.

## 5 Wskazówki dotyczące bezpieczeństwa

**Należy dokładnie przeczytać instrukcje obsługi i bezwzględnie przestrzegać informacji dotyczących bezpieczeństwa. W przypadku nieprzestrzegania zasad bezpieczeństwa i informacji o prawidłowym użytkowaniu zawartych w instrukcji firma nie ponosi żadnej odpowiedzialności za wynikłe uszkodzenia ciała lub mienia. W takich przypadkach wygasa rękojmia/gwarancja.**

### 5.1 Przeczytaj przed użyciem!

### 5.2 Informacje ogólne

- Urządzenie nie jest zabawką. Należy przechowywać je w miejscu niedostępnym dla dzieci i zwierząt domowych.
- Nie wolno pozostawiać materiałów opakowaniowych bez nadzoru. Mogą one stanowić niebezpieczeństwo dla dzieci w przypadku wykorzystania ich do zabawy.
- Jeśli zawarte tutaj informacje o produkcie nie zawierają odpowiedzi na jakiekolwiek pytania należy skontaktować się z naszym działem pomocy technicznej lub innym personelem technicznym.
- Prace konserwacyjne, regulacje i naprawy mogą być przeprowadzane wyłącznie przez specjalistę lub specjalistyczny warsztat.

### 5.3 Obsługa

- Z produktem należy obchodzić się ostrożnie. Wstrząsy, uderzenia lub upadek, nawet z niewielkiej wysokości, mogą spowodować uszkodzenie produktu.

### 5.4 Środowisko robocze

- Nie wolno poddawać produktu obciążeniom mechanicznym.
- Chroń urządzenie przed skrajnymi temperaturami, silnymi wstrząsami, palnymi gazami, oparami i rozpuszczalnikami.
- Chroń produkt przed wysoką wilgotnością i wilgocią.
- Chroń produkt przed bezpośrednim działaniem promieni słonecznych.

### 5.5 Obsługa

- W przypadku wątpliwości dotyczących działania, bezpieczeństwa lub podłączenia urządzenia należy zasięgnąć porady fachowca.
- Jeżeli nie ma możliwości bezpiecznego użytkowania produktu, należy zrezygnować z jego użycia i zabezpieczyć go przed przypadkowym użyciem. NIE próbuj samodzielnie naprawiać produktu. Nie można zagwarantować bezpiecznego użytkowania produktu, który:
  - nosi widoczne ślady uszkodzeń,
  - nie działa prawidłowo,
  - był przechowywany przez dłuższy czas w niekorzystnych warunkach lub
  - został poddany poważnym obciążeniom związanym z transportem.

### 5.6 Akumulatory: Pilot zdalnego sterowania

- Podczas wkładania baterii (akumulatorów) należy zachować prawidłową biegunowość.
- Należy wyjąć baterie (akumulatory) z urządzenia, jeżeli nie będzie ono używane przez dłuższy czas, aby zapobiec uszkodzeniu na skutek wycieku cieczy z baterii. W wypadku wycieku cieczy lub uszkodzenia baterii (akumulatorów) ich kontakt ze skórą może spowodować poparzenia kwasem, dlatego należy używać odpowiednich rękawic ochronnych.
- Baterie (akumulatory) należy przechowywać w miejscu niedostępnym dla dzieci. Nie wolno zostawiać baterii (akumulatorów) bez nadzoru, ponieważ istnieje ryzyko połknięcia ich przez dzieci lub zwierzęta domowe.
- Baterii (lub akumulatorków) nie wolno demontować. zwierać ich końcówek, ani wrzucać do ognia. Nie wolno ładować baterii, które nie są do tego przystosowane. Istnieje ryzyko wybuchu!

### 5.7 Lampka LED

- Nie patrzeć bezpośrednio na światło LED.
- Nie patrzeć w wiązkę bezpośrednio ani za pomocą przyrządów optycznych.

## 6 Przegląd

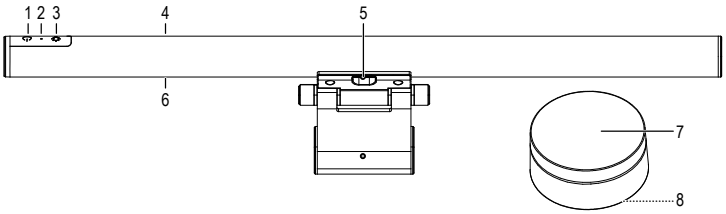


| | | | |
|---|---|---|---|
| 1 | Przycisk: Zasilanie / tryb | 2 | Lampka kontrolna zasilania |
| 3 | Przycisk: Kolor / efekt / jasność | 4 | Lampa górna: RGB |
| 5 | Wejście USB-C® | 6 | Lampa dolna |
| 7 | Przycisk/pokrętło pilota zdalnego sterowania | 8 | Komora baterii |

## 7 Konfiguracja i podłączenie

### 7.1 Lampa do monitora

Umieść lampę do monitora, jak pokazano na rysunku, a następnie podłącz przewód zasilający USB do odpowiedniego źródła zasilania.

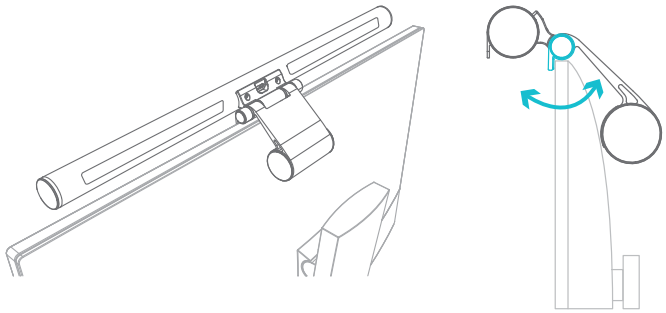

### 7.2 Bateria pilota zdalnego sterowania

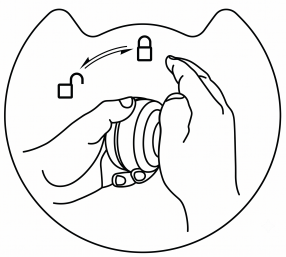

Aby wymienić baterie pilota:

1. Zdejmij osłonę.
2. Wymień baterie.
3. Załóż z powrotem pokrywę komory na baterie.

## 8 Parowanie i rozparowanie

Gdy nie jesteś w stanie sterować listwą świetlną za pomocą pilota, możesz naprawić połączenie, wykonując rozparowanie i parowanie.

> **Wskazówka:**
> Sprawdź, czy baterie pilota nie są wyczerpane. Wymień je w razie potrzeby.

### 8.1 Parowanie

Warunki wstępne:

✔ Listwa świetlna i pilot nie są sparowane.

1. Włącz listwę świetlną.
2. W ciągu 20 sekund naciśnij i przytrzymaj jednocześnie przycisk lampy i pilota przez 3 sekundy.

→ Pasek świetlny błyśnie 2 razy, sygnalizując pomyślne sparowanie.

### 8.2 Rozparowanie

Warunki wstępne:

✔ Listwa świetlna i pilot są już sparowane.

1. Włącz listwę świetlną.
2. W ciągu 20 sekund naciśnij i przytrzymaj jednocześnie przycisk lampy i pilota przez 3 sekundy.

→ Pasek świetlny mignie 3 razy, sygnalizując pomyślne rozparowanie.

## 9 Obsługa

Urządzenie będzie pamiętać ostatnie ustawienia używane przed wyłączeniem.

### 9.1 Listwa świetlna

**Główne elementy sterowania**

| Przycisk | Działanie | Element sterowania |
|---|---|---|
| ⏻ | Naciśnięcie na krótko | Włączanie/wyłączanie |
| ⏻ | Długie naciśnięcie | Zmiana trybu światła:<br>■ Lampa dolna WŁ., lampa górna WYŁ.<br>■ Lampa dolna WŁ., lampa górna WŁ.<br>■ Lampa dolna WYŁ., lampa górna WŁ. |
| 💡 | Naciśnięcie na krótko | Zmiana barwy światła / efektu |
| 💡 | Długie naciśnięcie | Bezstopniowa regulacja jasności |

**Efekty trybu światła**

| Przycisk | Tryb | Efekt |
|---|---|---|
| 💡 | Lampa dolna WŁ., lampa górna WYŁ. | Dotykanie cyklicznie przełącza 5 temperatur barwowych. |
| 💡 | Lampa dolna WŁ., lampa górna WŁ. | Dotykanie przełącza ustawione temperatury barwowe.<br>Górna lampa zachowa ostatnie ustawienia i nie będzie się zmieniać. |
| 💡 | Lampa dolna WYŁ., lampa górna WŁ. | Dotykanie cyklicznie przełącza efekty świetlne.<br>Stałe światło RGB → Biegnący koń → Płynąca woda → Tęcza → Pawi ogon → Oddychanie → Spadająca gwiazda → Rytm muzyczny 1 (od przodu do tyłu) → Rytm muzyczny 2 (od tyłu do przodu) → Rytm muzyczny 3 (od środka na boki). W trybie Stałe światło RGB długie naciśnięcie włącza bezstopniową regulację koloru RGB (czerwony → fioletowy). Drugie długie naciśnięcie odwraca kierunek regulacji (czerwony → fioletowy). |

### 9.2 Pilot zdalnego sterowania

**Główne elementy sterowania**

| Działanie | Element sterowania |
|---|---|
| Dwukrotne naciśnięcie | Wyłączony |
| Naciśnij 1 raz | Włączony |
| Naciśnij i przytrzymaj | Zmiana trybu światła:<br>■ Lampa dolna WŁ., lampa górna WYŁ.<br>■ Lampa dolna WŁ., lampa górna WŁ.<br>■ Lampa dolna WYŁ., lampa górna WŁ. |
| Naciśnięcie i przytrzymanie + obrócenie | Zmiana koloru światła |
| Obrócenie pokrętła | Bezstopniowa regulacja jasności |

**Efekty trybu światła**

| Działanie | Tryb | Efekt |
|---|---|---|
| Krótkie naciśnięcie | Lampa dolna WŁ., lampa górna WYŁ. | Naciskanie cyklicznie przełącza 5 temperatur barwowych. |
| Krótkie naciśnięcie | Lampa dolna WŁ., lampa górna WŁ. | Naciskanie przełącza ustawione temperatury barwowe.<br>Górna lampa zachowa ostatnie ustawienia i nie będzie się zmieniać. |
| Krótkie naciśnięcie | Lampa dolna WYŁ., lampa górna WŁ. | Stałe światło RGB → Biegnący koń → Płynąca woda → Tęcza → Pawi ogon → Oddychanie → Spadająca gwiazda → Rytm muzyczny 1 (od przodu do tyłu) → Rytm muzyczny 2 (od tyłu do przodu) → Rytm muzyczny 3 (od środka na boki). |

## 10 Czyszczenie i konserwacja

**Ważne:**

– Nie używaj agresywnych środków czyszczących, alkoholu lub innych roztworów chemicznych. Środki te niszczą obudowę i mogą spowodować awarię produktu.

– Nie zanurzać produktu w wodzie.

1. Czyść urządzenie suchą, niestrzępiącą się ściereczką.

## 11 Deklaracja zgodności (DOC)

My, Conrad Electronic SE, Klaus-Conrad-Straße 1, D-92242 Hirschau, deklarujemy, że produkt ten jest zgodny z postanowieniami Dyrektywy 2014/53/UE.

■ Pełny tekst deklaracji zgodności UE jest dostępny pod następującym adresem internetowym: www.conrad.com/downloads

Proszę wprowadzić numer produktu w pole wyszukiwania; następnie można ściągnąć deklarację zgodności UE w dostępnych językach.

## 12 Utylizacja

### 12.1 Produkt



Wszystkie urządzenia elektryczne i elektroniczne wprowadzane na rynek europejski muszą być oznaczone tym symbolem. Ten symbol oznacza, że po zakończeniu okresu użytkowania urządzenie to należy usunąć utylizować oddzielnie od niesortowanych odpadów komunalnych.

Każdy posiadacz zużytego sprzętu jest zobowiązany do przekazania zużytego sprzętu do selektywnego punktu zbiórki odrębnie od niesegregowanych odpadów komunalnych. Przed przekazaniem zużytego sprzętu do punktu zbiórki użytkownicy końcowi są zobowiązani do wyjęcia zużytych baterii i akumulatorów, które nie są zabudowane w zużytym sprzęcie, a także lamp, które można wyjąć ze zużytego sprzętu, nie niszcząc ich.

Dystrybutorzy urządzeń elektrycznych i elektronicznych są prawnie zobowiązani do nieodpłatnego odbioru zużytego sprzętu. Conrad oferuje następujące **możliwości bezpłatnego** zwrotu (więcej informacji na naszej stronie internetowej):

■ w naszych filiach Conrad

■ w punktach zbiórki utworzonych przez Conrad

■ w punktach zbiórki publiczno-prawnych zakładów utylizacji lub w systemach zbiórki utworzonych przez producentów i dystrybutorów w rozumieniu ElektroG (niemiecki system postępowania ze złomem elektrycznym i elektronicznym).

Użytkownik końcowy jest odpowiedzialny za usunięcie danych osobowych ze zużytego sprzętu przeznaczonego do utylizacji.

Należy pamiętać, że w krajach poza Niemcami mogą obowiązywać inne obowiązki dotyczące zwrotu i recyklingu zużytego sprzętu.

### 12.2 Baterie/akumulatory

Należy wyjąć włożone baterie/akumulatory i utylizować je oddzielnie od produktu. Użytkownik końcowy jest prawnie (rozporządzenie w sprawie baterii) zobowiązany do zwrotu wszystkich zużytych baterii/akumulatorów; utylizacja z odpadami gospodarstwa domowego jest zakazana.



Baterie/akumulatory zawierające szkodliwe substancje są oznaczone zamieszczonym obok symbolem, który wskazuje na zakaz ich utylizacji z odpadami gospodarstwa domowego. Oznaczenia metali ciężkich: Cd = kadm, Hg = rtęć, Pb = ołów (oznaczenia znajdują się na bateriach/akumulatorach np. pod ikoną kosza na śmieci po lewej stronie).

Zużyte baterie/akumulatory można także oddawać do nieodpłatnych gminnych punktów zbiorczych, do sklepów producenta lub we wszystkich punktach, gdzie sprzedawane są baterie. W ten sposób użytkownik spełnia wymogi prawne i ma swój wkład w ochronę środowiska.

Przed utylizacją należy całkowicie zakryć odsłonięte styki baterii/akumulatorów kawałkiem taśmy klejącej, aby zapobiec zwarciom. Nawet jeśli baterie/akumulatory są rozładowane, zawarta w nich energia szczątkowa może być niebezpieczna w przypadku zwarcia (rozerwanie, silne nagrzanie, pożar, eksplozja).

## 13 Dane techniczne

### 13.1 Produkt

Ten produkt zawiera źródło światła o klasie efektywności energetycznej F.

| | |
|---|---|
| Wejście | 5 V/DC 0,96 A przez USB-C® |
| Lampa górna | RGB |
| Lampa dolna | Temperatura barwowa: 2700–6500 K<br>Współczynnik oddawania barw (CRI): ≥90<br>Jasność: 130 lm |
| Żywotność diody LED | ok. 50 000 godz |
| Funkcja synchronizacji muzyki | tak |
| Bezstopniowe ściemnianie | tak |
| Materiał | Stop aluminium, ABS, PC |
| Warunki pracy/przechowywania | od -10°C do +40°C, 0–85% wilg. wzgl. (bez kondensacji) |
| Wymiary | 421,5 x 70 x 28 mm |
| Waga | 520 g |

### 13.2 Pilot zdalnego sterowania

| | |
|---|---|
| Wejście | 2 baterie AAA 1,5 V/DC (niezawarte w zestawie) |
| Zakres częstotliwości | 433,05–434,79 MHz |
| Moc transmisji | ≤ -3,23 dBm |
| Zasięg transmisji | ≤10 m |
| Wymiary (ø x wys.) | 69 x 34 mm |
| Waga | 92 |

Publikacja opracowana przez firmę Conrad Electronic SE, Klaus-Conrad-Str. 1, D-92242 Hirschau (www.conrad.com).

Wszystkie prawa, włączając w to tłumaczenie, zastrzeżone. Reprodukowanie w jakiejkolwiek formie, kopiowanie, tworzenie mikrofilmów lub przechowywanie za pomocą urządzeń elektronicznych do przetwarzania danych jest zabronione bez pisemnej zgody wydawcy. Przedrukowywanie, także częściowe, jest zabronione. Publikacja ta odzwierciedla stan techniczny urządzeń w momencie druku.

Copyright by Conrad Electronic SE.

*3729786_V1_0726_dh_mh_pl 900720328015371 I2/O1 en